MICRO SWITCH
FREEPORT, ILLINOIS, U.S.A.
A DIVISION OF HONEYWELL
FED. MFG. CODE 91929

SWITCH-TOGGLE

CATALOG LISTING
102TL1 SERIES
CHART 2

THIS DRAWING COVERS A PROPRIETARY ITEM AND IS THE PROPERTY OF MICRO SWITCH, A DIVISION OF HONEYWELL. THIS DRAWING IS NOT TO BE COPIED OR USED WITHOUT THE APPROVAL OF MICRO SWITCH.

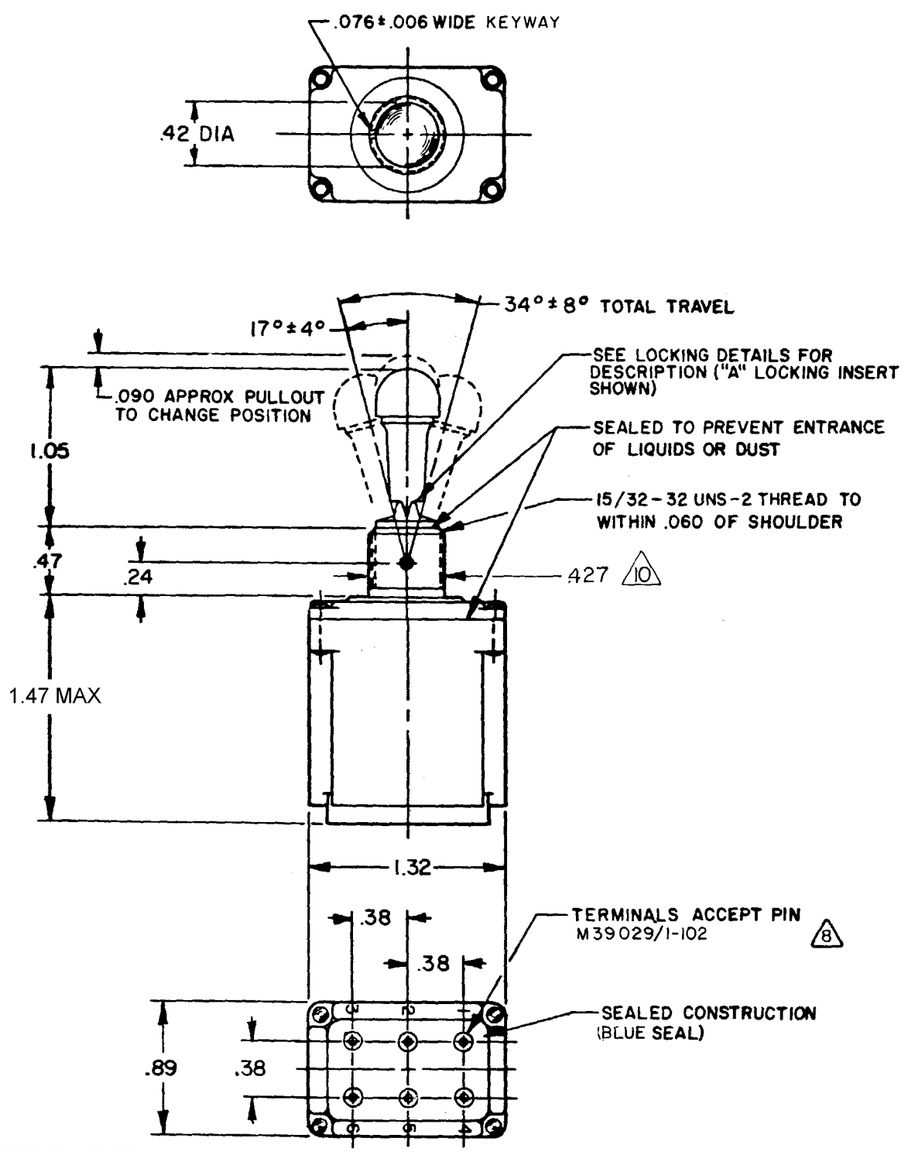

MILITARY STANDARD NUMBER (6)	CATALOG LISTING (6)	AVAILABLE LOCKING COMBINATIONS FOR CONFIGURATION SEE LETTERED DETAILS	(7) CIRCUIT MADE WITH TOGGLE LEVER IN: KEYWAY SIDE (1-2, 4-5)	CENTER (1-2, 4-5)	OPPOSITE KEYWAY (2-3, 5-6)	CURRENT CAPACITY (AMPS) RESISTIVE LOAD DC VOLTS 28	125	250	AC VOLTS 125	250	LAMP LOAD 28 VDC	125 VAC	INDUCTIVE LOAD 28 VDC	125 VAC
MS27782-21	102TL1-1	A,B,D,E,F,G,H,J,K,L,M,N,P	ON	OFF	ON	20	.75	.5	15	6	7	4	15	15
MS27782-22	102TL1-2	D,F,G	OFF	NONE	ON									
MS27782-23	102TL1-3	D,F,G	ON	NONE	ON									
MS27782-24	102TL1-21	E,F,K,M	NONE	OFF	ON									
MS27782-33	102TL1-31	E,F,K,M	NONE	ON	ON									
MS27782-29	102TL1-4	F	MOM OFF	NONE	ON	18	.75	.5	11	6	5	2	10	8
MS27782-31	102TL1-5	E,F,K,L,M,N	MOM ON	OFF	ON									
MS27782-30	102TL1-6	F	MOM ON	NONE	OFF									
MS27782-27	102TL1-7	E,L,N	MOM ON	OFF	MOM ON									
MS27782-26	102TL1-8	F	MOM ON	NONE	ON									
MS27782-32	102TL1-51	E	NONE	ON	MOM ON									
MS27782-28	102TL1-61	E	MOM ON	OFF	NONE									

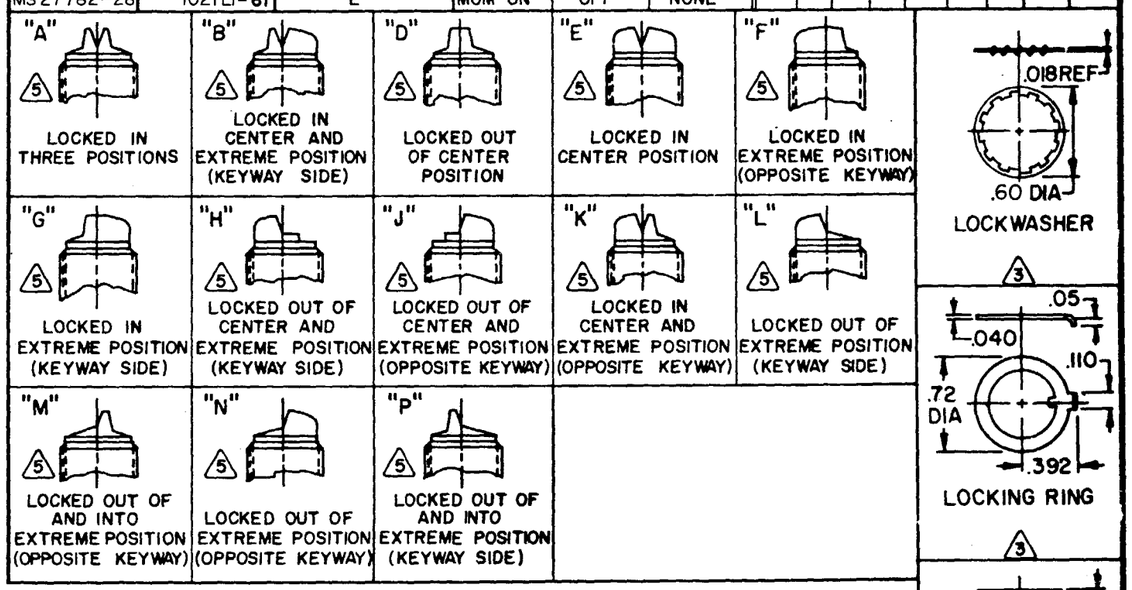

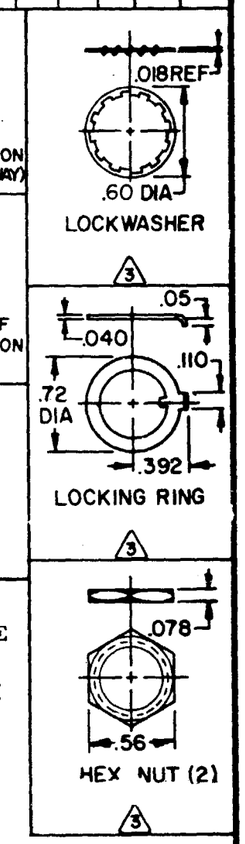

NOTES

1 - SWITCHES ARE CAPABLE OF WITHSTANDING A TEMPERATURE OF 160°F CONTINUOUSLY AT FULL RATED LOAD

2 - CIRCUIT DESIGNATION, MICRO SWITCH CATALOG LISTING, DATE CODE AND MS NUMBER IDENTIFIED ON SIDE OF SWITCH

(3) FURNISHED UNASSEMBLED

4 - THESE SWITCHES ARE QUALIFIED UNDER MIL-S-3950

(5) KEYWAY SHOWN ON LEFT SIDE

(6) SUFFIX LETTER MUST BE ADDED FOR DESIRED TYPE OF TOGGLE LOCKING. SEE CHART FOR AVAILABLE LOCKING COMBINATIONS

(7) APPLIES ONLY TO "ON" AND "MOM ON" POSITIONS

(8) THE SEALING GROMMET SHALL SEAL ON A SMOOTH WIRE INSULATION OF .068 TO .103 DIAMETERS (14-16 GAGE)

9 UNUSED TERMINAL HOLES MAY BE SEALED WITH PLUGS M83723/28-16

(10) FROM BOTTOM OF KEYWAY TO MAJOR DIA. OF 15/32 THREAD

SCALE FULL
DO NOT SCALE PRINT
UNLESS OTHERWISE NOTED
DIMENSIONS ARE IN INCHES
TOLERANCES ARE:
ONE PLACE (.0) ±.030
TWO PLACE (.00) ±.015
THREE PLACE (.000) ±.005
ANGLES ±1°
WEIGHT .135 LBS MAX

CATALOG LISTING
M 102TL1 SERIES CHART 2
PAGE 1 OF 1
ISSUE 12

REVISIONS

A	CO 38392	T M M 14 FEB 78	1 APR 78
B	CO 49070	G R T 18 MAY 81	DEK
C	CO 50496	T S K 16 NOV 81	
D	C056074	G J W 20 NOV 84	
E	C057478	T A D 12 JUL 85	21 APR 78
F	C092297	J A K 16 FEB 98	
G	CO-93999	J J A 7 JULY 99	CEB
H	201413	C S L 4 OCT 00	

RASTER
DRAWN T M M 14 FEB 78

Общество с ограниченной ответственностью «МосЧип» ИНН 7719860671 / КПП 771901001
Адрес: 105318, г.Москва, ул.Щербаковская д.3, офис 1107

Данный компонент на территории Российской Федерации

Вы можете приобрести в компании MosChip.

Для оперативного оформления запроса Вам необходимо перейти по данной ссылке:

http://moschip.ru/get-element

Вы можете разместить у нас заказ для любого Вашего проекта, будь то серийное производство или разработка единичного прибора.

В нашем ассортименте представлены ведущие мировые производители активных и пассивных электронных компонентов.

Нашей специализацией является поставка электронной компонентной базы двойного назначения, продукции таких производителей как XILINX, Intel (ex.ALTERA), Vicor, Microchip, Texas Instruments, Analog Devices, Mini-Circuits, Amphenol, Glenair.

Сотрудничество с глобальными дистрибьюторами электронных компонентов, предоставляет возможность заказывать и получать с международных складов практически любой перечень компонентов в оптимальные для Вас сроки.

На всех этапах разработки и производства наши партнеры могут получить квалифицированную поддержку опытных инженеров.

Система менеджмента качества компании отвечает требованиям в соответствии с ГОСТ Р ИСО 9001, ГОСТ РВ 0015-002 и ЭС РД 009

Офис по работе с юридическими лицами:

105318, г.Москва, ул.Щербаковская д.3, офис 1107, 1118, ДЦ «Щербаковский»

Телефон: +7 495 668-12-70 (многоканальный)

Факс: +7 495 668-12-70 (доб.304)

E-mail: info@moschip.ru

Skype отдела продаж:
moschip.ru
moschip.ru_4
moschip.ru_6
moschip.ru_9