THIS IS ISSUED IN STRICT CONFIDENCE THAT IT IS NOT USED AS A BASIS FOR MANUFACTURE OR SALE AND THAT IT IS NOT COPIED, REPRINTED OR DISCLOSED TO A THIRD PARTY EITHER WHOLLY OR IN PART WITHOUT THE PRIOR WRITTEN CONSENT OF CAL TEST ELECTRONICS, INC.

REVISIONS

REV.	DESCRIPTIONS	DATE	APPROVED
—	CLASS A RELEASED	7/12/99	
A	REVISED CONFIGURATION & MATL. MOUNTING HOLE. NEW TOOLING.	4/18/04	

1. SAFETY SOCKET w/Ø .080 (Ø 2.0) SOLDER FORK.
2. SPECIFICATIONS:
   INSULATOR: POLYAMIDE
   CONTACT: BRASS, NICKEL PLATED
   LOCKING NUT: BRASS, NICKEL PLATED
3. RATING:
   VOLTAGE: 1,000V CATIII P2 (IEC61010-1)
   CURRENT: 25A MAX.
   RESISTANCE: <5mΩ.
   TEMPERATURE: -20° C TO +80° C.
4. MOUNTING HOLE: REF. DIAGRAM
5. INSULATOR THREAD, M12 X 0.75
6. MAXIMUM PANEL THICKNESS: .40 (10.2).

PART NUMBER

CT2242-#

COLOR:
0 – BLACK
1 – BROWN
2 – RED
3 – ORANGE
4 – YELLOW
5 – GREEN
6 – BLUE
7 – PURPLE
8 – GRAY
9 – WHITE

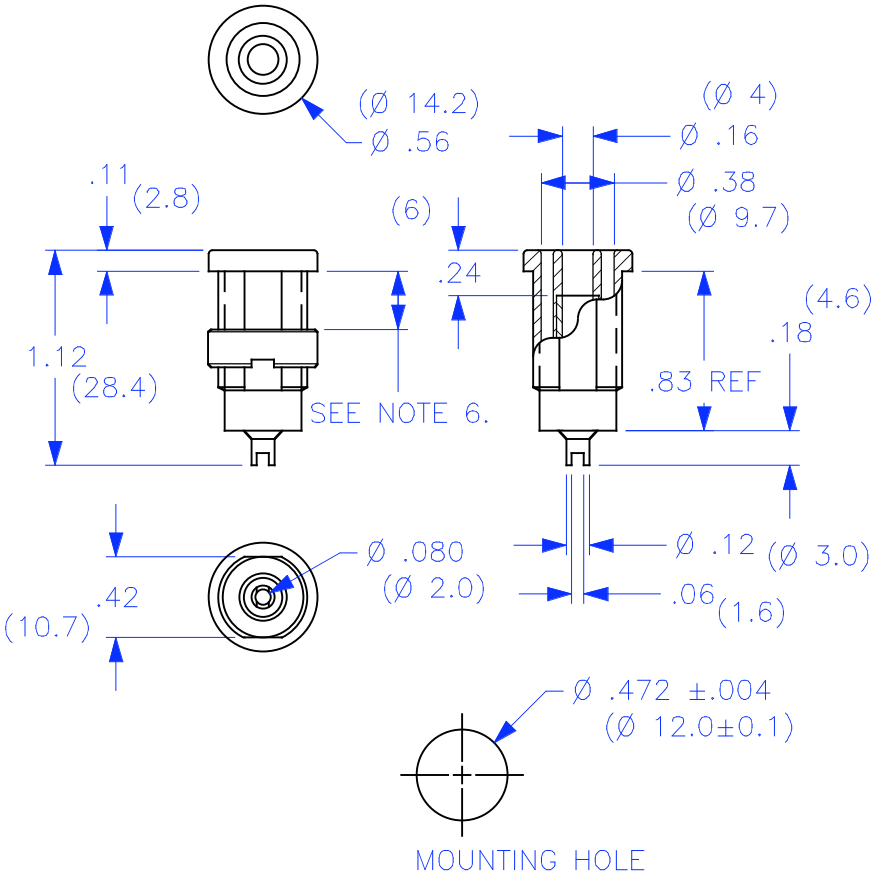

THIRD ANGLE PROJECTION

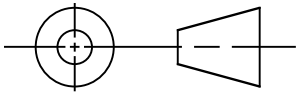

NEXT ASSY	USED ON
APPLICATION	

UNLESS OTHERWISE SPECIFIED
DIMENSIONS ARE IN INCHES
TOLERANCES ARE:
FRACTIONS ± 1/32
DECIMALS .XX ± .02, .XXX ±.005
DO NOT SCALE DRAWING

MATERIAL

FINISH

CONTRACT NO.

APPROVALS	DATE
DRAWN WDH	7/12/99
CHECKED	
ENGR.	
DESIGN ACTIVITY	

Cal Test Electronics
22820 Savi Ranch Parkway
Yorba Linda, CA 92887-4610

TITLE
4mm SAFETY SOCKET,
w/Ø .080(Ø 2mm)SOLDER FORK

SIZE	CAGE CODE	DWG. NO.	REV.
A	43F45	P224200	A

SCALE 1:1 SHEET 1 OF 1

Общество с ограниченной ответственностью «МосЧип» ИНН 7719860671 / КПП 771901001
Адрес: 105318, г.Москва, ул.Щербаковская д.3, офис 1107

Данный компонент на территории Российской Федерации

Вы можете приобрести в компании MosChip.

Для оперативного оформления запроса Вам необходимо перейти по данной ссылке:

http://moschip.ru/get-element

Вы можете разместить у нас заказ для любого Вашего проекта, будь то серийное производство или разработка единичного прибора.

В нашем ассортименте представлены ведущие мировые производители активных и пассивных электронных компонентов.

Нашей специализацией является поставка электронной компонентной базы двойного назначения, продукции таких производителей как XILINX, Intel (ex.ALTERA), Vicor, Microchip, Texas Instruments, Analog Devices, Mini-Circuits, Amphenol, Glenair.

Сотрудничество с глобальными дистрибьюторами электронных компонентов, предоставляет возможность заказывать и получать с международных складов практически любой перечень компонентов в оптимальные для Вас сроки.

На всех этапах разработки и производства наши партнеры могут получить квалифицированную поддержку опытных инженеров.

Система менеджмента качества компании отвечает требованиям в соответствии с ГОСТ Р ИСО 9001, ГОСТ РВ 0015-002 и ЭС РД 009

Офис по работе с юридическими лицами:

105318, г.Москва, ул.Щербаковская д.3, офис 1107, 1118, ДЦ «Щербаковский»

Телефон: +7 495 668-12-70 (многоканальный)

Факс: +7 495 668-12-70 (доб.304)

E-mail: info@moschip.ru

Skype отдела продаж:
moschip.ru
moschip.ru_4
moschip.ru_6
moschip.ru_9