BUD	PART NAME	HPG SERIES - PA66 NYLON HOLE PLUG	PART No.	HPG-14228 THROUGH HPG-142230	REV. DATE	3/24/15

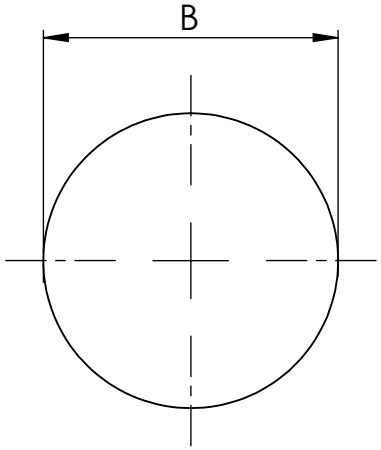

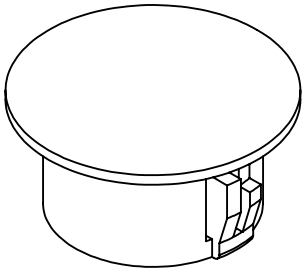

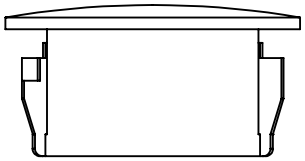

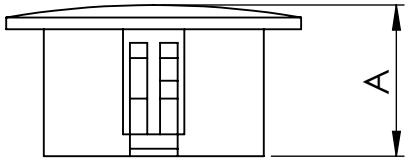

NOTES:

1- PA66 NYLON HOLE PLUG

2- MAX WALL THICKNESS:
14 Ga. STEEL & .125"[3.2] THICK PLASTIC

3- COLOR: BLACK

4- DIMENSIONS ARE INCH[MM]

5- TOLERANCE ALL DIMENSIONS = +/- 0.01[.25]

PART NUMBER	HOLE DIAMETER	DIM A	DIM B
HPG-14228	FITS 0.31[7.87]	0.32[8.1]	0.4[10.2]
HPG-142210	FITS 0.39[9.9]	0.41[10.4]	0.51[12.9]
HPG-142213	FITS 0.51[12.9]	0.43[10.9]	0.65[16.5]
HPG-142216	FITS 0.63[16]	0.4[10.2]	0.76[19.3]
HPG-142219	FITS 0.75[19]	0.4[10.2]	0.91[23.1]
HPG-142222	FITS 0.87[22.1]	0.45[11.4]	1.02[25.9]
HPG-142226	FITS 1.02[25.9]	0.48[12.2]	1.14[28.9]
HPG-142230	FITS 1.18[30]	0.47[11.9]	1.36[34.5]

Общество с ограниченной ответственностью «МосЧип» ИНН 7719860671 / КПП 771901001
Адрес: 105318, г.Москва, ул.Щербаковская д.3, офис 1107

Данный компонент на территории Российской Федерации

Вы можете приобрести в компании MosChip.

Для оперативного оформления запроса Вам необходимо перейти по данной ссылке:

http://moschip.ru/get-element

Вы можете разместить у нас заказ для любого Вашего проекта, будь то серийное производство или разработка единичного прибора.

В нашем ассортименте представлены ведущие мировые производители активных и пассивных электронных компонентов.

Нашей специализацией является поставка электронной компонентной базы двойного назначения, продукции таких производителей как XILINX, Intel (ex.ALTERA), Vicor, Microchip, Texas Instruments, Analog Devices, Mini-Circuits, Amphenol, Glenair.

Сотрудничество с глобальными дистрибьюторами электронных компонентов, предоставляет возможность заказывать и получать с международных складов практически любой перечень компонентов в оптимальные для Вас сроки.

На всех этапах разработки и производства наши партнеры могут получить квалифицированную поддержку опытных инженеров.

Система менеджмента качества компании отвечает требованиям в соответствии с ГОСТ Р ИСО 9001, ГОСТ РВ 0015-002 и ЭС РД 009

Офис по работе с юридическими лицами:

105318, г.Москва, ул.Щербаковская д.3, офис 1107, 1118, ДЦ «Щербаковский»

Телефон: +7 495 668-12-70 (многоканальный)

Факс: +7 495 668-12-70 (доб.304)

E-mail: info@moschip.ru

Skype отдела продаж:
moschip.ru
moschip.ru_4
moschip.ru_6
moschip.ru_9