8 | 7 | 6 | 5 | 4 | 3 | 2 | 1

THIS DRAWING IS UNPUBLISHED. RELEASED FOR PUBLICATION 20
© COPYRIGHT 20 BY TYCO ELECTRONICS CORPORATION. ALL RIGHTS RESERVED.

PART NUMBER	REV	FIRST USED	POWER UNIT	FEED TYPE
1852004-1	B	122500-1	LEADMAKER	POST FEED
1852004-2	B	565435-5	BENCH MODEL K	PRE FEED
1852004-3	B	354500-1	BENCH MODEL G	PRE FEED

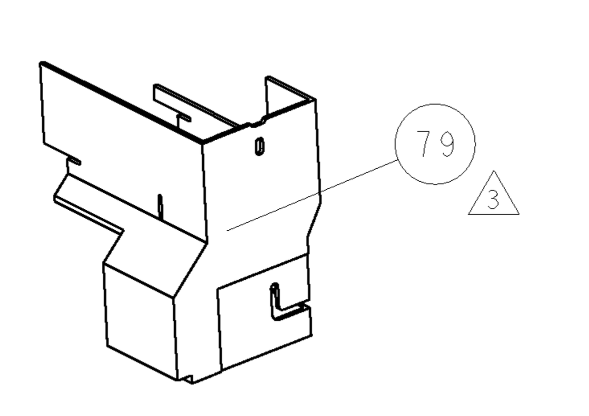

AMP-O-LECTRIC TERM GUARD

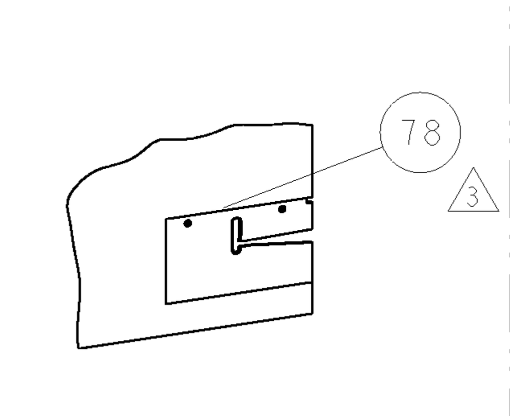

G TERMINATOR GUARD

TERMINAL NAME: RECEPTACLE, .093 DIAMETER						
TERMINAL PN	-	AMP TERMINAL - AMP CRIMP SPECS				
350221	-					
-	-	PAD LTR	CRIMP HEIGHT			WIRE SIZE
-	-	A	.029±.002[.74±0.05mm]			26 AWG
-	-	B	.029±.002[.74±0.05mm]			28 AWG
-	-	C	-			-
-	-	D	-			-
-	-	CRIMP	SIZE		TYPE	RANGE
-	-					
-	-	WIRE	.055 [1.40mm]		F	26-28 AWG
-	-	INSUL	.090 [2.29mm]		O	Ø.032-.057
WIRE STRIP LENGTH .133 -.148	TERM APPL SPEC 114-1008		FEED .405	APPL INSTRUCTIONS 408-8040		SET UP GAGE 458637-1

LOC	DIST
A	66

REVISIONS

P	LTR	DESCRIPTION	DATE	DWN	APVD
	A	RELEASED	16FEB2005	LG	GB
	B	EC 0150-0209-05	11MAR2005	LG	GB

△1 RECOMMENDED SPARE PARTS
△2 GREASE LIGHTLY
△3 GUARD MUST BE IN PLACE WHEN OPERATING APPLICATOR IN A BENCH MACHINE

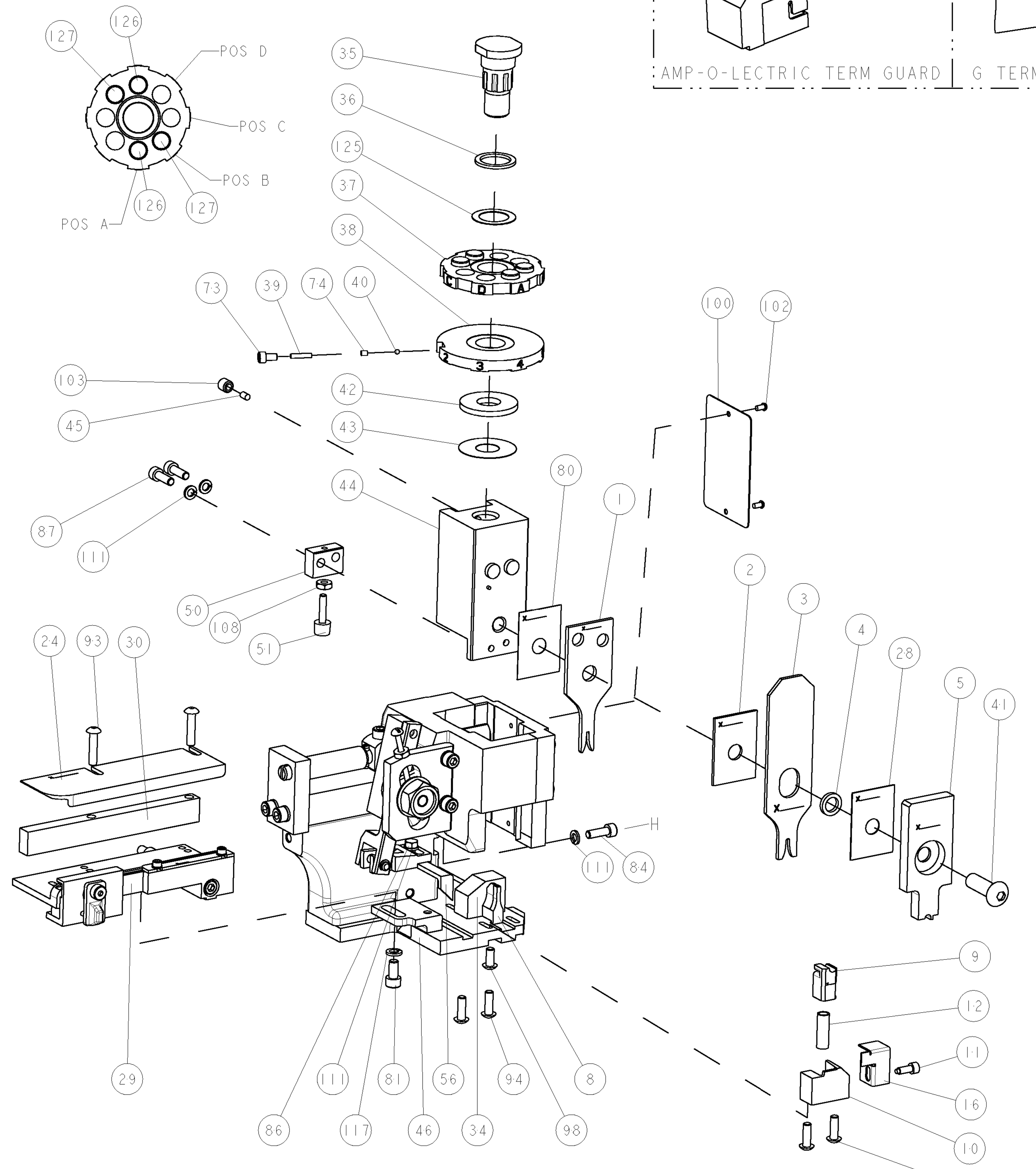

POST-FEED 1 5/8 STROKE

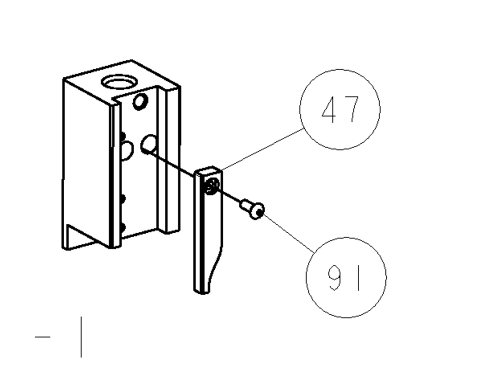

PRE-FEED 1 1/8 STROKE

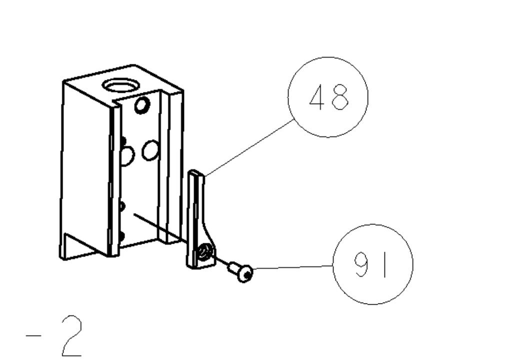

PRE-FEED 1 5/8 STROKE

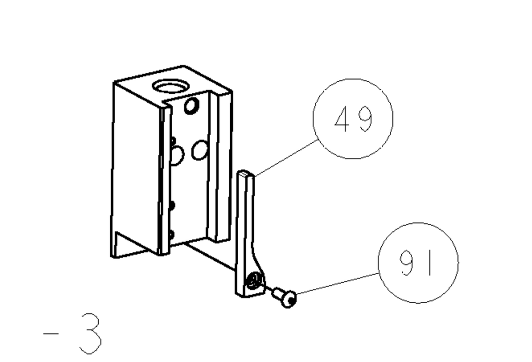

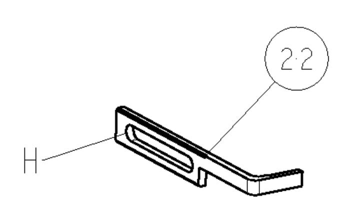

LEADMAKER

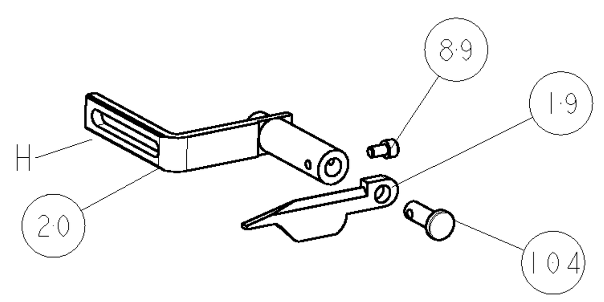

BENCH MACHINE

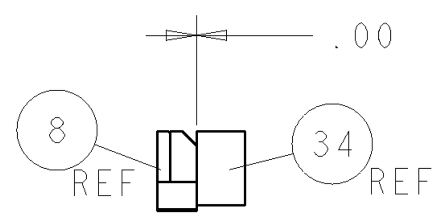

TERMINAL SUPPORT LOCATION

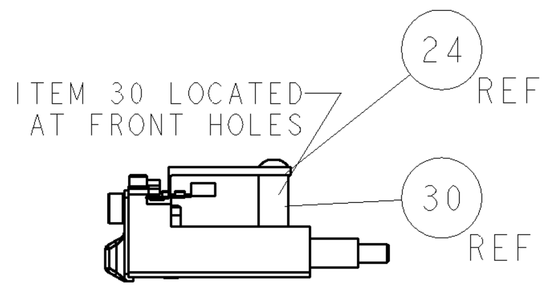

FEED TRACK POSITION

NOTE	-3	-2	-1	U/M	PART NO	DESCRIPTION	ITEM NO
	-	-	-	..	-	-	129
	-	-	-	..	-	-	128
	2	2	2	-	6-354779-7	PIN, WIRE DISC, .3325	127
	2	2	2	-	6-354779-8	PIN, WIRE DISC, .3330	126
	1	1	1	-	986950-1	WASHER, FLAT PRECISION	125
	1	1	1	-	217238-1	GENERAL INSTRUCTION PKG	124
	1	1	1	-	4088040	SF APPL INST 408-8040	123
	-	-	-	..	-	-	122
	-	-	-	..	-	-	121
	-	-	-	..	-	-	120
	-	-	-	..	-	-	119
	-	-	-	..	-	-	118
	1	1	1	-	21024-5	WASHER, SPRG LOCK, REG NO 10	117
	-	-	-	..	-	-	116
	-	-	-	..	-	-	115
	-	-	-	..	-	-	114
	-	-	-	..	-	-	113
	-	-	-	..	-	-	112
	4	4	4	-	21024-4	WASHER, SPRG LOCK, REG NO 8	111
	-	-	-	..	-	-	110
	-	-	-	..	-	-	109
	1	1	1	-	21018-5	NUT, HEX, REG 6-32	108
	-	-	-	..	-	-	107
	-	-	-	..	-	-	106
	-	-	-	..	-	-	105
	1	1	-	..	992031-1	PIN, CLEVIS	104
	1	1	1	-	21009-2	SCR, SET, SELF LOCKING 1/4-20 X .250	103
	2	2	2	-	21017-2	SCREW, DRIVE	102
	-	-	-	..	-	-	101
	1	1	1	-	461264-1	PLATE, IDENTIFICATION	100
	-	-	-	..	-	-	99
	1	1	1	-	22733-8	SCR, BHSC, SELF-LOCKING, 8-32 X .375	98
	-	-	-	..	-	-	97
	-	-	-	..	-	-	96
	-	-	-	..	-	-	95
	4	4	4	-	2-21002-2	SCR, BTN SKT HD CAP 8-32 X .500	94
	2	2	2	-	2-21002-4	SCR, BTN SKT HD CAP 8-32 X .750	93
	-	-	-	..	-	-	92
	1	1	1	-	1-21002-7	SCR, BTN SKT HD CAP 6-32 X .375	91
	-	-	-	..	-	-	90
	1	1	-	..	7-21000-9	SCR, SKT HD CAP 4-40 X .188	89
	-	-	-	..	-	-	88
	2	2	2	-	2-21000-7	SCR, SKT HD CAP 8-32 X .500	87
	1	1	1	-	2-22603-0	SCR, HEX HD CAP 8-32 X .312	86
	-	-	-	..	-	-	85
	1	1	1	-	2-21000-7	SCR, SKT HD CAP 8-32 X .500	84
	-	-	-	..	-	-	83
	-	-	-	..	-	-	82
	1	1	1	-	3-21000-4	SCR, SKT HD CAP 10-32 X .375	81
	1	1	1	-	455888-1	SPACER, CRIMPER	80
△3	-	REF	-	..	455749-1	GUARD WINDOW	79
△3	REF	-	-	..	679532-1	INSERT, GUARD	78
	-	-	-	..	-	-	77
	-	-	-	..	-	-	76
	-	-	-	..	-	-	75
	1	1	1	-	690603-1	SPRING ASSIST AMP-O-MATOR APPLICATOR	74

NOTE	-3	-2	-1	U/M	PART NO	DESCRIPTION	ITEM NO
	1	1	1	-	23030-1	SCR, SKT HD CAP 6-32 x .25	73
	-	-	-	..	-	-	72
	-	-	-	..	-	-	71
	-	-	-	..	-	-	70
	-	-	-	..	-	-	69
	-	-	-	..	-	-	68
	-	-	-	..	-	-	67
	-	-	-	..	-	-	66
	-	-	-	..	-	-	65
	-	-	-	..	-	-	64
	-	-	-	..	-	-	63
	-	-	-	..	-	-	62
	-	-	-	..	-	-	61
	-	-	-	..	-	-	60
	-	-	-	..	-	-	59
	-	-	-	..	-	-	58
	-	-	-	..	-	-	57
	1	1	1	-	458537-2	PAWL, FEED	56
	-	-	-	..	-	-	55
	-	-	-	..	-	-	54
	-	-	-	..	-	-	53
	-	-	-	..	-	-	52
	1	1	1	-	811242-2	BUMPER, HOLD DOWN	51
	1	1	1	-	690753-1	SPACER, TONKER	50
	1	-	-	..	690602-6	CAM, PRE FEED, 1 5/8	49
	-	1	-	..	690602-5	CAM, PRE FEED, 1 1/8	48
	-	-	1	-	690501-4	CAM, POST FEED, 1 5/8	47
	1	1	1	-	459456-1	APPL. BASIC SUB ASSEMBLY	46
	1	1	1	-	690191-1	PLUG,NYLON	45
	1	1	1	-	455673-1	RAM	44
	1	1	1	-	690125-1	SHIM SUB-ASSY	43
	1	1	1	-	690124-1	WASHER, RAM (.115)	42
	1	1	1	-	7-21002-9	SCR, BTN SKT HD CAP 5/16-24 X 1.00	41
	1	1	1	-	23241-6	BALL, STEEL	40
	1	1	1	-	690170-1	SPRING, COMPRESSION	39
	1	1	1	-	690142-1	DISC, INSULATION	38
	1	1	1	-	354777-1	WIRE DISC, ASSEMBLY	37
	1	1	1	-	22480-5	SPRING, COMPRESSION	36
	1	1	1	-	690212-1	POST, RAM	35
	1	1	1	-	690786-3	TERMINAL SUPPORT	34
	-	-	-	..	-	-	33
	-	-	-	..	-	-	32
	-	-	-	..	-	-	31
	1	1	1	-	1320908-2	SPACER, STRIP GUIDE	30
	1	1	1	-	1633091-1	ASSEMBLY, STRIP GUIDE	29
	1	1	1	-	455888-4	SPACER, CRIMPER	28
	-	-	-	..	-	-	27
	-	-	-	..	-	-	26
	-	-	-	..	-	-	25
	1	1	1	-	1320928-2	PLATE, STRIP GUIDE	24
	-	-	-	..	-	-	23
	-	-	1	-	690472-2	STRIPPER	22
	-	-	-	..	-	-	21
	1	1	-	..	679218-1	STRIPPER/ WIRE STOP ASSY	20
	1	1	-	..	458949-1	STRIPPER, SIDE	19
	-	-	-	..	-	-	18
	-	-	-	..	-	-	17
	1	1	1	-	318563-1	GUARD, FRONT CHIP	16
	-	-	-	..	-	-	15
	-	-	-	..	-	-	14
△1	-	-	-	..	-	-	13
	1	1	1	-	5-22280-0	SPRING, COMPRESSION	12
	1	1	1	-	690461-1	STOP, SHEAR	11
	1	1	1	-	690459-1	SHEAR HOLDER, FRONT	10
△1	1	1	1	-	462006-1	FLOATING SHEAR, FRONT	9
△1	1	1	1	-	1633106-1	ANVIL, COMBINATION .055	8
	-	-	-	..	-	-	7
	-	-	-	..	-	-	6
	1	1	1	-	2-455889-0	DEPRESSOR, SHEAR	5
	1	1	1	-	2-238011-2	BLOCK, CRIMPER SPACER	4
△1	1	1	1	-	4-456135-4	CRIMPER, INSULATION O PREMIUM	3
	1	1	1	-	1-455888-3	SPACER, CRIMPER	2
△1	1	1	1	-	456402-1	CRIMPER, WIRE PREMIUM	1

THIS DRAWING IS A CONTROLLED DOCUMENT FOR TYCO ELECTRONICS CORPORATION IT IS SUBJECT TO CHANGE AND THE CONTROLLING ENGINEERING ORGANIZATION SHOULD BE CONTACTED FOR THE LATEST REVISION.

DWN L.GROSS 03FEB2005
CHK R.KNEPPER 03FEB2005
APVD G.BAILEY 03FEB2005

DIMENSIONS: INCHES

TOLERANCES UNLESS OTHERWISE SPECIFIED:
0 PLC ±-
1 PLC ±0.1
2 PLC ±0.01
3 PLC ±0.001
4 PLC ±0.0001
ANGLES ±-

MATERIAL -
FINISH -
PRODUCT SPEC -
APPLICATION SPEC -
WEIGHT -

tyco Electronics
Tyco Electronics
Harrisburg, PA 17105-3608

NAME
SIDE FEED HDM APPLICATOR
-
-

SIZE A1 | CAGE CODE 00779 | DRAWING NO C-1852004 | RESTRICTED TO -

CUSTOMER DRAWING | SCALE 3:5 | SHEET 1 OF 1 | REV B

CUSTOMER VIEWABLE ASSEMBLY

Общество с ограниченной ответственностью «МосЧип» ИНН 7719860671 / КПП 771901001
Адрес: 105318, г.Москва, ул.Щербаковская д.3, офис 1107

Данный компонент на территории Российской Федерации

Вы можете приобрести в компании MosChip.

Для оперативного оформления запроса Вам необходимо перейти по данной ссылке:

http://moschip.ru/get-element

Вы можете разместить у нас заказ для любого Вашего проекта, будь то серийное производство или разработка единичного прибора.

В нашем ассортименте представлены ведущие мировые производители активных и пассивных электронных компонентов.

Нашей специализацией является поставка электронной компонентной базы двойного назначения, продукции таких производителей как XILINX, Intel (ex.ALTERA), Vicor, Microchip, Texas Instruments, Analog Devices, Mini-Circuits, Amphenol, Glenair.

Сотрудничество с глобальными дистрибьюторами электронных компонентов, предоставляет возможность заказывать и получать с международных складов практически любой перечень компонентов в оптимальные для Вас сроки.

На всех этапах разработки и производства наши партнеры могут получить квалифицированную поддержку опытных инженеров.

Система менеджмента качества компании отвечает требованиям в соответствии с ГОСТ Р ИСО 9001, ГОСТ РВ 0015-002 и ЭС РД 009

Офис по работе с юридическими лицами:

105318, г.Москва, ул.Щербаковская д.3, офис 1107, 1118, ДЦ «Щербаковский»

Телефон: +7 495 668-12-70 (многоканальный)

Факс: +7 495 668-12-70 (доб.304)

E-mail: info@moschip.ru

Skype отдела продаж:
moschip.ru
moschip.ru_4
moschip.ru_6
moschip.ru_9