THIS DRAWING IS UNPUBLISHED. RELEASED FOR PUBLICATION 20
© COPYRIGHT 20 - ALL RIGHTS RESERVED.

LOC	DIST
A1	-

REVISIONS

P	LTR	DESCRIPTION	DATE	DWN	APVD
	B2	CHANGE OF CODE A	12SEP2012	VA	FKA
	B3	X- -1 PNs OBSOLETED	06NOV2013	VA	FKA
	B4	NEW PRODUCT AND APPLICATION SPEC NO.	20AUG2015	AHM	FKA
	B5	1-1991226-1 - REACTIVATED	19APR2017	TSV	FKA

TITLE	CODING	TE ORDER-NO	QTY	PART DESCRIPTION	MATERIAL	SURFACE COLOUR	ITEM
1 POS. RING TOUNGUE, HOUSING, ASSY	Z	9-1991226-2	1	PERIPHERAL SEAL	MVQ-30	NATURAL	3
			1	1POS. RING TOUNGE, HOUSING, IPT 16-50mm²	PA66-GF35	ORANGE SIMILAR RAL 2003	2
			2	SLEEVE, IPT	CuZn39	Ni	1
1 POS. RING TOUNGUE, HOUSING, ASSY	F	6-1991226-2	1	PERIPHERAL SEAL	MVQ-30	NATURAL	3
			1	1POS. RING TOUNGE, HOUSING, IPT 16-50mm²	PA66-GF35	ORANGE SIMILAR RAL 2003	2
			2	SLEEVE, IPT	CuZn39	Ni	1
1 POS. RING TOUNGUE, HOUSING, ASSY	E	5-1991226-2	1	PERIPHERAL SEAL	MVQ-30	NATURAL	3
			1	1POS. RING TOUNGE, HOUSING, IPT 16-50mm²	PA66-GF35	ORANGE SIMILAR RAL 2003	2
			2	SLEEVE, IPT	CuZn39	Ni	1
1 POS. RING TOUNGUE, HOUSING, ASSY	D	4-1991226-2	1	PERIPHERAL SEAL	MVQ-30	NATURAL	3
			1	1POS. RING TOUNGE, HOUSING, IPT 16-50mm²	PA66-GF35	ORANGE SIMILAR RAL 2003	2
			2	SLEEVE, IPT	CuZn39	Ni	1
1 POS. RING TOUNGUE, HOUSING, ASSY	C	3-1991226-2	1	PERIPHERAL SEAL	MVQ-30	NATURAL	3
			1	1POS. RING TOUNGE, HOUSING, IPT 16-50mm²	PA66-GF35	ORANGE SIMILAR RAL 2003	2
			2	SLEEVE, IPT	CuZn39	Ni	1
1 POS. RING TOUNGUE, HOUSING, ASSY	B	2-1991226-2	1	PERIPHERAL SEAL	MVQ-30	NATURAL	3
			1	1POS. RING TOUNGE, HOUSING, IPT 16-50mm²	PA66-GF35	ORANGE SIMILAR RAL 2003	2
			2	SLEEVE, IPT	CuZn39	Ni	1
1 POS. RING TOUNGUE, HOUSING, ASSY	A	1-1991226-2	1	PERIPHERAL SEAL	MVQ-30	NATURAL	3
			1	1POS. RING TOUNGE, HOUSING, IPT 16-50mm²	PA66-GF35	ORANGE SIMILAR RAL 2003	2
			2	SLEEVE, IPT	CuZn39	Ni	1
1 POS. RING TOUNGUE, HOUSING, ASSY		9-1991226-1	1	PERIPHERAL SEAL	MVQ-30	NATURAL	3
			1	1POS. RING TOUNGE, HOUSING, IPT 16-50mm²	PA66-GF35	BLACK SIMILAR RAL 9011	2
			2	SLEEVE, IPT	CuZn39	Ni	1
1 POS. RING TOUNGUE, HOUSING, ASSY	F	6-1991226-1	1	PERIPHERAL SEAL	MVQ-30	NATURAL	3
			1	1POS. RING TOUNGE, HOUSING, IPT 16-50mm²	PA66-GF35	BLACK SIMILAR RAL 9011	2
			2	SLEEVE, IPT	CuZn39	Ni	1
1 POS. RING TOUNGUE, HOUSING, ASSY	E	5-1991226-1	1	PERIPHERAL SEAL	MVQ-30	NATURAL	3
			1	1POS. RING TOUNGE, HOUSING, IPT 16-50mm²	PA66-GF35	BLACK SIMILAR RAL 9011	2
			2	SLEEVE, IPT	CuZn39	Ni	1
1 POS. RING TOUNGUE, HOUSING, ASSY	D	4-1991226-1	1	PERIPHERAL SEAL	MVQ-30	NATURAL	3
			1	1POS. RING TOUNGE, HOUSING, IPT 16-50mm²	PA66-GF35	BLACK SIMILAR RAL 9011	2
			2	SLEEVE, IPT	CuZn39	Ni	1
1 POS. RING TOUNGUE, HOUSING, ASSY	C	3-1991226-1	1	PERIPHERAL SEAL	MVQ-30	NATURAL	3
			1	1POS. RING TOUNGE, HOUSING, IPT 16-50mm²	PA66-GF35	BLACK SIMILAR RAL 9011	2
			2	SLEEVE, IPT	CuZn39	Ni	1
1 POS. RING TOUNGUE, HOUSING, ASSY	B	2-1991226-1	1	PERIPHERAL SEAL	MVQ-30	NATURAL	3
			1	1POS. RING TOUNGE, HOUSING, IPT 16-50mm²	PA66-GF35	BLACK SIMILAR RAL 9011	2
			2	SLEEVE, IPT	CuZn39	Ni	1
1 POS. RING TOUNGUE, HOUSING, ASSY	A	1-1991226-1	1	PERIPHERAL SEAL	MVQ-30	NATURAL	3
			1	1POS. RING TOUNGE, HOUSING, IPT 16-50mm²	PA66-GF35	BLACK SIMILAR RAL 9011	2
			2	SLEEVE, IPT	CuZn39	Ni	1

OBSOLETE

B5

CODINGS

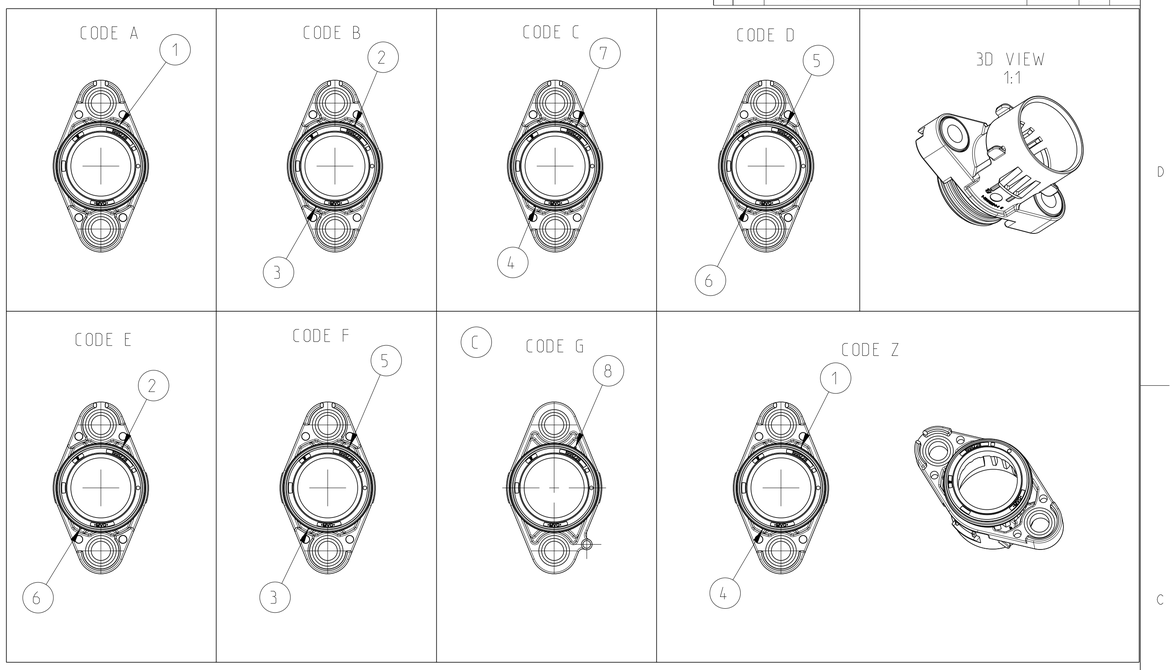

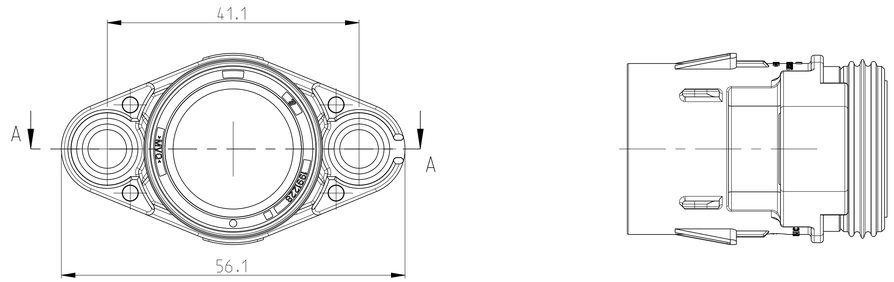

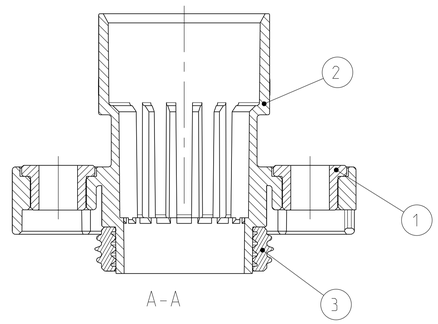

NOTES:

1. PACKAGING SPECIFICATION
   PIECES PACKED IN CARTON WITH LAYER PAD

2- -7 AS SHOWN

THIS DRAWING IS A CONTROLLED DOCUMENT.

DIMENSIONS: mm

TOLERANCES UNLESS OTHERWISE SPECIFIED: 0 PLC ±, 1 PLC ±, 2 PLC ±0.5, 3 PLC ±, 4 PLC ±, ANGLES ±2°

MATERIAL - -

FINISH - -

DWN	S. GURURAJ	29JAN2009
CHK	M. HARRIS	29JAN2009
APVD	J. MARSH	29JAN2009

PRODUCT SPEC 108-94293

APPLICATION SPEC 114-94133

WEIGHT 0.020 Kg

TE Connectivity

NAME 1POS. RING TONGUE, HOUSING, ASSY IPT 16-50 mm sq. -

SIZE	CAGE CODE	DRAWING NO	RESTRICTED TO
A1	00779	C-1991226	-

CUSTOMER DRAWING | SCALE 2:1 | SHEET 1 OF 1 | REV B5

4805 (3/11)

Общество с ограниченной ответственностью «МосЧип» ИНН 7719860671 / КПП 771901001
Адрес: 105318, г.Москва, ул.Щербаковская д.3, офис 1107

Данный компонент на территории Российской Федерации

Вы можете приобрести в компании MosChip.

Для оперативного оформления запроса Вам необходимо перейти по данной ссылке:

http://moschip.ru/get-element

Вы можете разместить у нас заказ для любого Вашего проекта, будь то серийное производство или разработка единичного прибора.

В нашем ассортименте представлены ведущие мировые производители активных и пассивных электронных компонентов.

Нашей специализацией является поставка электронной компонентной базы двойного назначения, продукции таких производителей как XILINX, Intel (ex.ALTERA), Vicor, Microchip, Texas Instruments, Analog Devices, Mini-Circuits, Amphenol, Glenair.

Сотрудничество с глобальными дистрибьюторами электронных компонентов, предоставляет возможность заказывать и получать с международных складов практически любой перечень компонентов в оптимальные для Вас сроки.

На всех этапах разработки и производства наши партнеры могут получить квалифицированную поддержку опытных инженеров.

Система менеджмента качества компании отвечает требованиям в соответствии с ГОСТ Р ИСО 9001, ГОСТ РВ 0015-002 и ЭС РД 009

Офис по работе с юридическими лицами:

105318, г.Москва, ул.Щербаковская д.3, офис 1107, 1118, ДЦ «Щербаковский»

Телефон: +7 495 668-12-70 (многоканальный)

Факс: +7 495 668-12-70 (доб.304)

E-mail: info@moschip.ru

Skype отдела продаж:
moschip.ru
moschip.ru_4
moschip.ru_6
moschip.ru_9