PART NAME	NBF SERIES PLASTIC NEMA BOX	PART No.	NBF-32002 & NBF-32102 & NBF-32202 & NBF-32302 & NBF-32402	REVISION DATE	8/31/2010

MATERIAL	FLAMMABILITY RATING	CONTINUOUS OPERATING TEMP.
ABS	UL94-HB	-40˚C ~ +60˚C / -40˚F ~ 140˚F
CLEAR PC	UL94-V0 UV STABLILIZED	-40˚C ~ +130˚C / -40˚F ~ 266˚F
ABS / PC BLEND	UL94-5VA	-40˚C ~ +85˚C / -40˚F ~ 185˚F
PBT / PC BLEND	UL94-5VA + UV (f1)	-40˚C ~ +75˚C / -40˚F ~ 167˚F

FINISH:
BODY_____ LIGHT GRAY
COVER_____ LIGHT GRAY OR CLEAR
LATCHES & HINGES_____ PLASTIC
WALL MOUNTING BRACKETS__ STAINLESS STEEL
& HARDWARE

BODY

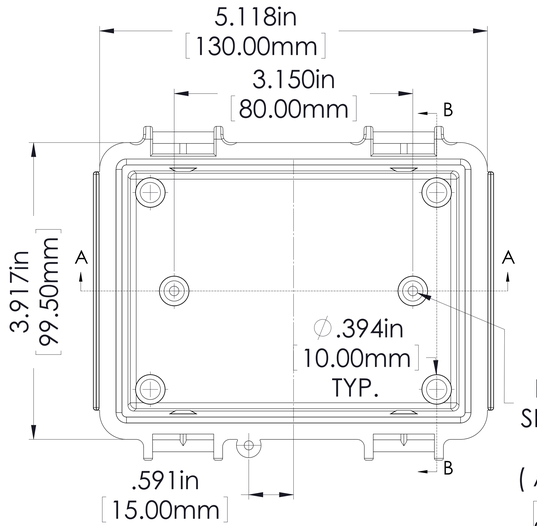

∅.126in
[3.20mm]
FOR M4 x 10mm LG.
SELF-TAPPING SCREWS
2 PLCS.
(ABS VERSIONS ONLY)

M4 THREADED INSERTS
ON ALL OTHER VERSIONS
USE M4 x 8mm LG.
MACHINE SCREWS.
2 PLCS.

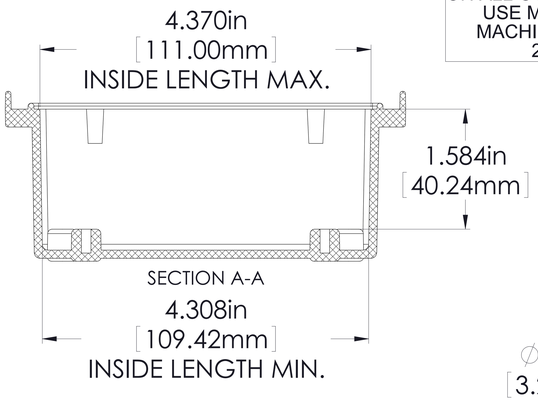

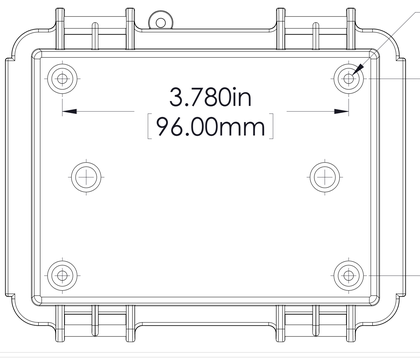

∅.126in
[3.20mm]
FOR M4 x 10mm LG.
SELF-TAPPING SCREWS
4 PLCS.

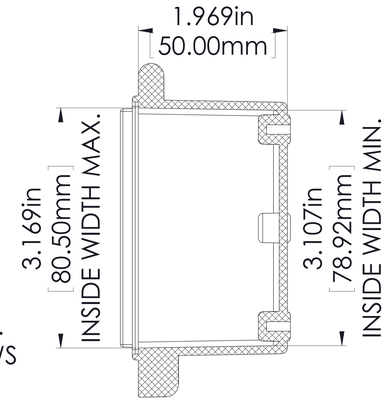

SECTION B-B

ASSEMBLY

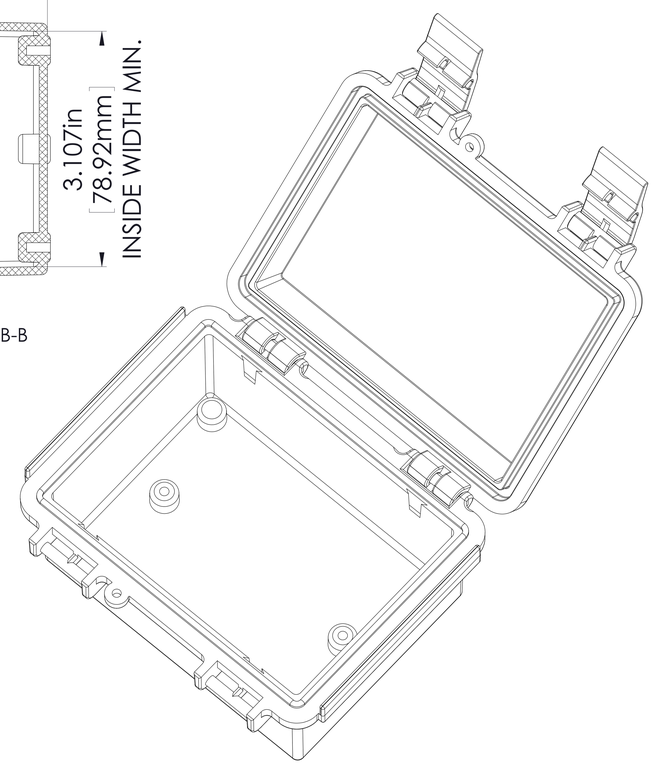

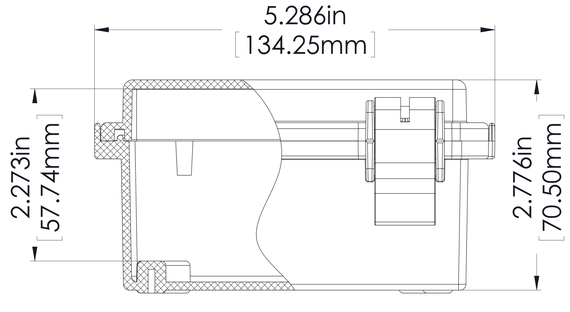

COVER

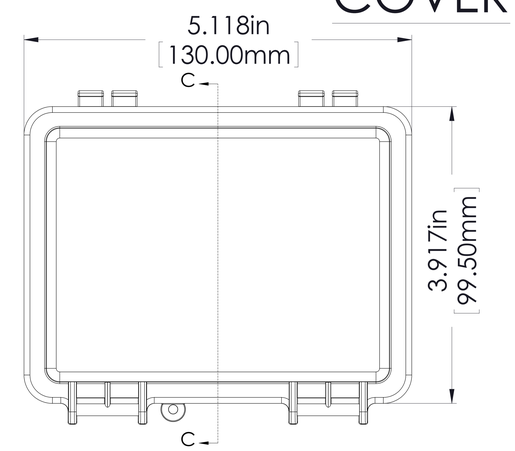

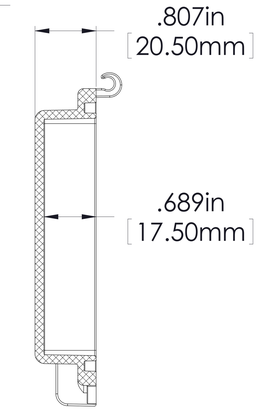

SECTION C-C

NOTES:

1) UNIT COMES COMPLETE WITH (4) WALL MOUNTING BRACKETS & (4) M4 x 10mm LG. SELF-TAPPING SCREWS. (NOT SHOWN)

2) BOXES DESIGNED TO MEET FOLLOWING STANDARDS: NEMA 1,2,4,4X AND IEC529-IP65 REQUIREMENTS.

TOLERANCES:

ALL DIMENSIONS HAVE
±0.039in. [±1mm] TOLERANCE
UNLESS OTHERWISE SPECIFIED.

PART NO.	MATERIAL		USE
	BODY	COVER	
NBF-32002	ABS	ABS	INDOOR
NBF-32102	ABS / PC	ABS / PC	INDOOR
NBF-32202	ABS / PC	CLEAR PC	INDOOR
NBF-32302	PBT / PC	PBT / PC	OUTDOOR
NBF-32402	PBT / PC	CLEAR PC	OUTDOOR

Общество с ограниченной ответственностью «МосЧип» ИНН 7719860671 / КПП 771901001
Адрес: 105318, г.Москва, ул.Щербаковская д.3, офис 1107

Данный компонент на территории Российской Федерации

Вы можете приобрести в компании MosChip.

Для оперативного оформления запроса Вам необходимо перейти по данной ссылке:

http://moschip.ru/get-element

Вы можете разместить у нас заказ для любого Вашего проекта, будь то серийное производство или разработка единичного прибора.

В нашем ассортименте представлены ведущие мировые производители активных и пассивных электронных компонентов.

Нашей специализацией является поставка электронной компонентной базы двойного назначения, продукции таких производителей как XILINX, Intel (ex.ALTERA), Vicor, Microchip, Texas Instruments, Analog Devices, Mini-Circuits, Amphenol, Glenair.

Сотрудничество с глобальными дистрибьюторами электронных компонентов, предоставляет возможность заказывать и получать с международных складов практически любой перечень компонентов в оптимальные для Вас сроки.

На всех этапах разработки и производства наши партнеры могут получить квалифицированную поддержку опытных инженеров.

Система менеджмента качества компании отвечает требованиям в соответствии с ГОСТ Р ИСО 9001, ГОСТ РВ 0015-002 и ЭС РД 009

Офис по работе с юридическими лицами:

105318, г.Москва, ул.Щербаковская д.3, офис 1107, 1118, ДЦ «Щербаковский»

Телефон: +7 495 668-12-70 (многоканальный)

Факс: +7 495 668-12-70 (доб.304)

E-mail: info@moschip.ru

Skype отдела продаж:
moschip.ru
moschip.ru_4
moschip.ru_6
moschip.ru_9