X

Kontaktanordnung
contact arrangement

48 WW - Kontakte
48 ww - contacts

▬ = Kontaktposition belegt
= position with contact

▫ = Kontaktposition nicht belegt
= position without contact

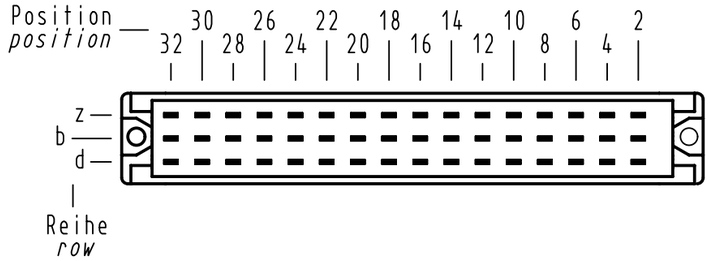

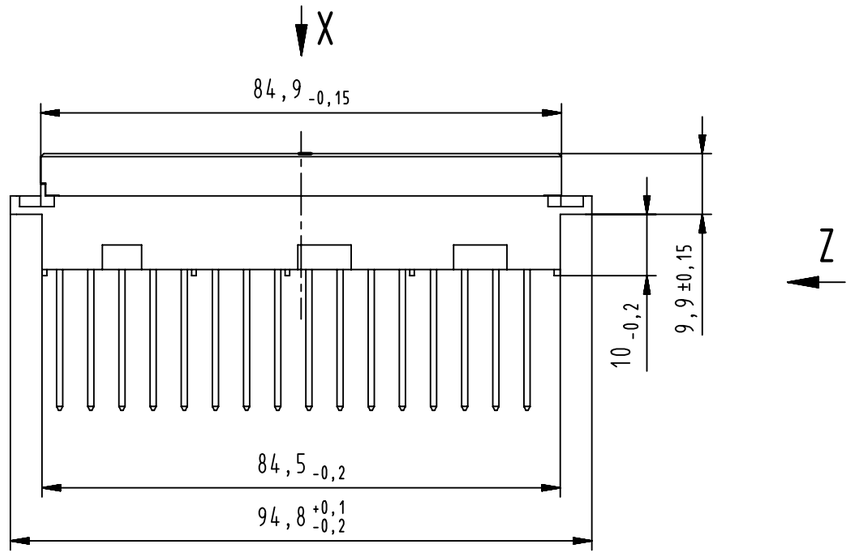

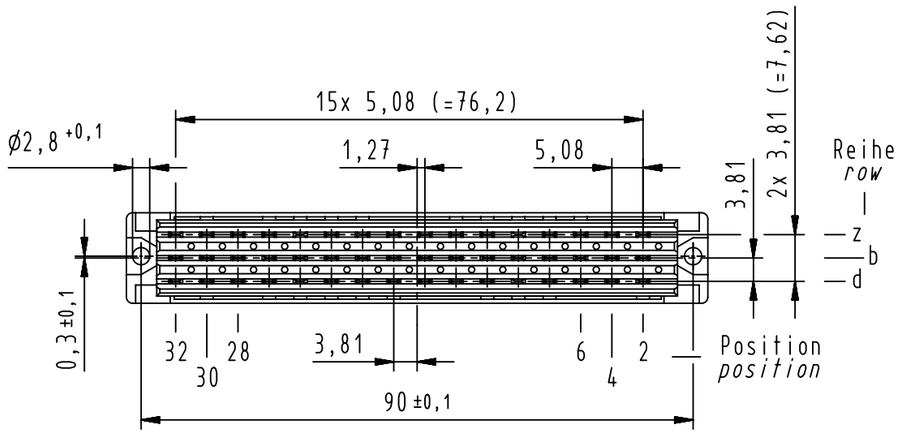

Z (2:1)

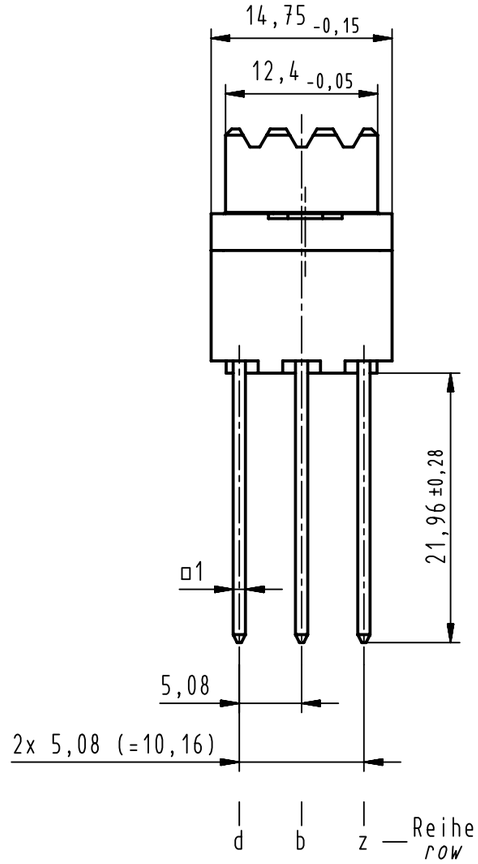

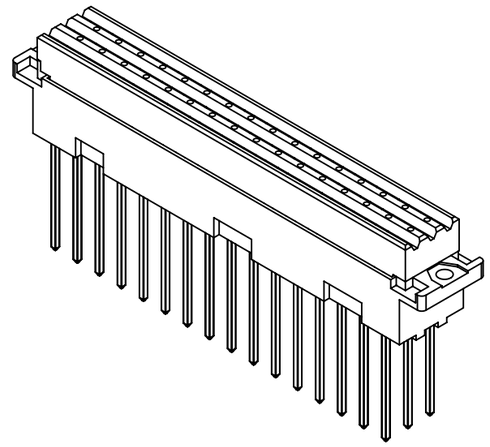

09 06 248 7821	3
09 06 248 6821	2
09 06 248 2821	1
Bestell-Nr. *part-no.*	Anforderungsstufe *performance level* (1)

(1) weitere Informationen siehe: DS 09 06 210 00 01
further information see: DS 09 06 210 00 01

All Dimensions in mm Original Size DIN A3	Scale 1:1	Free size tol. IEC 60603-2		Ref. Sub. TB 0906248X821 Mod. 36023 v. 18.03.10	
All rights reserved	Created by HAGEMEYERE	Inspected by LEHNERT	Standardisation HOFFMANN	Date 2013-01-30	State Final Release
Department EC PD - DE	Title DIN Power type F female ww 22 straight				Doc-Key / ECM-Nr. 100184594/UGD/019/B 500000058142
HARTING Electronics GmbH D-32339 Espelkamp	Type TB	Number 0906248X821		Rev. B	Page 1/1

A3

Общество с ограниченной ответственностью «МосЧип» ИНН 7719860671 / КПП 771901001
Адрес: 105318, г.Москва, ул.Щербаковская д.3, офис 1107

Данный компонент на территории Российской Федерации

Вы можете приобрести в компании MosChip.

Для оперативного оформления запроса Вам необходимо перейти по данной ссылке:

http://moschip.ru/get-element

Вы можете разместить у нас заказ для любого Вашего проекта, будь то серийное производство или разработка единичного прибора.

В нашем ассортименте представлены ведущие мировые производители активных и пассивных электронных компонентов.

Нашей специализацией является поставка электронной компонентной базы двойного назначения, продукции таких производителей как XILINX, Intel (ex.ALTERA), Vicor, Microchip, Texas Instruments, Analog Devices, Mini-Circuits, Amphenol, Glenair.

Сотрудничество с глобальными дистрибьюторами электронных компонентов, предоставляет возможность заказывать и получать с международных складов практически любой перечень компонентов в оптимальные для Вас сроки.

На всех этапах разработки и производства наши партнеры могут получить квалифицированную поддержку опытных инженеров.

Система менеджмента качества компании отвечает требованиям в соответствии с ГОСТ Р ИСО 9001, ГОСТ РВ 0015-002 и ЭС РД 009

Офис по работе с юридическими лицами:

105318, г.Москва, ул.Щербаковская д.3, офис 1107, 1118, ДЦ «Щербаковский»

Телефон: +7 495 668-12-70 (многоканальный)

Факс: +7 495 668-12-70 (доб.304)

E-mail: info@moschip.ru

Skype отдела продаж:
moschip.ru
moschip.ru_4
moschip.ru_6
moschip.ru_9