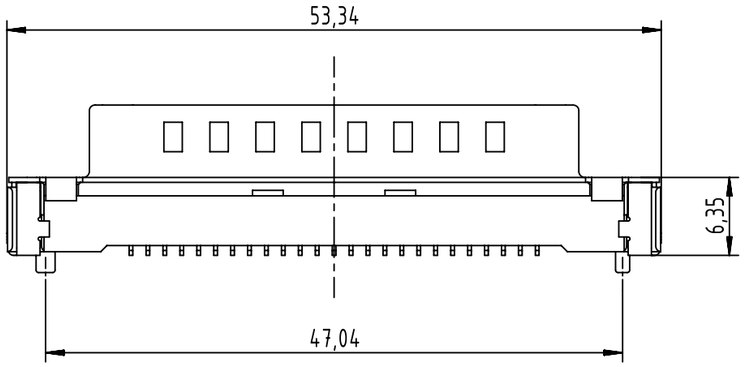


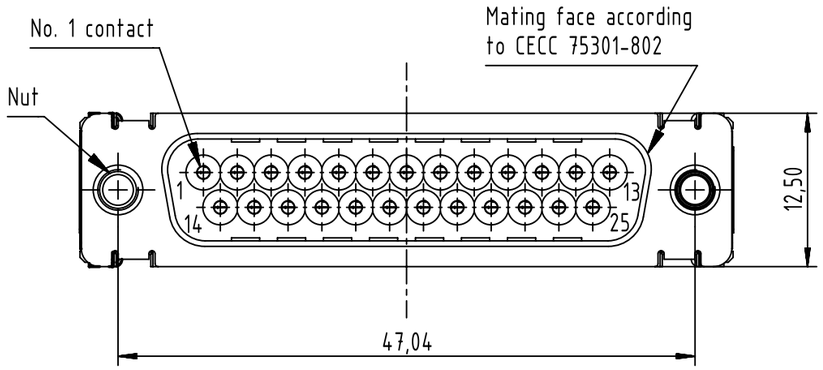


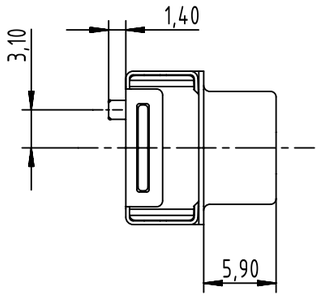


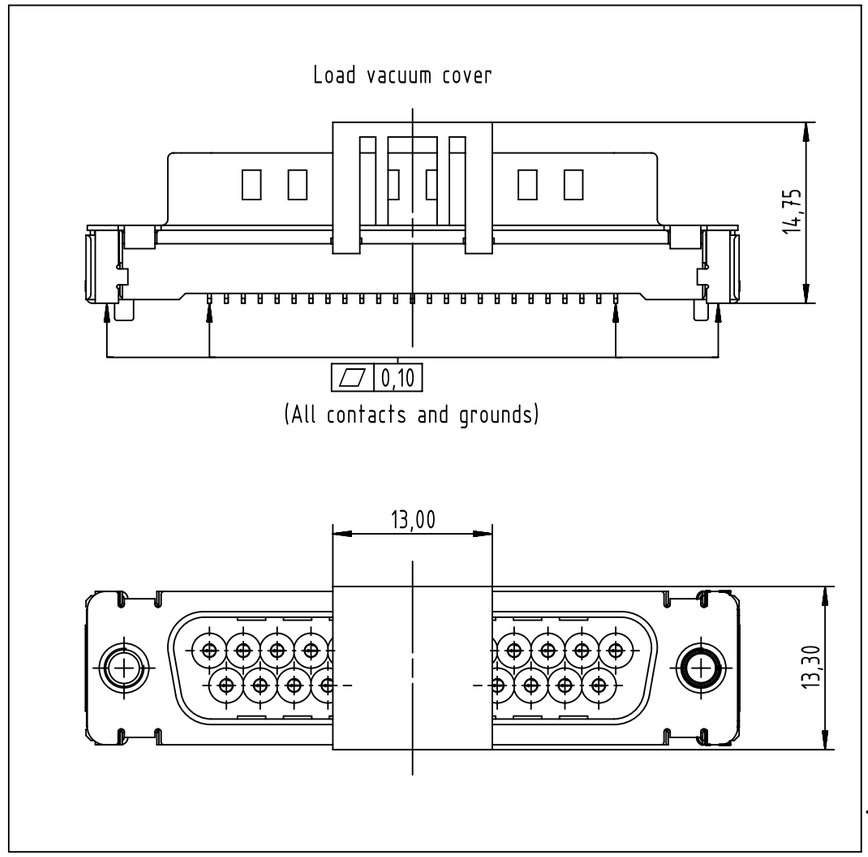


PCB layout, component side

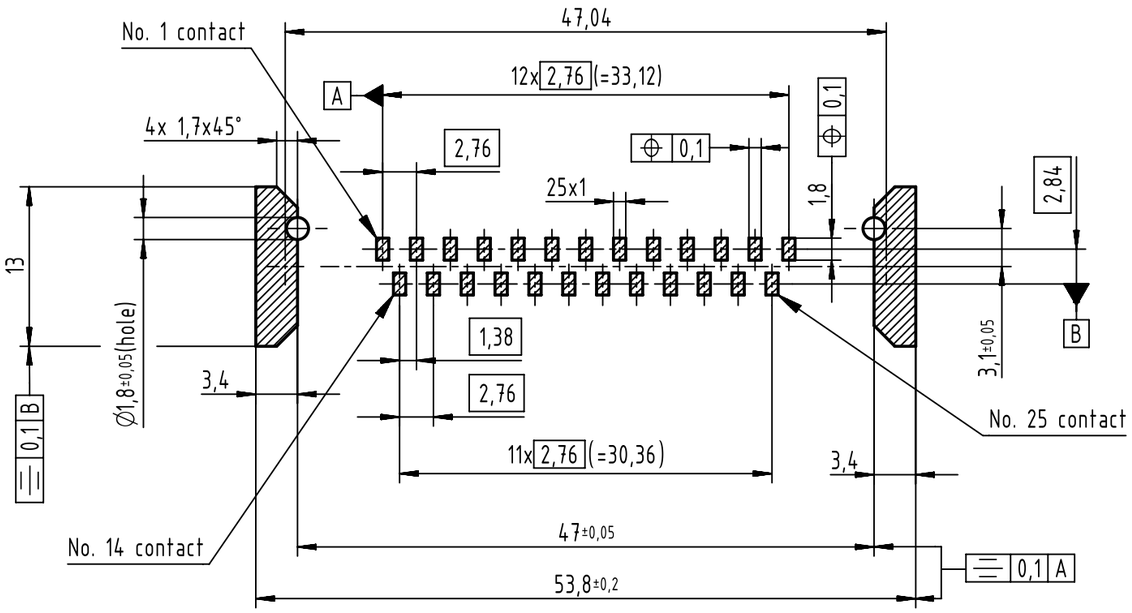


Max. Temperature: 260° during 10 seconds.
Find further technical information on DS 09550200302.

| Part number | PL | Nut | Index designation | |
|---|---|---|---|---|
| 0955 329 3811 741 | 1 | M3 | Black insulator | Reel Packaging: 140 connectors |
| 0955 329 3812 741 | 1 | 4-40 UNC | | |
| 0955 329 6811 741 | 2 | M3 | | |
| 0955 329 6812 741 | 2 | 4-40 UNC | | |
| 0955 329 7811 741 | 3 | M3 | | |
| 0955 329 7812 741 | 3 | 4-40 NUX | | |

All Dimensions in mm
Original Size DIN A3

Scale 2:1 | Free size tol. | Ref. | Sub.

All rights reserved

Department EC PD - CN

HARTING Electronics GmbH
D-32339 Espelkamp

| Created by | Inspected by | Standardisation | Date | State |
|---|---|---|---|---|
| ZHUANGJ | LUOK | HOFFMANN | 2015-03-03 | Final Release |

Title: D-Sub str SMT 25-pole male ass with nut and ground pad

Doc-Key / ECM-Nr.: 100236628/UGD/001/B 500000084919

Type: TB | Number: 0955329X81X | Rev.: B | Page: 1/1

A3

Общество с ограниченной ответственностью «МосЧип» ИНН 7719860671 / КПП 771901001
Адрес: 105318, г.Москва, ул.Щербаковская д.3, офис 1107

**Данный компонент на территории Российской Федерации**

**Вы можете приобрести в компании MosChip.**

Для оперативного оформления запроса Вам необходимо перейти по данной ссылке:

http://moschip.ru/get-element

Вы можете разместить у нас заказ для любого Вашего проекта, будь то серийное производство или разработка единичного прибора.

В нашем ассортименте представлены ведущие мировые производители активных и пассивных электронных компонентов.

Нашей специализацией является поставка электронной компонентной базы двойного назначения, продукции таких производителей как XILINX, Intel (ex.ALTERA), Vicor, Microchip, Texas Instruments, Analog Devices, Mini-Circuits, Amphenol, Glenair.

Сотрудничество с глобальными дистрибьюторами электронных компонентов, предоставляет возможность заказывать и получать с международных складов практически любой перечень компонентов в оптимальные для Вас сроки.

На всех этапах разработки и производства наши партнеры могут получить квалифицированную поддержку опытных инженеров.

Система менеджмента качества компании отвечает требованиям в соответствии с ГОСТ Р ИСО 9001, ГОСТ РВ 0015-002 и ЭС РД 009

**Офис по работе с юридическими лицами:**

105318, г.Москва, ул.Щербаковская д.3, офис 1107, 1118, ДЦ «Щербаковский»

Телефон: +7 495 668-12-70 (многоканальный)

Факс: +7 495 668-12-70 (доб.304)

E-mail: info@moschip.ru

Skype отдела продаж:
moschip.ru
moschip.ru_4
moschip.ru_6
moschip.ru_9