THIS DRAWING IS UNPUBLISHED. RELEASED FOR PUBLICATION .19 .
© COPYRIGHT 19 BY AMP INCORPORATED. ALL RIGHTS RESERVED.

LOC	DIST
CE	00

REVISIONS

P	LTR	DESCRIPTION	DATE	DWN	APVD
	A	REV PER 0B60-0031-01	04JUN2001	BB	DK
	B	REVISE PER 0A00-0138-01	13AUG2001	BB	DK
	C	REVISE PER ECR-06-014872	20JUN2006	BB	DK

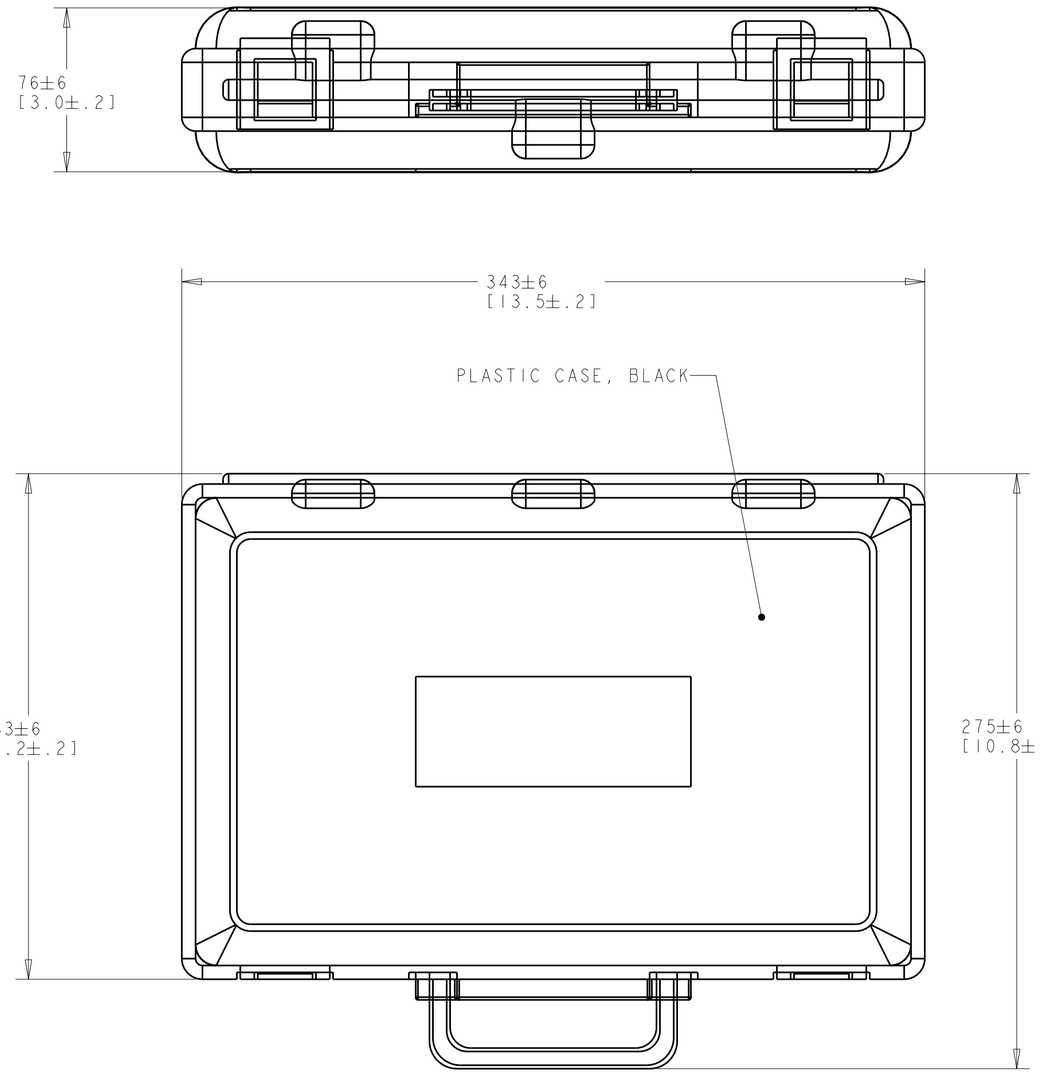

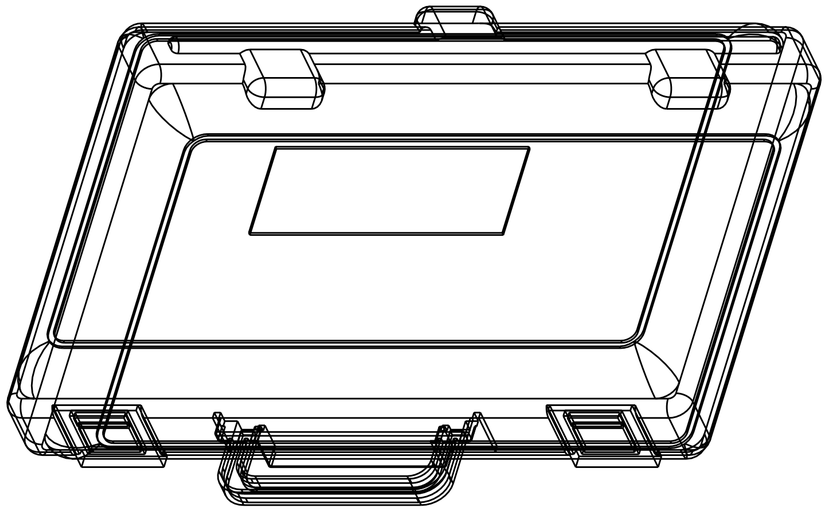

1. 1278861-1 INCLUDES MT-RJ ADAPTER (1),
   MT-RJ TO SC SIMPLEX CABLE ASSEMBLY (2),
   MT-RJ(PINS) TO SC SIMPLEX CABLE ASSEMBLY (1),
   MT-RJ TO MT-RJ CABLE ASSEMBLY (1),
   AND 50/125 MANDREL (2).

2. 1278861-2 INCLUDES MT-RJ ADAPTER (1),
   MT-RJ TO ST SIMPLEX CABLE ASSEMBLY (2),
   MT-RJ(PINS) TO ST SIMPLEX CABLE ASSEMBLY (1),
   MT-RJ TO MT-RJ CABLE ASSEMBLY (1),
   AND 50/125 MANDREL (2).

3. 1278861-3 INCLUDES
   MT-RJ TO MT-RJ CABLE ASSEMBLY (2),
   AND 50/125 MANDREL (2).

4. 1278861-4 INCLUDES MT-RJ ADAPTER (1),
   MT-RJ (SECURE HOUSING) TO SC SIMPLEX CABLE ASSEMBLY (2),
   MT-RJ (PINS) TO SC SIMPLEX CABLE ASSEMBLY (1),
   MT-RJ (SECURE HOUSING) TO MT-RJ CABLE ASSEMBLY (1),
   AND 50/125 MANDREL (2).

5. 1278861-5 INCLUDES MT-RJ ADAPTER (1),
   MT-RJ (SECURE HOUSING) TO ST SIMPLEX CABLE ASSEMBLY (2),
   MT-RJ (PINS) TO ST SIMPLEX CABLE ASSEMBLY (1),
   MT-RJ (SECURE HOUSING) TO MT-RJ CABLE ASSEMBLY (1),
   50/125 MANDREL (2).

6. 1278861-6 INCLUDES
   MT-RJ (SECURE HOUSING) TO MT-RJ CABLE ASSEMBLY (2),
   AND 50/125 MANDREL (2).

TEST EQUIPTMENT CONNECTION	PART NUMBER
MT-RJ	1278861-6
ST SIMPLEX	1278861-5
SC SIMPLEX	1278861-4
MT-RJ	1278861-3
ST SIMPLEX	1278861-2
SC SIMPLEX	1278861-1

THIS DRAWING IS A CONTROLLED DOCUMENT FOR AMP INCORPORATED. IT IS SUBJECT TO CHANGE AND THE CONTROLLING ENGINEERING ORGANIZATION SHOULD BE CONTACTED FOR THE LATEST REVISION.

DIMENSIONS: mm [INCHES]

TOLERANCES UNLESS OTHERWISE SPECIFIED:
0 PLC ±-
1 PLC ±-
2 PLC ±-
3 PLC ±-
4 PLC ±-
ANGLES ±-

MATERIAL -
FINISH -

DWN D.PULEO 22SEP99
CHK R.GALLAGHER 22SEP99
APVD R.EDWARDS 22SEP99
PRODUCT SPEC -
APPLICATION SPEC -
WEIGHT -

AMP
AMP Incorporated
Harrisburg, PA 17105-3608

NAME MT-RJ TEST CABLE KIT, 50/125um
-

SIZE	CAGE CODE	DRAWING NO
A2	00779	C-1278861

CUSTOMER DRAWING

SCALE	SHEET	OF	REV
NTS	1	1	C

Общество с ограниченной ответственностью «МосЧип» ИНН 7719860671 / КПП 771901001
Адрес: 105318, г.Москва, ул.Щербаковская д.3, офис 1107

Данный компонент на территории Российской Федерации

Вы можете приобрести в компании MosChip.

Для оперативного оформления запроса Вам необходимо перейти по данной ссылке:

http://moschip.ru/get-element

Вы можете разместить у нас заказ для любого Вашего проекта, будь то серийное производство или разработка единичного прибора.

В нашем ассортименте представлены ведущие мировые производители активных и пассивных электронных компонентов.

Нашей специализацией является поставка электронной компонентной базы двойного назначения, продукции таких производителей как XILINX, Intel (ex.ALTERA), Vicor, Microchip, Texas Instruments, Analog Devices, Mini-Circuits, Amphenol, Glenair.

Сотрудничество с глобальными дистрибьюторами электронных компонентов, предоставляет возможность заказывать и получать с международных складов практически любой перечень компонентов в оптимальные для Вас сроки.

На всех этапах разработки и производства наши партнеры могут получить квалифицированную поддержку опытных инженеров.

Система менеджмента качества компании отвечает требованиям в соответствии с ГОСТ Р ИСО 9001, ГОСТ РВ 0015-002 и ЭС РД 009

Офис по работе с юридическими лицами:

105318, г.Москва, ул.Щербаковская д.3, офис 1107, 1118, ДЦ «Щербаковский»

Телефон: +7 495 668-12-70 (многоканальный)

Факс: +7 495 668-12-70 (доб.304)

E-mail: info@moschip.ru

Skype отдела продаж:
moschip.ru
moschip.ru_4
moschip.ru_6
moschip.ru_9