THIS DRAWING IS UNPUBLISHED. RELEASED FOR PUBLICATION -,- .
© COPYRIGHT - By - ALL RIGHTS RESERVED.

LOC	DIST
AF	50

REVISIONS

P	LTR	DESCRIPTION	DATE	DWN	APVD
	AB1	REVISED PER ECO-11-004820	11MAR11	RK	HMR

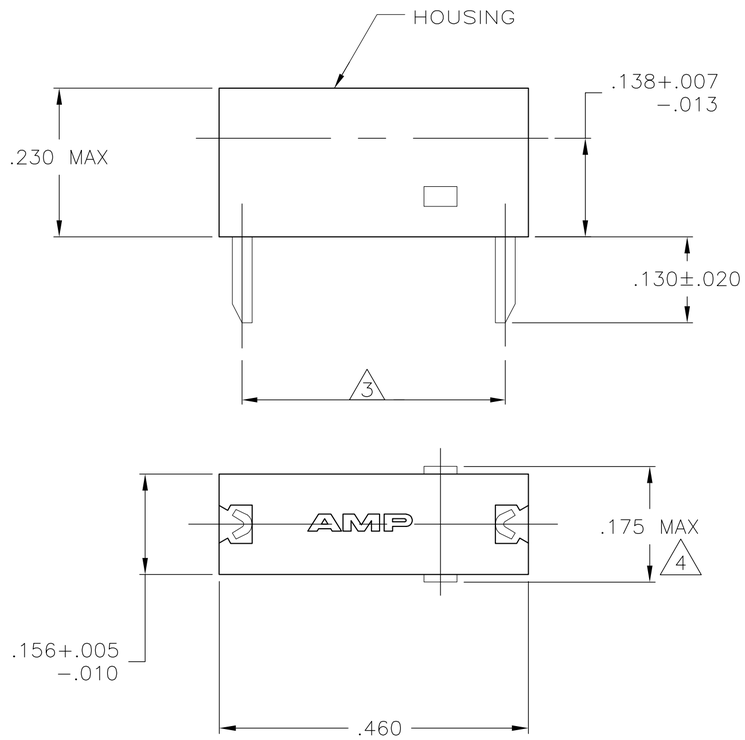

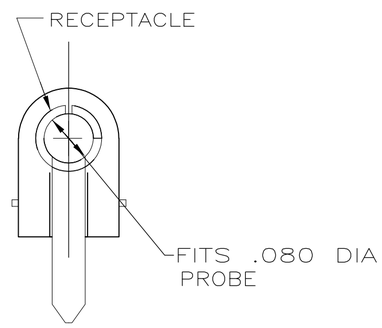

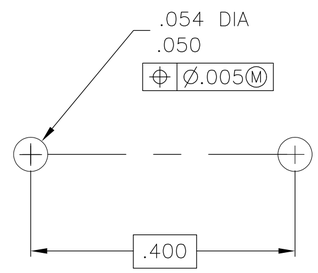

RECOMMENDED MOUNTING HOLE PATTERN

1 OPERATION TEMPERATURE IS 105° C MAX.

2 RETENTION FORCE – 16 OUNCES MIN INITALLY.
6 OUNCES MIN AFTER 500 CYCLES.

3 REFER TO MOUNTING HOLE PATTERN.

4 .175 MAX TO BE MEASURED ACROSS THE CUT-OFF TABS.

	NYLON 6/6; WHITE	BRASS – GOLD	3-582118-9
OBSOLETE	~~NYLON 6/6; GRAY~~	~~BRASS – GOLD~~	~~3-582118-8~~
	NYLON 6/6; VIOLET	BRASS – GOLD	3-582118-7
	NYLON 6/6; BLUE	BRASS – GOLD	3-582118-6
	NYLON 6/6; GREEN	BRASS – GOLD	3-582118-5
	NYLON 6/6; YELLOW	BRASS – GOLD	3-582118-4
	NYLON 6/6; ORANGE	BRASS – GOLD	3-582118-3
	NYLON 6/6; RED	BRASS – GOLD	3-582118-2
OBSOLETE	~~NYLON 6/6; BROWN~~	~~BRASS – GOLD~~	~~3-582118-1~~
	NYLON 6/6; BLACK	BRASS – GOLD	3-582118-0
	NYLON 6/6; WHITE	BRASS – SILVER	2-582118-9
OBSOLETE	~~NYLON 6/6; GRAY~~	~~BRASS – SILVER~~	~~2-582118-8~~
OBSOLETE	~~NYLON 6/6; VIOLET~~	~~BRASS – SILVER~~	~~2-582118-7~~
	NYLON 6/6; BLUE	BRASS – SILVER	2-582118-6
OBSOLETE	~~NYLON 6/6; GREEN~~	~~BRASS – SILVER~~	~~2-582118-5~~
OBSOLETE	~~NYLON 6/6; YELLOW~~	~~BRASS – SILVER~~	~~2-582118-4~~
OBSOLETE	~~NYLON 6/6; ORANGE~~	~~BRASS – SILVER~~	~~2-582118-3~~
	NYLON 6/6; RED	BRASS – SILVER	2-582118-2
OBSOLETE	~~NYLON 6/6; BROWN~~	~~BRASS – SILVER~~	~~2-582118-1~~
	NYLON 6/6; BLACK	BRASS – SILVER	2-582118-0
	NYLON 6/6; WHITE	BRASS – TIN	1-582118-9
OBSOLETE	~~NYLON 6/6; GRAY~~	~~BRASS – TIN~~	~~1-582118-8~~
OBSOLETE	~~NYLON 6/6; VIOLET~~	~~BRASS – TIN~~	~~1-582118-7~~
OBSOLETE	~~NYLON 6/6; BLUE~~	~~BRASS – TIN~~	~~1-582118-6~~
	NYLON 6/6; GREEN	BRASS – TIN	1-582118-5
	NYLON 6/6; YELLOW	BRASS – TIN	1-582118-4
OBSOLETE	~~NYLON 6/6; ORANGE~~	~~BRASS – TIN~~	~~1-582118-3~~
	NYLON 6/6; RED	BRASS – TIN	1-582118-2
OBSOLETE	~~NYLON 6/6; BROWN~~	~~BRASS – TIN~~	~~1-582118-1~~
	NYLON 6/6; BLACK	BRASS – TIN	1-582118-0
	HOUSING – MATERAL; COLOR	RECEPTACLE – MATERIAL; FINISH	PART NUMBER

582118

	–	–	–
	–	–	–
	–	–	–
	NYLON 6/6; NATURAL	BRASS – GOLD	6-582118-9
OBSOLETE	~~NYLON 6/6; NATURAL~~	~~BRASS – SILVER~~	~~5-582118-9~~
	HOUSING – MATERAL; COLOR	RECEPTACLE – MATERIAL; FINISH	PART NUMBER

THIS DRAWING IS A CONTROLLED DOCUMENT.

DIMENSIONS: mm

TOLERANCES UNLESS OTHERWISE SPECIFIED:
0 PLC ± –
1 PLC ± –
2 PLC ± .015
3 PLC ± –
4 PLC ± –
ANGLES ± –

MATERIAL: SEE TABLE
FINISH: SEE TABLE

DWN M.S. FEHER 13APR2004
CHK E. HOWARD 13APR2004
APVD E. HOWARD 13APR2004
PRODUCT SPEC –
APPLICATION SPEC –
WEIGHT –

TE Connectivity

NAME: ASSEMBLY, TEST PROBE – –

SIZE	CAGE CODE	DRAWING NO	RESTRICTED TO
A2	00779	C-582118	–

CUSTOMER DRAWING | SCALE 6:1 | SHEET 1 OF 1 | REV AB1

Общество с ограниченной ответственностью «МосЧип» ИНН 7719860671 / КПП 771901001
Адрес: 105318, г.Москва, ул.Щербаковская д.3, офис 1107

Данный компонент на территории Российской Федерации

Вы можете приобрести в компании MosChip.

Для оперативного оформления запроса Вам необходимо перейти по данной ссылке:

http://moschip.ru/get-element

Вы можете разместить у нас заказ для любого Вашего проекта, будь то серийное производство или разработка единичного прибора.

В нашем ассортименте представлены ведущие мировые производители активных и пассивных электронных компонентов.

Нашей специализацией является поставка электронной компонентной базы двойного назначения, продукции таких производителей как XILINX, Intel (ex.ALTERA), Vicor, Microchip, Texas Instruments, Analog Devices, Mini-Circuits, Amphenol, Glenair.

Сотрудничество с глобальными дистрибьюторами электронных компонентов, предоставляет возможность заказывать и получать с международных складов практически любой перечень компонентов в оптимальные для Вас сроки.

На всех этапах разработки и производства наши партнеры могут получить квалифицированную поддержку опытных инженеров.

Система менеджмента качества компании отвечает требованиям в соответствии с ГОСТ Р ИСО 9001, ГОСТ РВ 0015-002 и ЭС РД 009

Офис по работе с юридическими лицами:

105318, г.Москва, ул.Щербаковская д.3, офис 1107, 1118, ДЦ «Щербаковский»

Телефон: +7 495 668-12-70 (многоканальный)

Факс: +7 495 668-12-70 (доб.304)

E-mail: info@moschip.ru

Skype отдела продаж:
moschip.ru
moschip.ru_4
moschip.ru_6
moschip.ru_9