THIS DRAWING IS UNPUBLISHED. RELEASED FOR PUBLICATION 20
© COPYRIGHT 20 BY - ALL RIGHTS RESERVED.

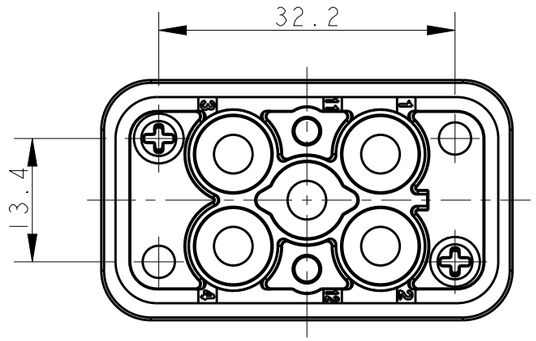

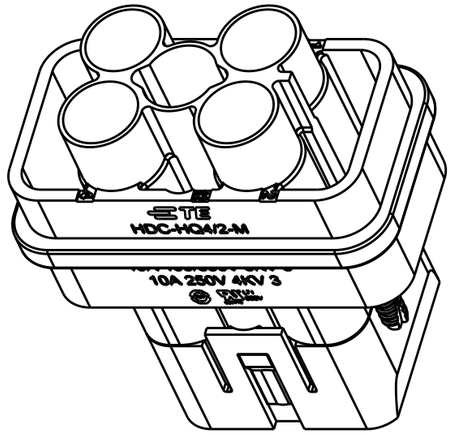

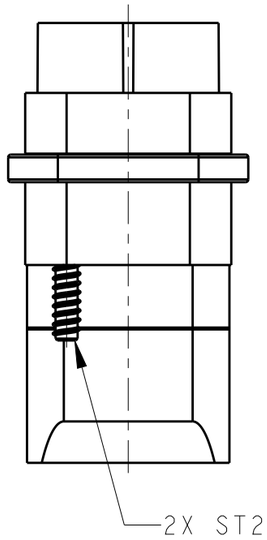

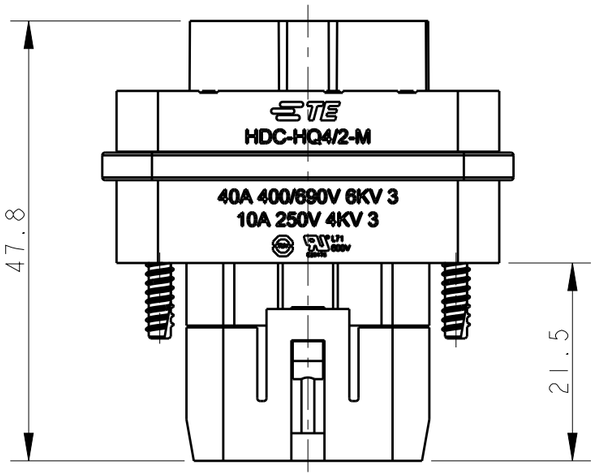

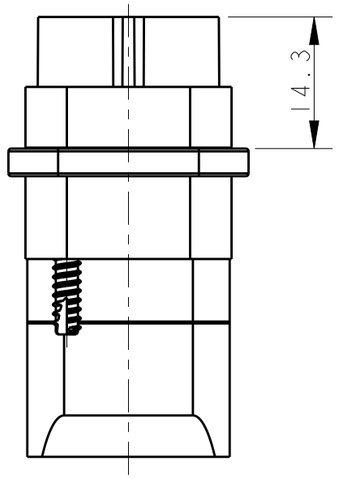

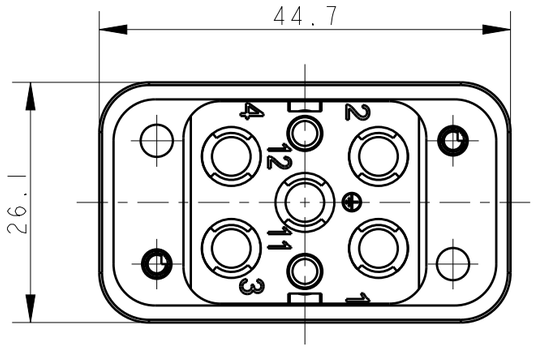

REVISIONS

P	LTR	DESCRIPTION	DATE	DWN	APVD
	A	INITIAL RELEASE	02APR2015	DL	CW
	B	ECR-15-014706	09OCT2015	DL	CW
	B1	ECR-16-000007	08JAN2016	YC	CW
	B2	ECR-19-011053	15JUL2019	AL	CW

NOTES:
1. TECHNICAL CHARACTERISTICS:
   INSULATION MATERIAL: PC
   FOR POWER SIDE:
   RATED VOLTAGE: CONDUCTOR-GROUND: 400V
   CONDUCTOR-CONDUCTOR: 690 V
   RATED CURRENT: 40 A
   RATED IMPULSE VOLTAGE: 6 KV
   POLLUTION DEGREE: 3
   FOR SIGNAL SIDE:
   RATED VOLTAGE: 250 V
   RATED CURRENT: 10 A
   RATED IMPULSE VOLTAGE: 4 KV
   POLLUTION DEGREE: 3
   INSULATION RESISTANCE: >=400MΩ
   FLAMMABILITY: UL94V-0
   MATING CYCLES: 500 CYCLES
   WIRE RANGE: POWER PIN: 1-6 mm² (18-10 AWG)
   SIGNAL PIN: 0.14-2.5 mm² (26-14 AWG)
   CONTACT TYPE: CRIMP CONTACT

2. CONTACT NEED TO BE ORDERED SEPARATELY.
   (ORDER No. REFER TO DRAWING: POWER PIN - T20400X10XX000;
   SIGNAL PIN - T20200X10XX000; GROUNDING PIN - T204200IXXX000)

注释：
1. 技术参数：
   绝缘材料： PC
   电源侧
   额定电压： 导体-地： 400V； 导体-导体： 690V
   额定电流： 40A
   额定脉冲电压： 6 KV
   污染等级： 3
   信号侧
   额定电压： 250V
   额定电流： 10A
   额定脉冲电压： 4 KV
   污染等级： 3
   绝缘电阻： >=400MΩ
   阻燃等级： UL94V-0
   插拔次数： 500次
   接线范围： 电源PIN： 1-6 mm² (18-10 AWG)
   信号PIN： 0.14-2.5 mm² (26-14 AWG)
   接线类型： 冷压接

2. 端子需要单独订购，
   (订货号参考图面： 电源PIN - T20400X10XX000； 信号PIN - T20200X10XX000；
   接地PIN - T204200IXXX000)

PART NUMBER 料 号	PART DESCRIPTION 描 述	
T2080062101-100	HQ-4/2-M	HQ-4/2 MALE INSERT HQ4/2公插

THIS DRAWING IS A CONTROLLED DOCUMENT.

DIMENSIONS: mm

TOLERANCES UNLESS OTHERWISE SPECIFIED:
0 PLC ±-
1 PLC ±-
2 PLC ±-
3 PLC ±-
4 PLC ±-
ANGLES ±-

MATERIAL - -
FINISH - -

DWN DAVID LI 31MAR2015
CHK CHRIS WANG 31MAR2015
APVD XU XIANG 31MAR2015
PRODUCT SPEC 108-137117
APPLICATION SPEC 114-137117
WEIGHT -

TE Connectivity

NAME HQ-4/2-M

SIZE	CAGE CODE	DRAWING NO	RESTRICTED TO
A3	-	C-T2080062101100	

CUSTOMER DRAWING | SCALE 3:2 | SHEET 1 OF 1 | REV B2

1470-19 (3/13)

Общество с ограниченной ответственностью «МосЧип» ИНН 7719860671 / КПП 771901001
Адрес: 105318, г.Москва, ул.Щербаковская д.3, офис 1107

Данный компонент на территории Российской Федерации

Вы можете приобрести в компании MosChip.

Для оперативного оформления запроса Вам необходимо перейти по данной ссылке:

http://moschip.ru/get-element

Вы можете разместить у нас заказ для любого Вашего проекта, будь то серийное производство или разработка единичного прибора.

В нашем ассортименте представлены ведущие мировые производители активных и пассивных электронных компонентов.

Нашей специализацией является поставка электронной компонентной базы двойного назначения, продукции таких производителей как XILINX, Intel (ex.ALTERA), Vicor, Microchip, Texas Instruments, Analog Devices, Mini-Circuits, Amphenol, Glenair.

Сотрудничество с глобальными дистрибьюторами электронных компонентов, предоставляет возможность заказывать и получать с международных складов практически любой перечень компонентов в оптимальные для Вас сроки.

На всех этапах разработки и производства наши партнеры могут получить квалифицированную поддержку опытных инженеров.

Система менеджмента качества компании отвечает требованиям в соответствии с ГОСТ Р ИСО 9001, ГОСТ РВ 0015-002 и ЭС РД 009

Офис по работе с юридическими лицами:

105318, г.Москва, ул.Щербаковская д.3, офис 1107, 1118, ДЦ «Щербаковский»

Телефон: +7 495 668-12-70 (многоканальный)

Факс: +7 495 668-12-70 (доб.304)

E-mail: info@moschip.ru

Skype отдела продаж:
moschip.ru
moschip.ru_4
moschip.ru_6
moschip.ru_9