THIS DRAWING IS UNPUBLISHED. RELEASED FOR PUBLICATION APRIL ,2004.
© COPYRIGHT 2004 By – ALL RIGHTS RESERVED.

LOC	DIST
E	B

REVISIONS

P	LTR	DESCRIPTION	DATE	DWN	APVD
	A1	REVISED PER ECO-11-005033	01APR11	RK	HMR

NOTES:

1. SINGLE PACK IN ACCORDANCE WITH SPEC 107-3275
2. 100 TRAY PACK IN ACCORDANCE WITH SPEC 107-3275
3. 0.08µm Au PLATING OVER 1.27µm Ni PLATING
4. 0.08µm Au PLATING OVER 1.27µm Ni PLATING OVER 0.76µm Cu PLATING
5. 0.76µm Au PLATING OVER 1.27µm Ni PLATING OVER 0.76µm Cu PLATING
6. PASSIVATED
7. WHITE BRONZE PLATING
8. PLATING AS PER BODY, EXCEPT FOR PASSIVATED WHICH IS NICKEL PLATED
9. HAND TOOL 9-1478240-0
10. DIE SET 9-1478242-0
11. FOR TECHNICAL DATA REFER TO YOUR LOCAL TE CONNECTIVITY SALES OFFICE
12. ALL DIMENSIONS ARE NOMINAL FOR REFERENCE ONLY UNLESS OTHERWISE STATED

RECOMMENDED CRIMP SLEEVE A/F HEX

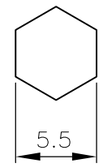

RECOMMENDED CABLE STRIPPING DIM'S

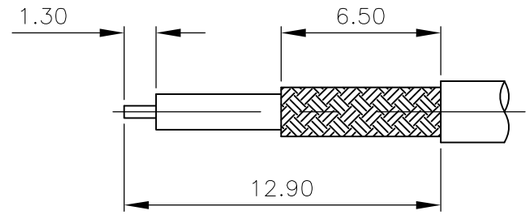

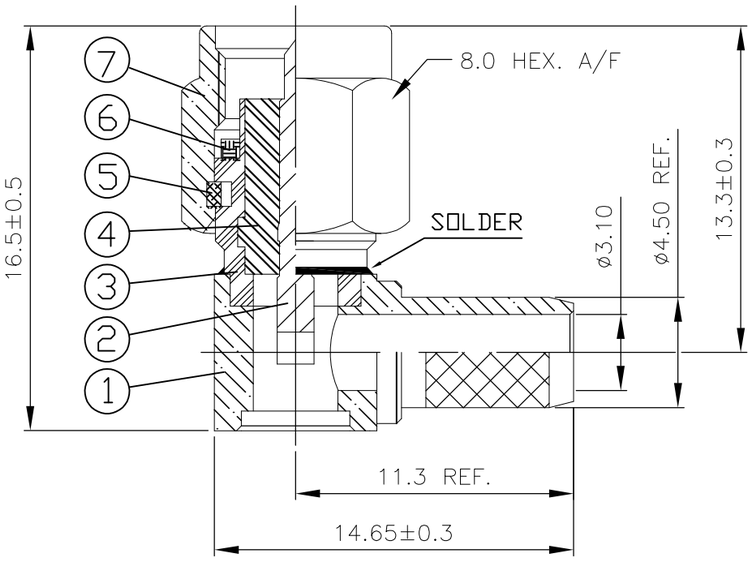

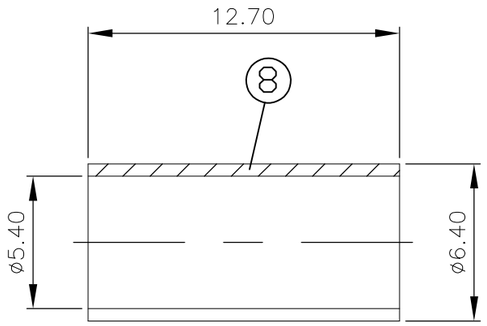

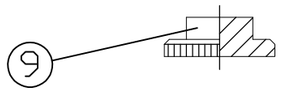

4--1	4--0	3--1	3--0	2--1	2--0	1--1	1--0	MATERIAL	DESCRIPTION	ITEM
1	1	–	–	–	–	–	–	BRASS 7	CAP	9
–	–	1	1	–	–	–	–	BRASS 4	CAP	9
–	–	–	–	1	1	–	–	STAINLESS STEEL 6	CAP	9
–	–	–	–	–	–	1	1	STAINLESS STEEL 3	CAP	9
1	1	1	1	1	1	1	1	BRASS 8	CRIMP SLEEVE	8
1	1	–	–	–	–	–	–	BRASS 7	SHELL	7
–	–	1	1	–	–	–	–	BRASS 4	SHELL	7
–	–	–	–	1	1	–	–	STAINLESS STEEL 6	SHELL	7
–	–	–	–	–	–	1	1	STAINLESS STEEL 3	SHELL	7
1	1	1	1	1	1	1	1	SILICON	GASKET	6
1	1	1	1	1	1	1	1	STAINLESS STEEL	CIRCLIP	5
1	1	1	1	1	1	1	1	PTFE	INSULATOR	4
1	1	–	–	–	–	–	–	BRASS 7	BODY	3
–	–	1	1	–	–	–	–	BRASS 4	BODY	3
–	–	–	–	1	1	–	–	STAINLESS STEEL 6	BODY	3
–	–	–	–	–	–	1	1	STAINLESS STEEL 3	BODY	3
1	1	1	1	1	1	1	1	BRASS 5	CENTER CONTACT	2
1	1	–	–	–	–	–	–	BRASS 7	BODY	1
–	–	1	1	–	–	–	–	BRASS 4	BODY	1
–	–	–	–	1	1	–	–	STAINLESS STEEL 6	BODY	1
–	–	–	–	–	–	1	1	STAINLESS STEEL 3	BODY	1
2	1	2	1	2	1	2	1			
QUANTITY PER ASSY								PARTS LIST		

THIS DRAWING IS A CONTROLLED DOCUMENT.

DIMENSIONS: mm

TOLERANCES UNLESS OTHERWISE SPECIFIED:
0 PLC ±–
1 PLC ±–
2 PLC ±–
3 PLC ±–
4 PLC ±–
ANGLES ±–

MATERIAL: SEE TABLE

FINISH: –

DWN	R.SMITH	10FEB04
CHK	S.PARLOW	10FEB04
APVD	F.WHEELER-KING	10FEB04
PRODUCT SPEC	108-3460	
APPLICATION SPEC	411-3276	
WEIGHT	–	

TE Connectivity

NAME: SMA RIGHT ANGLE CRIMP ATTACHMENT CAPTIVE CONTACT RG58C/U, 141A/U, URM43, URM76, KX15

SIZE	CAGE CODE	DRAWING NO	RESTRICTED TO
A3	00779	C-1478923	–

CUSTOMER DRAWING | SCALE 1:1 | SHEET 1 OF 1 | REV A1

1470-19 (3/11)

Общество с ограниченной ответственностью «МосЧип» ИНН 7719860671 / КПП 771901001
Адрес: 105318, г.Москва, ул.Щербаковская д.3, офис 1107

Данный компонент на территории Российской Федерации

Вы можете приобрести в компании MosChip.

Для оперативного оформления запроса Вам необходимо перейти по данной ссылке:

http://moschip.ru/get-element

Вы можете разместить у нас заказ для любого Вашего проекта, будь то серийное производство или разработка единичного прибора.

В нашем ассортименте представлены ведущие мировые производители активных и пассивных электронных компонентов.

Нашей специализацией является поставка электронной компонентной базы двойного назначения, продукции таких производителей как XILINX, Intel (ex.ALTERA), Vicor, Microchip, Texas Instruments, Analog Devices, Mini-Circuits, Amphenol, Glenair.

Сотрудничество с глобальными дистрибьюторами электронных компонентов, предоставляет возможность заказывать и получать с международных складов практически любой перечень компонентов в оптимальные для Вас сроки.

На всех этапах разработки и производства наши партнеры могут получить квалифицированную поддержку опытных инженеров.

Система менеджмента качества компании отвечает требованиям в соответствии с ГОСТ Р ИСО 9001, ГОСТ РВ 0015-002 и ЭС РД 009

Офис по работе с юридическими лицами:

105318, г.Москва, ул.Щербаковская д.3, офис 1107, 1118, ДЦ «Щербаковский»

Телефон: +7 495 668-12-70 (многоканальный)

Факс: +7 495 668-12-70 (доб.304)

E-mail: info@moschip.ru

Skype отдела продаж:
moschip.ru
moschip.ru_4
moschip.ru_6
moschip.ru_9