SYMBOL DEFINITION		
A DIMENSION WITHOUT AN INSPECTION REPORT SYMBOL (▭) DOES NOT REQUIRE INSPECTION. IT MAY BE CONTROLLED ON THE INDIVIDUAL COMPONENT DRAWING.	TOTAL NO OF INSPECTIONS REQUIRED	12
	LAST NO. USED	11

MISSING SYMBOLS
NO MISSING SYMBOL NUMBER

DWG STATUS DATE	SIS	REV	N/P	CHG	ZONE	REVISION HISTORY	AUTH	DR	APVD 1	APVD 2
15AU03	R	01	-	-		RELEASED	247940	EAR	EAR	JH
24SE03	R	02	-	-		REVISED GRAPHICS	246129	000	RCH	BG
13JA03	R	02	AA	-		RELAXED TOLERANC	250203	LL	LL	BG
08SE04	R	03	-	-		MAT'L SPEC WAS MJ592008	257987	ADK	ADK	BG
16DE04	R	03	AA	-		RELAXED TOLERANCES	262515	MM	MM	BG
23DE04	R	03	AB	-		MAKE PART MATCH PRINT	262753	END	END	BG
03JA05	R	03	AC	-		UPDATED PDM ATTRIBUTES	262860	TLD	TLD	BG

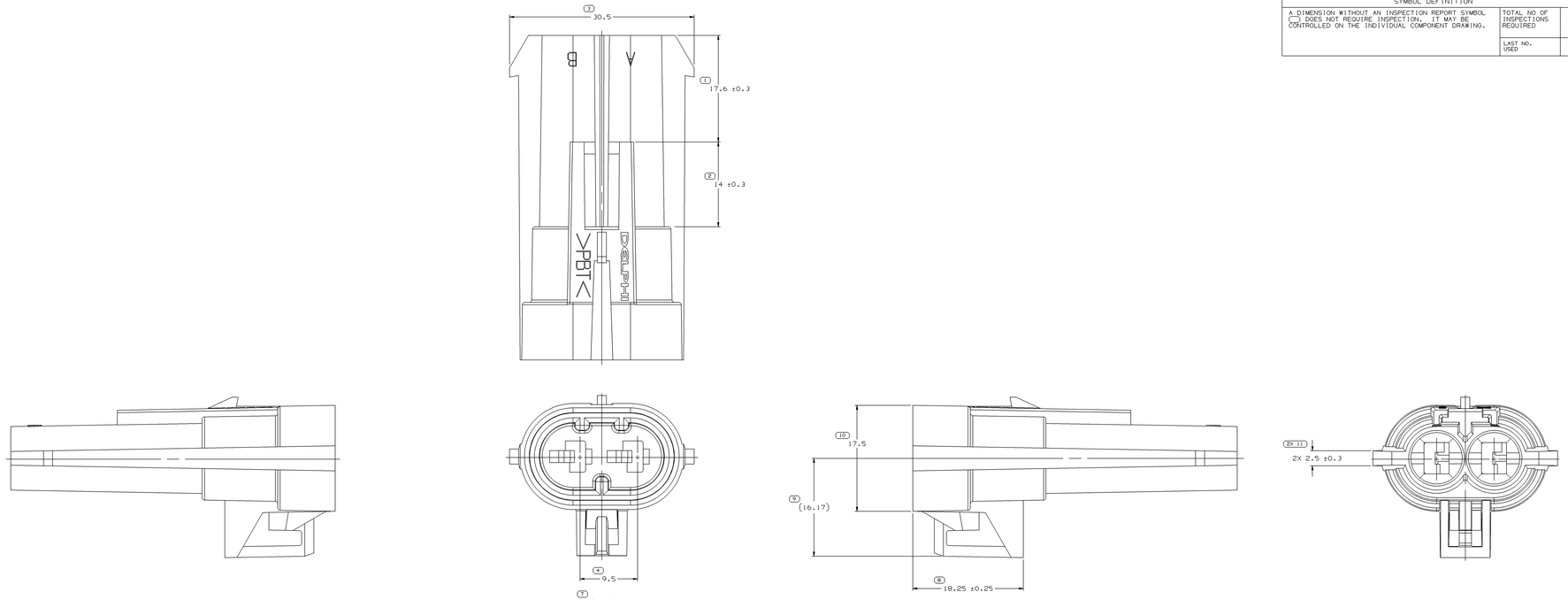

NOTES:

1. UNLESS OTHERWISE SPECIFIED AND/OR INDICATED:
   DIMENSIONS ARE TO FACE OF VIEW SHOWN AND AUTOMATICALLY ROUNDED BY COMPUTER FOR INSPECTION (SEE MATH MODEL FOR PRECISE DIMENSIONS). FOR ALL OTHER DIMENSIONS NOT SHOWN BUT REQUIRED FOR TOOL BUILD, SEE MATH MODEL FOR PRECISE TOOL PATH DATA.

2. MATERIAL RECYCLING CODE PER ISO 11469. (2.3)X(0.1) RAISED CHARACTERS AS SHOWN TO BE LOCATED ON ANY EXTERIOR SURFACE. OPTIONAL CONSTRUCTION TO BE NO MATERIAL RECYCLING CODE.

3. (2.3)X(0.1) RAISED DELPHI CORPORATE BRAND TO BE LOCATED ON ANY EXTERIOR SURFACE, PREFERABLY VISIBLE AT FINAL ASSEMBLY. PTIONAL CONSTRUCTION TO BE "PED" OR NO LOGO.

4. MATING COMPONENTS OR EQUIVALENT:
   CONNECTOR 12052024

5. THIS PART ACCEPTS THE FOLLOWING COMPONENTS OR EQUIVALENT:
   CAVITIES TO ACCEPT 12065196 TERMINAL.
   SECONDARY TERMINAL LOCK 12059897
   CABLE SEAL 12048442
   CONNECTOR POSITION ASSURANCE LOCK 12020833

PROCESS SENSITIVE DIMENSION

DIMENSIONS ENCLOSED IN A 'REFERENCE' REFERENCE DIMENSIONS AND NO TOLERANCE LIMITS ARE ESTABLISHED

REFERENCE

DIMENSIONAL RANGE (MM)								
FROM	0	>6	>10	>30	>100	>200	>300	>400
TO	6	10	30	100	200	300	400	500
TOLERANCE UNLESS OTHERWISE SPECIFIED								
±0.15	±0.2	±0.25	±0.3	±0.4	±0.5	±0.8	±1	±1.2
ANGULAR TOLERANCE ±2°								

THIRD ANGLE PROJECTION

DO NOT SCALE

USE MATH DATA

DELPHI

DELPHI PACKARD ELECTRIC SYSTEMS
WARREN, OH

		DATE
DR		
APVD1	E. RODRIGUEZ	25JL03
APVD2	E. RODRIGUEZ	25JL03
APVD3	J. HORLUCH	28JL03
APVD4		
APVD5		

SUBSTANCES OF CONCERN AND RECYCLED CONTENT PER DELPHI (1094900)

MATERIAL
MJ592008 PBT BLU

DRAWING NAME
CONN 2 M M/P 480 BLU SLD

DRAWING NUMBER
15475294

SIZE	SCALE	FRAME NO	SHEET NO	STG	REV	N/P
A1x3	5:1	2 OF 2	1 OF 1	R	03	AC

PART DRAWING

UNLESS OTHERWISE SPECIFIED
THIS DOCUMENT IS IN ACCORDANCE WITH ASME Y14.5M-1994 UNLESS OTHERWISE SPECIFIED. DIMENSIONS ARE TO TOLERANCE ACCORDING TO ISO. ALL GEOMETRIC TOLERANCES AND RELATED DATUMS APPLY WITH MATERIAL CONDITION AT MAXIMUM MATERIAL CONDITION. ALL DIMENSIONS ARE TO BE ESTABLISHED BY INSPECTION OR LOCATION TOLERANCES. DIMENSIONS FOR CALIBRATION MAY BE RAISED SEPARATELY. REFERENCE DIMENSIONS ARE NOT.
ALL DIMENSIONS ARE IN MILLIMETERS

DRAWING NUMBER
15475294

SIZE	SCALE	FRAME NO	SHEET NO	STG	REV	N/P
A1x3	5:1	1 OF 2	1 OF 1	R	03	AC

12475294

Общество с ограниченной ответственностью «МосЧип» ИНН 7719860671 / КПП 771901001
Адрес: 105318, г.Москва, ул.Щербаковская д.3, офис 1107

Данный компонент на территории Российской Федерации

Вы можете приобрести в компании MosChip.

Для оперативного оформления запроса Вам необходимо перейти по данной ссылке:

http://moschip.ru/get-element

Вы можете разместить у нас заказ для любого Вашего проекта, будь то серийное производство или разработка единичного прибора.

В нашем ассортименте представлены ведущие мировые производители активных и пассивных электронных компонентов.

Нашей специализацией является поставка электронной компонентной базы двойного назначения, продукции таких производителей как XILINX, Intel (ex.ALTERA), Vicor, Microchip, Texas Instruments, Analog Devices, Mini-Circuits, Amphenol, Glenair.

Сотрудничество с глобальными дистрибьюторами электронных компонентов, предоставляет возможность заказывать и получать с международных складов практически любой перечень компонентов в оптимальные для Вас сроки.

На всех этапах разработки и производства наши партнеры могут получить квалифицированную поддержку опытных инженеров.

Система менеджмента качества компании отвечает требованиям в соответствии с ГОСТ Р ИСО 9001, ГОСТ РВ 0015-002 и ЭС РД 009

Офис по работе с юридическими лицами:

105318, г.Москва, ул.Щербаковская д.3, офис 1107, 1118, ДЦ «Щербаковский»

Телефон: +7 495 668-12-70 (многоканальный)

Факс: +7 495 668-12-70 (доб.304)

E-mail: info@moschip.ru

Skype отдела продаж:
moschip.ru
moschip.ru_4
moschip.ru_6
moschip.ru_9