Alle Rechte vorbehalten/ All rights reserved

Y
Lochbild
board drillings

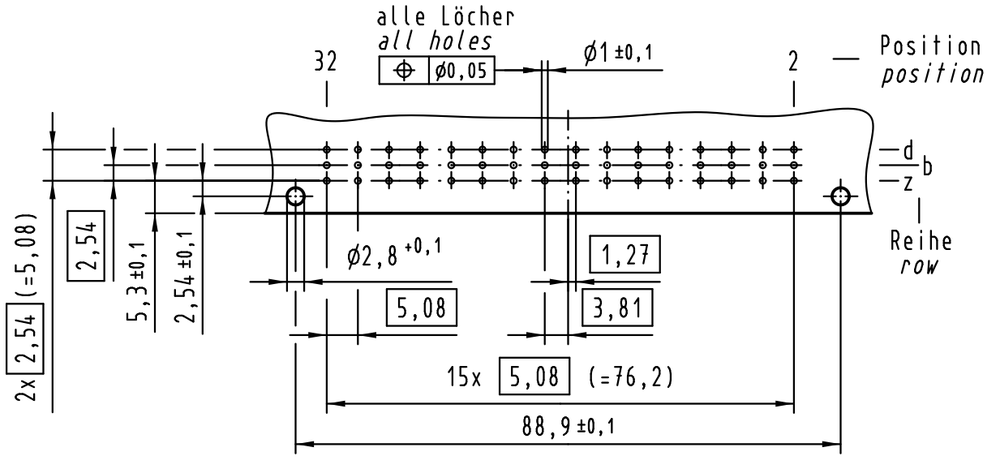

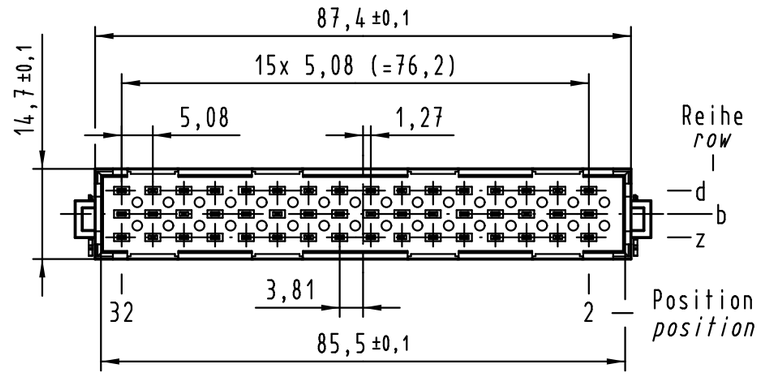

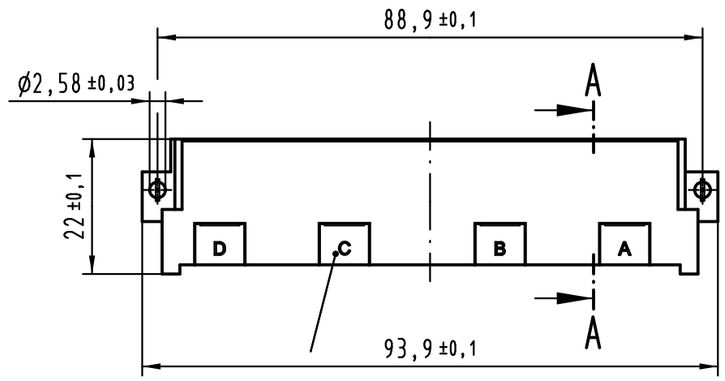

Sollbruchstelle für Kodierung
breaking point for coding

X

A-A (2:1)

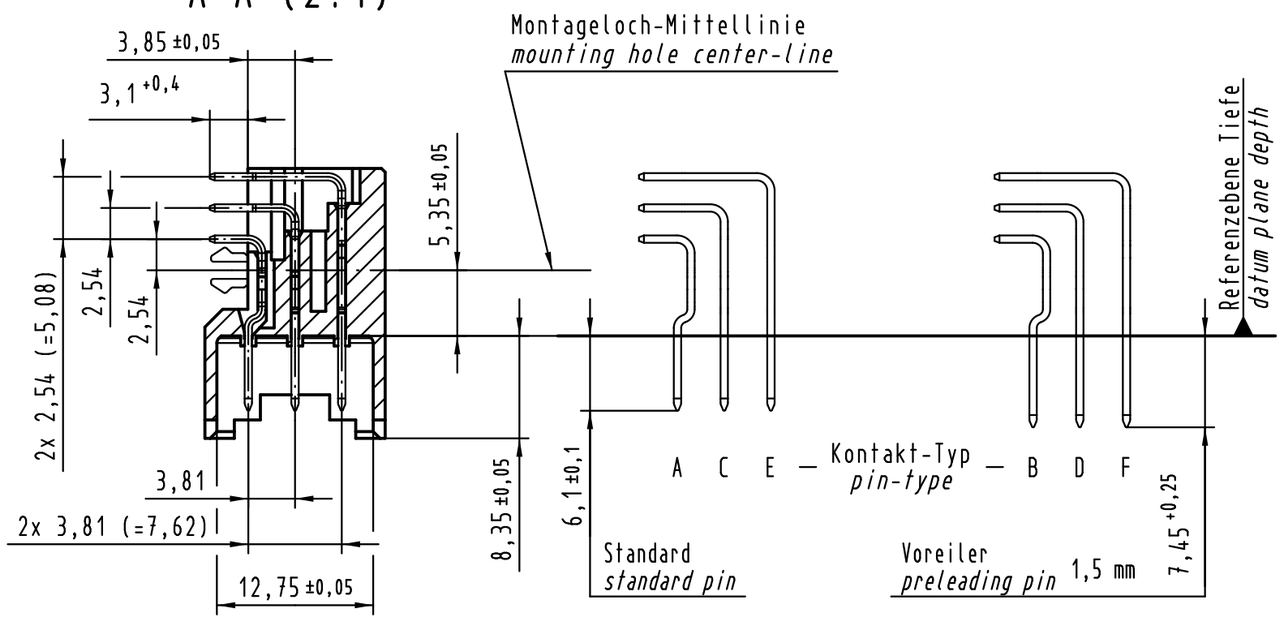

X
Kontaktbelegung
contact loading

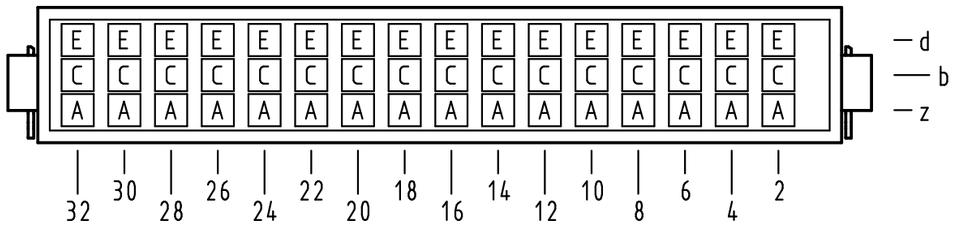

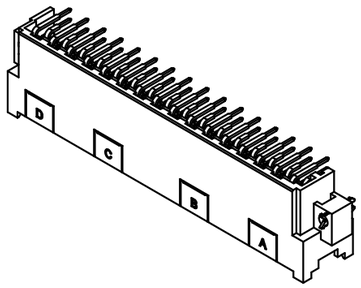

(1) weitere Informationen siehe: DS 09 06 123 02 01
further information see: DS 09 06 123 02 01

Bestell-Nr. *part-no.*	Anforderungsstufe *performance level* (1)
09 06 348 7951	3
09 06 348 6951	2
09 06 348 2951	1

All Dimensions in mm Original Size DIN A 3			Techn. Character.			Nicht tolerierte Maße/ *Free size tolerances* IEC 60603-2
				Dat.	Name	Maßstab/*Scale*
			Detail.	09.07.04	Hage.	1:1
36474	13.01.12	Hage.	Insp.	09.07.04	kfoe	
35260	09.09.08	Hage.	Stand.			
33190	08.11.05	Hage.				
30796						
Mod.	Dat.	Name				

HARTING Electronics GmbH & Co. KG
D-32339 ESPELKAMP

type F
male connector with clip
solder angled 2.54 48-pole, SMC

TB 09 06 348 x951

Blatt/ *page*

Sub.

Общество с ограниченной ответственностью «МосЧип» ИНН 7719860671 / КПП 771901001
Адрес: 105318, г.Москва, ул.Щербаковская д.3, офис 1107

Данный компонент на территории Российской Федерации

Вы можете приобрести в компании MosChip.

Для оперативного оформления запроса Вам необходимо перейти по данной ссылке:

http://moschip.ru/get-element

Вы можете разместить у нас заказ для любого Вашего проекта, будь то серийное производство или разработка единичного прибора.

В нашем ассортименте представлены ведущие мировые производители активных и пассивных электронных компонентов.

Нашей специализацией является поставка электронной компонентной базы двойного назначения, продукции таких производителей как XILINX, Intel (ex.ALTERA), Vicor, Microchip, Texas Instruments, Analog Devices, Mini-Circuits, Amphenol, Glenair.

Сотрудничество с глобальными дистрибьюторами электронных компонентов, предоставляет возможность заказывать и получать с международных складов практически любой перечень компонентов в оптимальные для Вас сроки.

На всех этапах разработки и производства наши партнеры могут получить квалифицированную поддержку опытных инженеров.

Система менеджмента качества компании отвечает требованиям в соответствии с ГОСТ Р ИСО 9001, ГОСТ РВ 0015-002 и ЭС РД 009

Офис по работе с юридическими лицами:

105318, г.Москва, ул.Щербаковская д.3, офис 1107, 1118, ДЦ «Щербаковский»

Телефон: +7 495 668-12-70 (многоканальный)

Факс: +7 495 668-12-70 (доб.304)

E-mail: info@moschip.ru

Skype отдела продаж:
moschip.ru
moschip.ru_4
moschip.ru_6
moschip.ru_9