US PATENT NO. 5,656,985 6,297,720B1 6,297,721B1
6,320,489B1 6,344,785B1 6,662,431B1

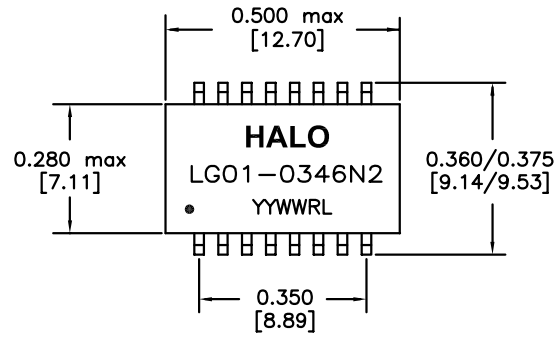

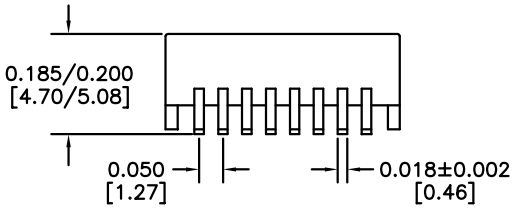

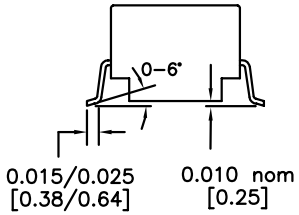

DIMENSIONS: Inch [mm]
CO-PLANARITY: 0.004 [0.10]
TOLERANCES: ±0.005 INCH IF NOT SPECIFIED

PART NO. : LG01-0346N2RL

QUAD COMMON MODE CHOKES
RoHS COMPLIANT
COMPATIBLE TO LEAD-FREE SOLDERING PROCESS CONDITION PER IPC/JEDEC J-STD-020C
OPTIMIZED FOR TELECOM APPLICATIONS
OPERATING TEMPERATURE -40/+85°C

ELECTRICAL SPECIFICATIONS @25° C

OCL (100KHz,50mV)	35µH min
DCR	0.3Ω max
Cw/w	15pF max
ISOLATION	500Vrms

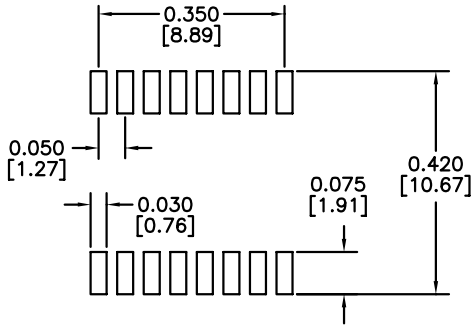

RECOMMENDED SOLDER PAD LAYOUT

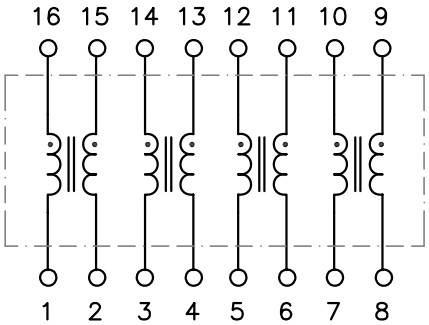

TYPICAL IMPEDANCE CURVE

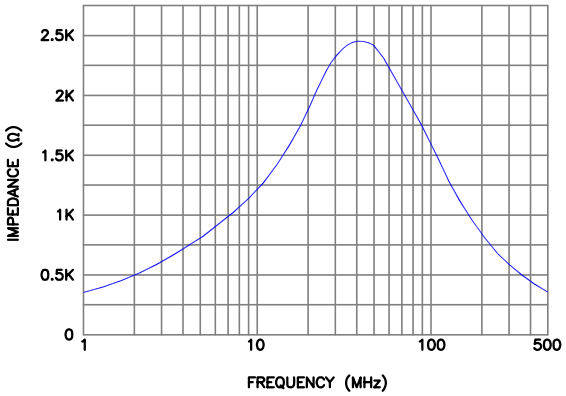

HALO/PBL	TITLE	COMMON MODE CHOKES	SIGNATURES		DATE	REV.	DESC.	DATE
	FOR	DATA LINE FILTERING	DRAWN	LI ZHI ZHONG	6/23/05	A	FIRST ISSUE	6/23/05
	PART NO.	LG01-0346N2RL	CHECKED	LEI KEONG	7/28/10	B	UPDATE	10/24//05
CALIFORNIA, USA KOWLOON, HONG KONG SINGAPORE	SCALE NONE	PAGE 1 OF 1	APPROVED	PETER LU	7/28/10	C	PROD. RELEASE	7/28/10
			FILE	LG01-346RL.DWG				

Общество с ограниченной ответственностью «МосЧип» ИНН 7719860671 / КПП 771901001
Адрес: 105318, г.Москва, ул.Щербаковская д.3, офис 1107

Данный компонент на территории Российской Федерации

Вы можете приобрести в компании MosChip.

Для оперативного оформления запроса Вам необходимо перейти по данной ссылке:

http://moschip.ru/get-element

Вы можете разместить у нас заказ для любого Вашего проекта, будь то серийное производство или разработка единичного прибора.

В нашем ассортименте представлены ведущие мировые производители активных и пассивных электронных компонентов.

Нашей специализацией является поставка электронной компонентной базы двойного назначения, продукции таких производителей как XILINX, Intel (ex.ALTERA), Vicor, Microchip, Texas Instruments, Analog Devices, Mini-Circuits, Amphenol, Glenair.

Сотрудничество с глобальными дистрибьюторами электронных компонентов, предоставляет возможность заказывать и получать с международных складов практически любой перечень компонентов в оптимальные для Вас сроки.

На всех этапах разработки и производства наши партнеры могут получить квалифицированную поддержку опытных инженеров.

Система менеджмента качества компании отвечает требованиям в соответствии с ГОСТ Р ИСО 9001, ГОСТ РВ 0015-002 и ЭС РД 009

Офис по работе с юридическими лицами:

105318, г.Москва, ул.Щербаковская д.3, офис 1107, 1118, ДЦ «Щербаковский»

Телефон: +7 495 668-12-70 (многоканальный)

Факс: +7 495 668-12-70 (доб.304)

E-mail: info@moschip.ru

Skype отдела продаж:
moschip.ru
moschip.ru_4
moschip.ru_6
moschip.ru_9