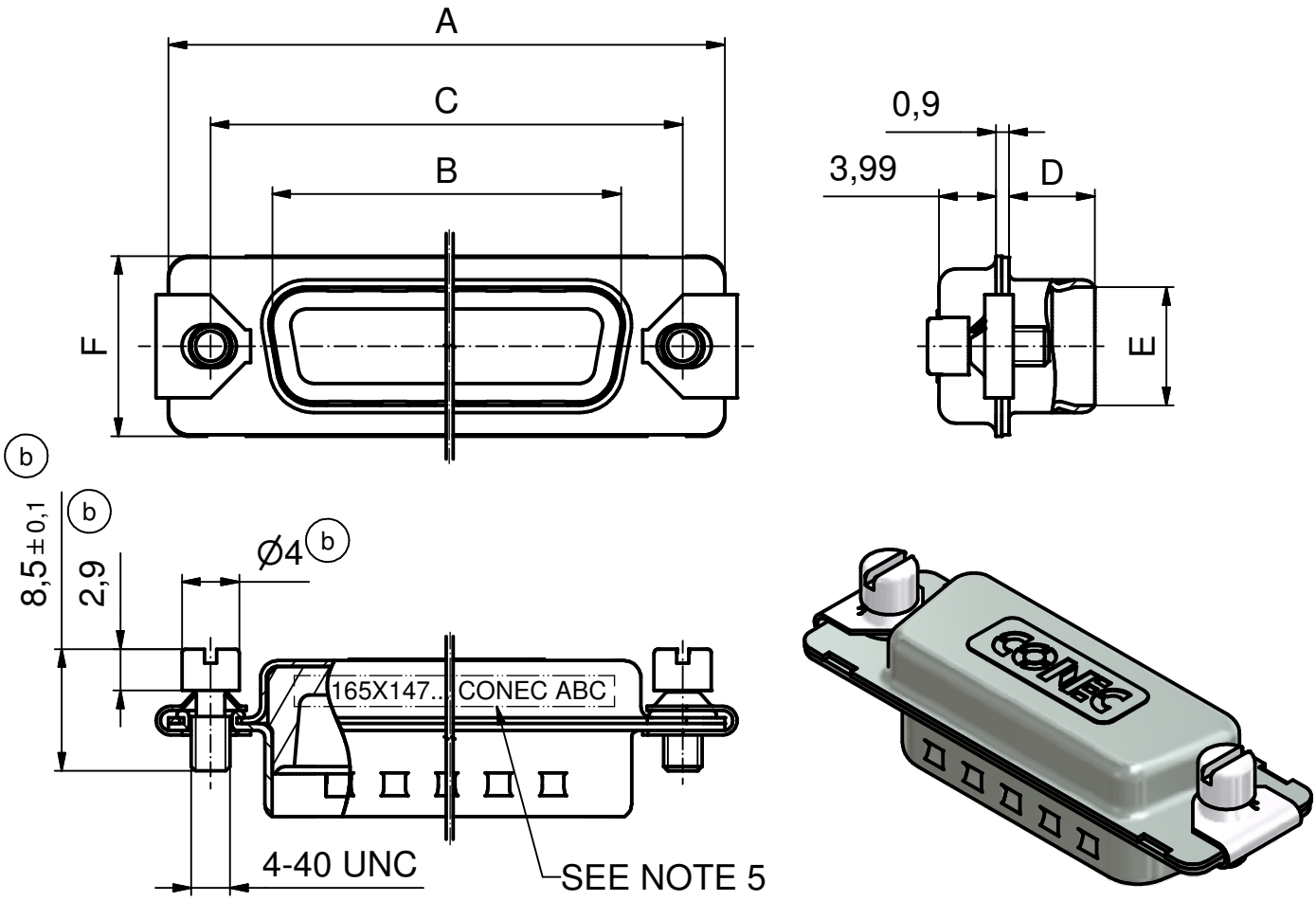

c NOTES:

1. METALSHELLS: COPPER ALLOY;
   min. 315µin TIN over 40-80µin NICKEL
2. INSULATOR: TPE
3. CLAMPS: STAINLESS STEEL
4. SCREW: STAINLESS STEEL
5. d CONNECTOR IS PART MARKED: PART NO. CONEC ABC

No. of pos.	A $_{-0,76}$	B $^{+0,25}$	C	D$_{-0,3}$	d E^{+25}	d F$^{-0,76}$	Part No.: Bulk package	Part No.: e Single package
9	31,19	16,79	25,00 $^{+0,12}_{-0,10}$	6,12	8,23	12,93	165X14719X	165X14719XE
15	39,52	25,12	33,30 $^{+0,15}$	6,12	8,23	12,93	165X14729X	165X14729XE
25	53,42	38,84	47,04 ± 0,13	5,99	8,23	12,93	165X14739X	165X14739XE
37	69,70	55,30	63,50 $^{+0,13}_{-0,11}$	5,99	8,23	12,93	165X14749X	165X14749XE
50	67,31	52,68	61,10 $^{+0,14}_{-0,11}$	5,99	10,95	15,75	165X14759X	165X14759XE

THIS DRAWING MAY NOT BE COPIED OR REPRODUCED IN ANY WAY, AND MAY NOT BE PASSED ON TO A THIRD PARTY WITHOUT WRITTEN PERMISSION. OWNERSHIP AND COPYRIGHT OF CONEC GmbH

DO NOT ALTER CAD DRAWING BY HAND

rev.	description	date	name
1 x e	Ä4033	30.06.2011	K.H.
3 x d	Ä3662	23.08.2010	K.H.
1 x c	Ä1912	06.04.2004	Lehmen.
3 x b	Ä1788	06.06.2004	Lehmen.
a	Origin		

tolerance — dim. in mm

	date	name
drawn	10.09.01	E.Mickenbecker
appd.	10.09.01	A.Mickenbecker
norm	DIN 41652	
d-old		

CONEC®

scale: 2:1

material: SEE NOTES

title: HOOD 9 - 50pos.
FOR SOCKET CONNECTOR
water resiatant, shielded for EMI/RFI

dwg no: 16K1A291A

Inventor 10

DIN-A4

sh: 1

part no: SEE TABLE

Общество с ограниченной ответственностью «МосЧип» ИНН 7719860671 / КПП 771901001
Адрес: 105318, г.Москва, ул.Щербаковская д.3, офис 1107

Данный компонент на территории Российской Федерации

Вы можете приобрести в компании MosChip.

Для оперативного оформления запроса Вам необходимо перейти по данной ссылке:

http://moschip.ru/get-element

Вы можете разместить у нас заказ для любого Вашего проекта, будь то серийное производство или разработка единичного прибора.

В нашем ассортименте представлены ведущие мировые производители активных и пассивных электронных компонентов.

Нашей специализацией является поставка электронной компонентной базы двойного назначения, продукции таких производителей как XILINX, Intel (ex.ALTERA), Vicor, Microchip, Texas Instruments, Analog Devices, Mini-Circuits, Amphenol, Glenair.

Сотрудничество с глобальными дистрибьюторами электронных компонентов, предоставляет возможность заказывать и получать с международных складов практически любой перечень компонентов в оптимальные для Вас сроки.

На всех этапах разработки и производства наши партнеры могут получить квалифицированную поддержку опытных инженеров.

Система менеджмента качества компании отвечает требованиям в соответствии с ГОСТ Р ИСО 9001, ГОСТ РВ 0015-002 и ЭС РД 009

Офис по работе с юридическими лицами:

105318, г.Москва, ул.Щербаковская д.3, офис 1107, 1118, ДЦ «Щербаковский»

Телефон: +7 495 668-12-70 (многоканальный)

Факс: +7 495 668-12-70 (доб.304)

E-mail: info@moschip.ru

Skype отдела продаж:
moschip.ru
moschip.ru_4
moschip.ru_6
moschip.ru_9