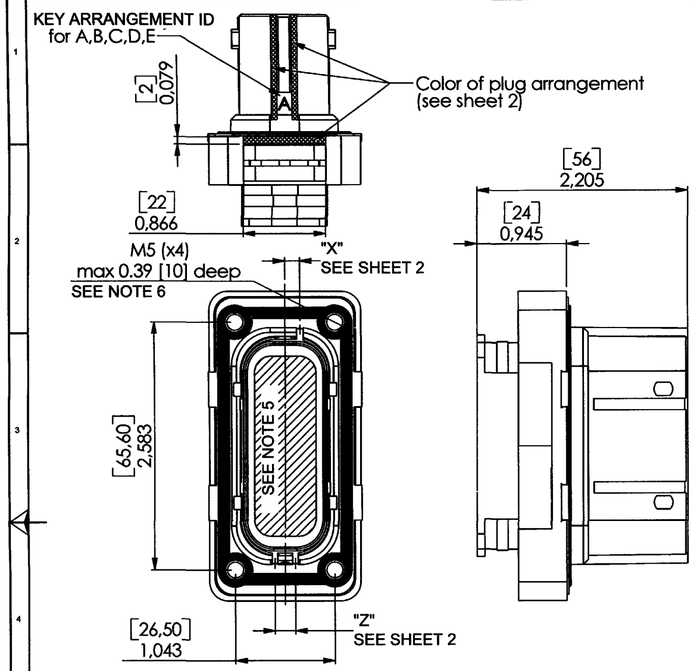

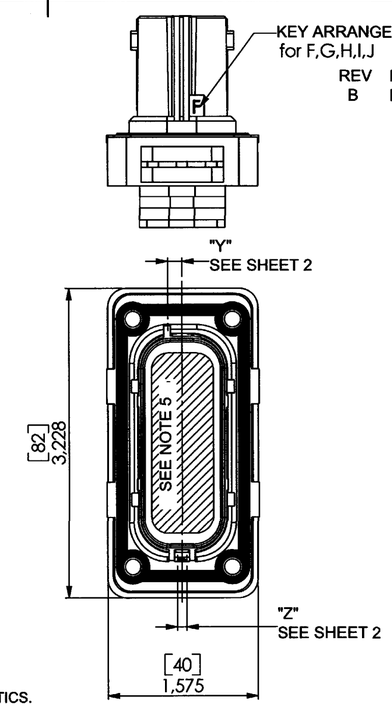

REV	DESCRIPTION	DATE	INIT
B	NEW RELEASE PER EO P20267	7-29-09	RDR

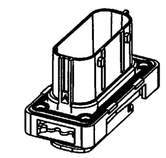

3D VIEW
Scale 1:2

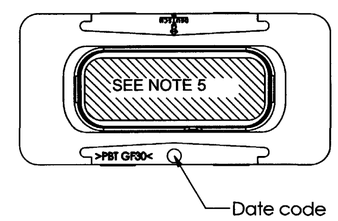

9. SEE 0425-015-0000 FOR CONTACTS; WIRE PERFORMANCE AND APPLICATION CHARACTERISTICS.
8. SEE 11322C-PF026-00 FOR RECOMMENDED PANEL CUTOUTS.
7. SEE SHEET 2 FOR OTHER KEY ARRANGEMENTS.
6. RECOMMENDED SCREW: M5 X 0.8. TORQUE: 20-25 IN-LB [2.26-2.83 NM].
5. SEE SRK06-MD*-***-00* FOR MATING PLUGS. SEE 37322C-00013-01 FOR MODULE ARRANGEMENTS.
4. MATERIAL - PLASTIC (BLACK); THREADED INSERTS: BRASS; SEALS: SILICONE.
3. FLANGE SEAL IS SHIPPED WITH RECEPTACLE.
2. DIMENSION TOLERANCE: ±.025 [0.64].
1. DIMENSIONS ARE IN INCHES [mm].

NOTES: UNLESS OTHERWISE SPECIFIED

MODIFIE LE / MODIFIED	PAR / BY	Dimensions en mm / Dimensions in mm	Feuille / Sheet 1 OF 2	Echelle / Scale NONE
CREE LE / CREATED 07-23-09	PAR / BY D. MEYER	Masse corps d'embase g / Socket body weight g 57	Statut / Status -	NOTA: TOUTES LES COTES S'ENTENDENT APRES PROTECTION ALL DIMENSIONS GET ALLOWED AFTER PROTECTION

RECEPTACLE, FLANGED, MODULE
MEDIUM SIZE
ENVELOPE

SRK SERIES

DEUTSCH
22 rue des chaises
F-45140 Saint Jean de la Ruelle
Tél : 02 38 70 45 00
Fax : 02 38 70 45 45
www.deutsch.net

SRK02-MD*-*-00***

B

INDICE / REVISION

A3

CE DOCUMENT EST LA PROPRIETE DE COMPAGNIE DEUTSCH. IL NE PEUT ETRE UTILISE, REPRODUIT, COMMUNIQUE OU DIVULGUE SANS AUTORISATION PREALABLE. CE PLAN A ETE REALISE PAR ORDINATEUR (SOLIDWORKS) IL NE DEVRA ETRE MODIFIE QUE PAR DES MOYENS CAO

THIS DOCUMENT IS THE PROPERTY OF COMPAGNIE DEUTSCH. IT CANNOT BE USED, REPRODUCED, COMMUNICATED OR REVEALED WITHOUT PREALABLE AUTHORIZATION. THIS DRAWING WAS REALIZED USING CAD SOFTWARE (SOLIDWORKS) IT SHALL ONLY BE MODIFIED USING CAD MEANS.

REV	DESCRIPTION	DATE	INIT
B	NEW RELEASE PER EO P20267	7-29-09	RDR

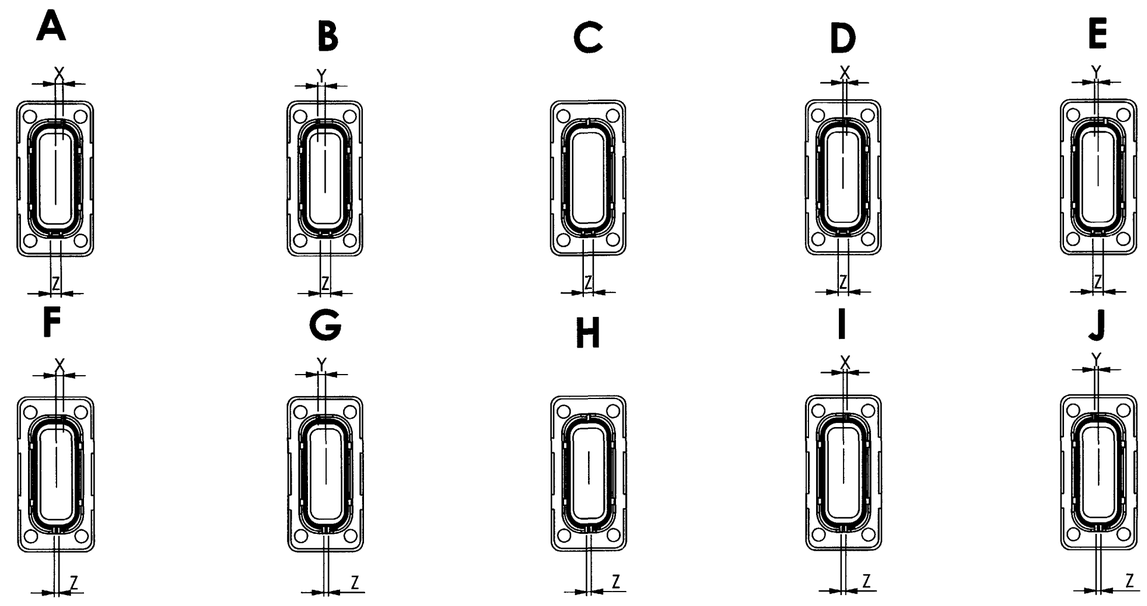

ARRANGEMENT	COLOR	X (inch)	Y (inch)	Z (inch)	X (mm)	Y (mm)	Z (mm)
A	-	0,16	-	0,22	4	-	5,5
B	Red	-	0,16	0,22	-	4	5,5
C	Orange	0 (only one keyway)	-	0,22	0 (only one keyway)	-	5,5
D	Yellow	0,08	-	0,22	2	-	5,5
E	Green	-	0,08	0,22	-	2	5,5
F	Brown	0,16	-	0,1	4	-	2,5
G	Purple	-	0,16	0,1	-	4	2,5
H	Grey	0 (only one keyway)	-	0,1	0 (only one keyway)	-	2,5
I	White	0,08	-	0,1	2	-	2,5
J	Gold	-	0,08	0,1	-	2	2,5

MODIFIE LE / *MODIFIED*	PAR / *BY*		Dimensions en mm / *Dimensions in mm*	Feuille / *Sheet* 2 OF 2	Echelle / *Scale* NONE
CREE LE / *CREATED* 07-23-09	PAR / *BY* D. MEYER DM	Masse corps d'embase g / *Socket body weight g* 57	Statut / *Status* -	NOTA : TOUTES LES COTES S'ENTENDENT APRES PROTECTION / *ALL DIMENSIONS GET ALONG AFTER PROTECTION*	

RECEPTACLE, FLANGED, MODULE
MEDIUM SIZE
ENVELOPE

SRK SERIES

DEUTSCH

DEUTSCH
22 rue des chaises
F-45140 Saint Jean de la Ruelle
Tél : 02 38 70 45 00
Fax : 02 38 70 45 45
www.deutsch.net

SRK02-MD*-*-00***

B

INDICE / *REVISION*

A3

CE DOCUMENT EST LA PROPRIETE DE COMPAGNIE DEUTSCH. IL NE PEUT ETRE UTILISE, REPRODUIT, COMMUNIQUE OU REVELE SANS AUTORISATION PREALABLE. CE DESSIN A ETE REALISE PAR ORDINATEUR (SOLIDWORKS) IL NE DEVRA ETRE MODIFIE QUE PAR DES MOYENS CAO.

THIS DOCUMENT IS THE PROPERTY OF COMPAGNIE DEUTSCH. IT CANNOT BE USED, REPRODUCED, COMMUNICATED OR REVEALED WITHOUT PREALABLE AUTHORIZATION. THIS DRAWING WAS REALIZED USING CAD SOFTWARE (SOLIDWORKS) IT SHALL ONLY BE MODIFIED USING CAD MEANS.

Общество с ограниченной ответственностью «МосЧип» ИНН 7719860671 / КПП 771901001
Адрес: 105318, г.Москва, ул.Щербаковская д.3, офис 1107

Данный компонент на территории Российской Федерации

Вы можете приобрести в компании MosChip.

Для оперативного оформления запроса Вам необходимо перейти по данной ссылке:

http://moschip.ru/get-element

Вы можете разместить у нас заказ для любого Вашего проекта, будь то серийное производство или разработка единичного прибора.

В нашем ассортименте представлены ведущие мировые производители активных и пассивных электронных компонентов.

Нашей специализацией является поставка электронной компонентной базы двойного назначения, продукции таких производителей как XILINX, Intel (ex.ALTERA), Vicor, Microchip, Texas Instruments, Analog Devices, Mini-Circuits, Amphenol, Glenair.

Сотрудничество с глобальными дистрибьюторами электронных компонентов, предоставляет возможность заказывать и получать с международных складов практически любой перечень компонентов в оптимальные для Вас сроки.

На всех этапах разработки и производства наши партнеры могут получить квалифицированную поддержку опытных инженеров.

Система менеджмента качества компании отвечает требованиям в соответствии с ГОСТ Р ИСО 9001, ГОСТ РВ 0015-002 и ЭС РД 009

Офис по работе с юридическими лицами:

105318, г.Москва, ул.Щербаковская д.3, офис 1107, 1118, ДЦ «Щербаковский»

Телефон: +7 495 668-12-70 (многоканальный)

Факс: +7 495 668-12-70 (доб.304)

E-mail: info@moschip.ru

Skype отдела продаж:
moschip.ru
moschip.ru_4
moschip.ru_6
moschip.ru_9