# QLM Fan Vibration Sleeves

**Material:** TPE (Thermoplastic Elastomer) RoHS Compliant
**Color:** Black
**Hardness:** ca 70° Shore A
**Fire Resistance:** UL94-V0

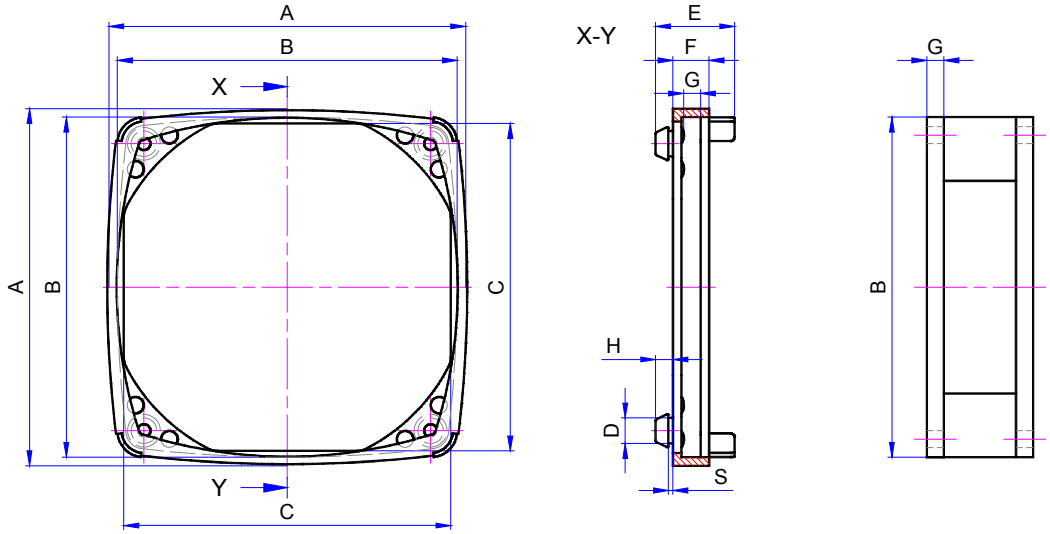


Ordering Information: **QLM** – **40** – **20** – **10 or 20**

Series | Fan Size B | Fan Flange Thickness | 10 = panel thickness from 0.75 to 1.25mm; 20 = panel thickness from 1.50 to 2.50mm

***CUSTOM SIZES AVAILABLE BY REQUEST***

| Part Number | A Inch / mm | B Inch / mm | C Inch / mm | D Inch / mm | E Inch / mm | F Inch / mm | G Inch / mm | H Inch / mm | S Inch / mm | PANEL THICKNESS Inch / mm |
|---|---|---|---|---|---|---|---|---|---|---|
| **QLM-40-20-10** | 1.692 / 43 | 1.574 / 40 | 1.496 / 38 | .177 / 4.5 | .581 / 14.75 | .207 / 5.25 | .008 / 2.0 | .138 / 3.5 | .039 / 1.0 | .030 / .75 - .049 / 1.25 |
| **QLM-40-20-20** | 1.692 / 43 | 1.574 / 40 | 1.496 / 38 | .177 / 4.5 | .620 / 15.75 | .207 / 5.25 | .008 / 2.0 | .178 / 4.5 | .079 / 2.0 | .059 / 1.5 - .098 / 2.5 |
| **QLM-60-30-10** | 2.520 / 64 | 2.362 / 60 | 2.283 / 58 | .197 / 5.0 | .689 / 17.5 | .295 / 7.5 | .008 / 2.0 | .157 / 4.0 | .039 / 1.0 | .030 / .75 - .049 / 1.25 |
| **QLM-60-30-20** | 2.520 / 64 | 2.362 / 60 | 2.283 / 58 | .197 / 5.0 | .728 / 18.5 | .295 / 7.5 | .118 / 3.0 | .197 / 5.0 | .079 / 2.0 | .059 / 1.5 - .098 / 2.5 |
| **QLM-80-40-10** | 3.307 / 84 | 3.150 / 80 | 3.031 / 77 | .228 / 5.8 | .728 / 18.5 | .335 / 8.5 | .157 / 4.0 | .157 / 4.0 | .039 / 1.0 | .030 / .75 - .049 / 1.25 |
| **QLM-80-40-20** | 3.307 / 84 | 3.150 / 80 | 3.031 / 77 | .228 / 5.8 | .768 / 19.5 | .335 / 8.5 | .157 / 4.0 | .197 / 5.0 | .079 / 2.0 | .059 / 1.5 - .098 / 2.5 |
| **QLM-80-50-10** | 3.307 / 84 | 3.150 / 80 | 3.031 / 77 | .228 / 5.8 | .807 / 20.5 | .374 / 9.5 | .197 / 5.0 | .157 / 4.0 | .039 / 1.0 | .030 / .75 - .049 / 1.25 |
| **QLM-80-50-20** | 3.307 / 84 | 3.150 / 80 | 3.031 / 77 | .228 / 5.8 | .846 / 21.5 | .374 / 9.5 | .197 / 5.0 | .197 / 5.0 | .079 / 2.0 | .059 / 1.5 - .098 / 2.5 |
| **QLM-92-40-10** | 3.819 / 97 | 3.622 / 92 | 3.504 / 89 | .236 / 6.0 | .768 / 19.5 | .374 / 9.5 | .157 / 4.0 | .157 / 4.0 | .039 / 1.0 | .030 / .75 - .049 / 1.25 |
| **QLM-92-40-20** | 3.819 / 97 | 3.622 / 92 | 3.504 / 89 | .236 / 6.0 | .807 / 20.5 | .374 / 9.5 | .157 / 4.0 | .197 / 5.0 | .079 / 2.0 | .059 / 1.5 - .098 / 2.5 |
| **QLM-92-50-10** | 3.819 / 97 | 3.622 / 92 | 3.504 / 89 | .236 / 6.0 | .846 / 21.5 | .413 / 10.5 | .197 / 5.0 | .157 / 4.0 | .039 / 1.0 | .030 / .75 - .049 / 1.25 |
| **QLM-92-50-20** | 3.819 / 97 | 3.622 / 92 | 3.504 / 89 | .236 / 6.0 | .886 / 22.5 | .413 / 10.5 | .197 / 5.0 | .197 / 5.0 | .079 / 2.0 | .059 / 1.5 - .098 / 2.5 |
| **QLM-119-40-10** | 4.921 / 125 | 4.685 / 119 | 4.567 / 116 | .315 / 8.0 | .866 / 22.0 | .374 / 9.5 | .157 / 4.0 | .177 / 4.5 | .039 / 1.0 | .030 / .75 - .049 / 1.25 |
| **QLM-119-40-20** | 4.921 / 125 | 4.685 / 119 | 4.567 / 116 | .315 / 8.0 | .906 / 23.0 | .374 / 9.5 | .157 / 4.0 | .217 / 5.5 | .079 / 2.0 | .059 / 1.5 - .098 / 2.5 |
| **QLM-119-50-10** | 4.921 / 125 | 4.685 / 119 | 4.567 / 116 | .315 / 8.0 | .945 / 24.0 | .413 / 10.5 | .197 / 5.0 | .177 / 4.5 | .039 / 1.0 | .030 / .75 - .049 / 1.25 |
| **QLM-119-50-20** | 4.921 / 125 | 4.685 / 119 | 4.567 / 116 | .315 / 8.0 | .984 / 25.0 | .413 / 10.5 | .197 / 5.0 | .217 / 5.5 | .079 / 2.0 | .059 / 1.5 - .098 / 2.5 |
| **QLM-119-60-10** | 4.921 / 125 | 4.685 / 119 | 4.567 / 116 | .315 / 8.0 | 1.024 / 26.0 | .453 / 11.5 | .236 / 6.0 | .177 / 4.5 | .039 / 1.0 | .030 / .75 - .049 / 1.25 |
| **QLM-119-60-20** | 4.921 / 125 | 4.685 / 119 | 4.567 / 116 | .315 / 8.0 | 1.063 / 27.0 | .453 / 11.5 | .236 / 6.0 | .217 / 5.5 | .079 / 2.0 | .059 / 1.5 - .098 / 2.5 |


7610 Jenther Drive,
Mentor, OH 44060
Phone: 1-440-951-3300
Fax: 1-440-951-7252

**Qualtek** Electronics Corporation

E-Mail: mailbox@qualtekusa.com
Web: www.qualtekusa.com

Общество с ограниченной ответственностью «МосЧип» ИНН 7719860671 / КПП 771901001
Адрес: 105318, г.Москва, ул.Щербаковская д.3, офис 1107

**Данный компонент на территории Российской Федерации**

**Вы можете приобрести в компании MosChip.**

Для оперативного оформления запроса Вам необходимо перейти по данной ссылке:

http://moschip.ru/get-element

Вы можете разместить у нас заказ для любого Вашего проекта, будь то серийное производство или разработка единичного прибора.

В нашем ассортименте представлены ведущие мировые производители активных и пассивных электронных компонентов.

Нашей специализацией является поставка электронной компонентной базы двойного назначения, продукции таких производителей как XILINX, Intel (ex.ALTERA), Vicor, Microchip, Texas Instruments, Analog Devices, Mini-Circuits, Amphenol, Glenair.

Сотрудничество с глобальными дистрибьюторами электронных компонентов, предоставляет возможность заказывать и получать с международных складов практически любой перечень компонентов в оптимальные для Вас сроки.

На всех этапах разработки и производства наши партнеры могут получить квалифицированную поддержку опытных инженеров.

Система менеджмента качества компании отвечает требованиям в соответствии с ГОСТ Р ИСО 9001, ГОСТ РВ 0015-002 и ЭС РД 009

**Офис по работе с юридическими лицами:**

105318, г.Москва, ул.Щербаковская д.3, офис 1107, 1118, ДЦ «Щербаковский»

Телефон: +7 495 668-12-70 (многоканальный)

Факс: +7 495 668-12-70 (доб.304)

E-mail: info@moschip.ru

Skype отдела продаж:
moschip.ru
moschip.ru_4
moschip.ru_6
moschip.ru_9