THIS DRAWING IS UNPUBLISHED. | RELEASED FOR PUBLICATION 20

© COPYRIGHT 20 BY TYCO ELECTRONICS CORPORATION. ALL RIGHTS RESERVED.

PART NUMBER	REV	FIRST USED	POWER UNIT	FEED TYPE	DESCRIPTION
1852327-1	A	122500-1	LEADMAKER	POST FEED	CUTS CARRIER
1852327-2	A	565435-5	BENCH MODEL K	PRE FEED	CUTS CARRIER
1852327-3	A	354500-1	BENCH MODEL G	PRE FEED	CUTS CARRIER
1852327-6	A	122500-1	LEADMAKER	POST FEED	CONTINIOUS CARRIER
7-1852327-7	A	-	-	-	SPARE PARTS

⚠1 RECOMMENDED SPARE PARTS

⚠2 GREASE LIGHTLY

⚠3 GUARD MUST BE IN PLACE WHEN OPERATING APPLICATOR IN A BENCH MACHINE

⚠4 APPLY TORQ-SEAL IN ALLEN SOCKET TO FILL HOLE AFTER FLAT HD HAS BEEN ADJUSTED TO CORRECT HEIGHT AT QUALIFICATION. APPLY PN 1-23419-5 LOC-TITE TO THREADS.

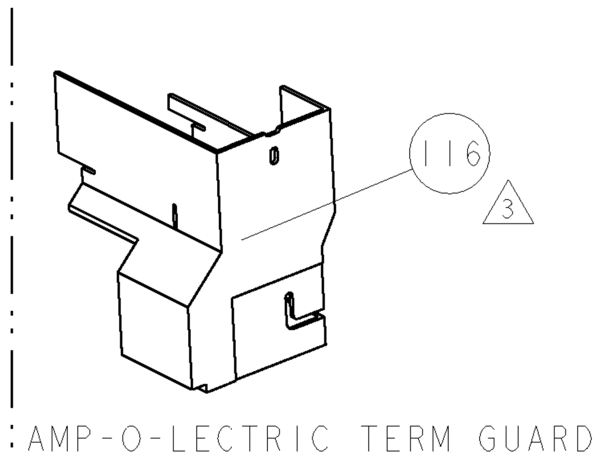

AMP-O-LECTRIC TERM GUARD

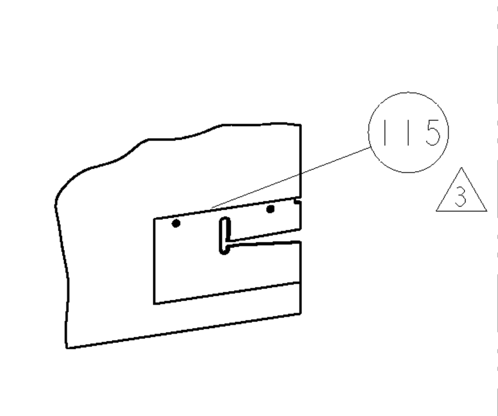

G TERMINATOR GUARD

TERMINAL NAME: FASTON

TYCO PN	MFG PN	YAZAKI TERMINAL - AMP CRIMP SPECS		
1949135	7116-2878	PAD LTR	CRIMP HEIGHT	WIRE SIZE
-	-	A	.065 ±.002 [1.65±0.05mm]	16 AWG
-	-	B	.059 ±.002 [1.50±0.05MM]	18 AWG
-	-	C	.055 ±.002 [1.40±0.05MM]	20 AWG
-	-	D	-	-

		CRIMP	SIZE	TYPE	RANGE
-	-				
-	-				
-	-	WIRE	.100 [2.54mm]	F	16-20
-	-	INSUL	.200 [5.08mm]	O	-

WIRE STRIP LENGTH	TERM APPL SPEC	FEED	APPL INSTRUCTIONS	SET UP GAGE
.207 -.222	NONE	.710	408-8040	458637-1

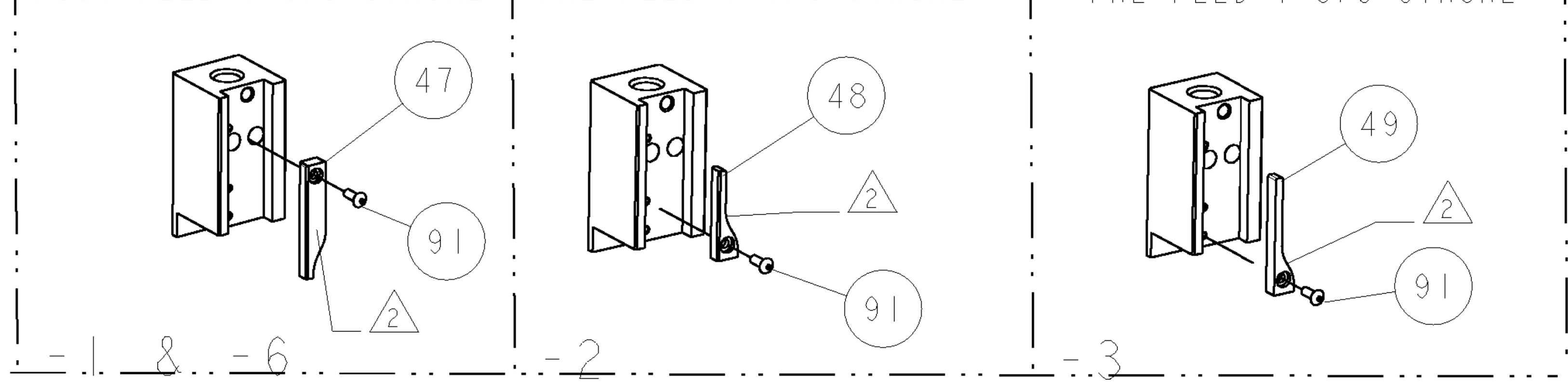

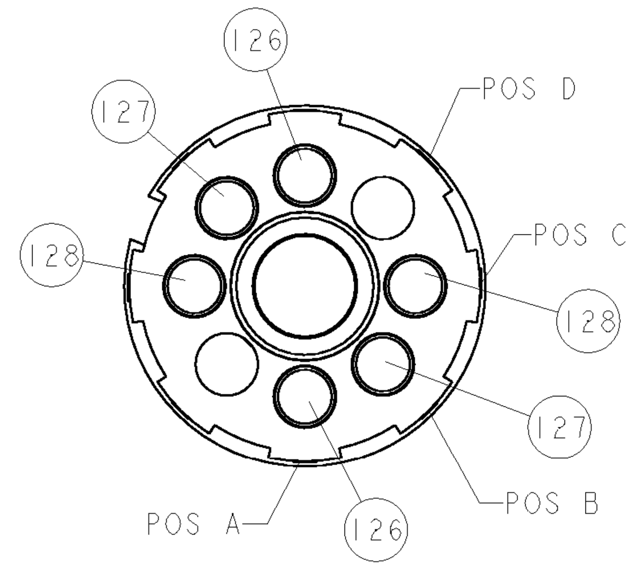

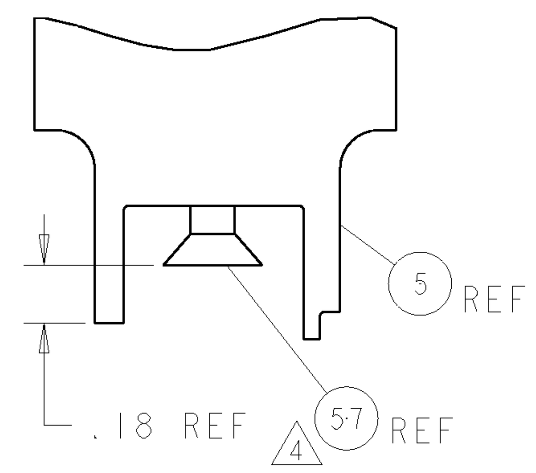

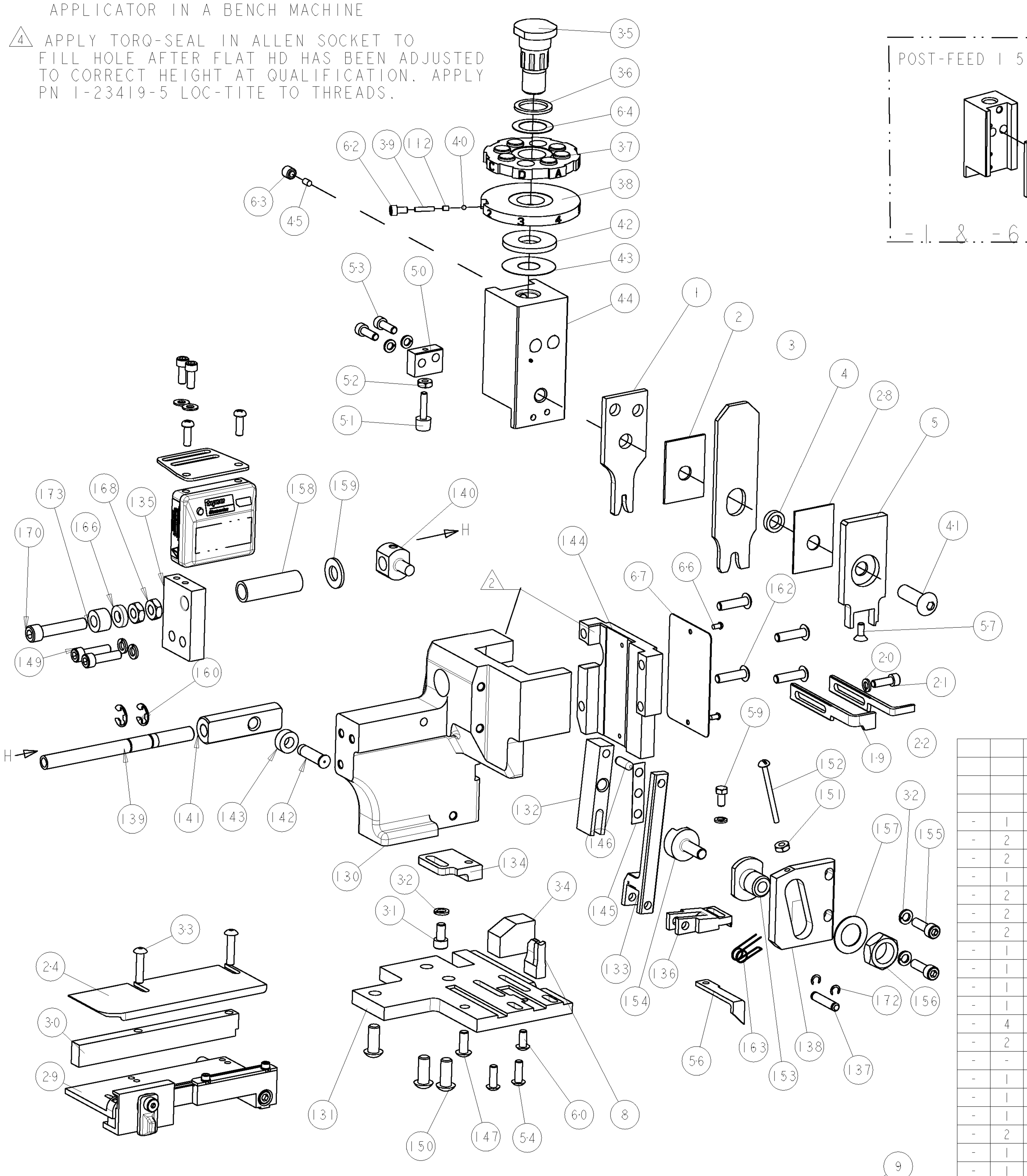

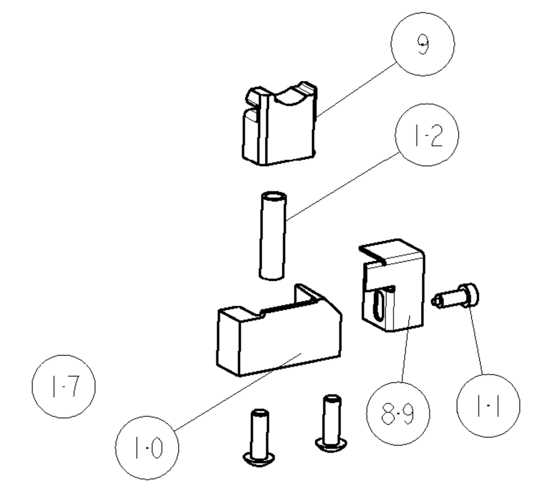

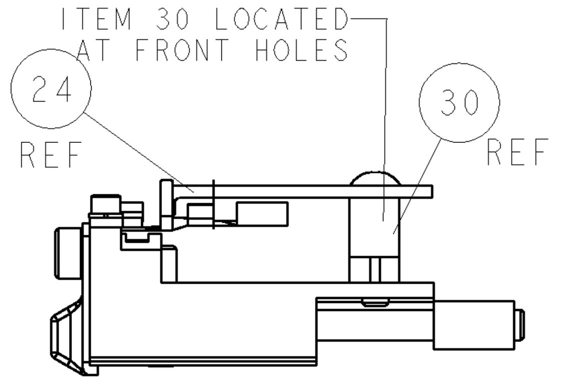

FEED TRACK POSITION

LOC	DIST
A	66

REVISIONS

P	LTR	DESCRIPTION	DATE	DWN	APVD
	A	RELEASED	20SEPT2006	CMR	GB

	-77	-6	-3	-2	-1	U/M	PART NO	DESCRIPTION	ITEM NO
	-	1	1	1	1	-	454398-2	ROD, FEED	141
	-	1	1	1	1	-	240629-1	BLOCK, PIVOT	140
	-	1	1	1	1	-	1804311-1	SCREW, ADJUSTMENT	139
	-	1	1	1	1	-	240628-1	PLATE, ADJUSTING	138
	-	1	1	1	1	-	240624-1	PIN, FEED FINGER	137
	-	1	1	1	1	-	690541-1	HOLDER, FEED FINGER MACHINING	136
	-	1	1	1	1	-	1804305-2	GUIDE, FEED ROD	135
	-	1	1	1	1	-	455689-1	BLOCK, STRIP GUIDE ADJUST	134
	-	1	1	1	1	-	455679-1	ARM, FEED MACHINING	133
	-	1	1	1	1	-	455680-1	LEVER, INTERMEDIATE	132
	-	1	1	1	1	-	318055-4	PLATE,BASE	131
	-	1	1	1	1	-	454485-1	HOUSING, SIDE FEED	130
	-	2	2	2	2	-	2-354779-0	PIN, WIRE DISC, .3090	128
	-	2	2	2	2	-	1-354779-2	PIN, WIRE DISC, .3050	127
	-	2	2	2	2	-	9-354778-9	PIN, WIRE DISC, .2990	126
	-	-	-	REF	-	..	455749-1	GUARD WINDOW	116
⚠3	-	-	REF	-	-	..	679532-1	INSERT, GUARD	115
⚠3	-	1	1	1	1	-	690603-1	SPRING ASSIST AMP-O-MATOR APPLICATOR	112
	-	1	1	1	1	-	1-21002-7	SCR, BTN SKT HD CAP 6-32 X .375	91
	-	1	1	1	1	-	318563-1	GUARD, FRONT CHIP	89
	-	1	1	1	1	-	4088040	SF APPL INST 408-8040	72
	-	1	1	1	1	-	217238-1	GENERAL INSTRUCTION PKG	71
	-	1	1	1	1	-	461264-1	PLATE, IDENTIFICATION	67
	-	2	2	2	2	-	21017-2	SCREW, DRIVE	66
	-	1	1	1	1	-	986950-1	WASHER, FLAT PRECISION	64
	-	1	1	1	1	-	21009-2	SCR, SET, SELF LOCKING 1/4-20 X .250	63
	-	1	1	1	1	-	23030-1	SCR, SKT HD CAP 6-32 x .25	62
	-	1	1	1	1	-	22733-8	SCR, BHSC, SELF-LOCKING, 8-32 X .375	60
	-	1	1	1	1	-	2-22603-0	SCREW, MACH, HEX HD, 8-32 x .312	59
	-	1	1	1	1	-	1-21003-9	SCR, FLT SKT HD CAP 6-32 X .375	57
	-	1	1	1	1	-	458537-2	PAWL, FEED	56
	-	4	4	4	4	-	2-21002-2	SCR, BTN SKT HD CAP 8-32 X .500	54
	-	2	2	2	2	-	2-21000-7	SCR, SKT HD CAP 8-32 X .500	53
	-	1	1	1	1	-	21018-5	NUT, HEX, REG 6-32	52
	-	1	1	1	1	-	811242-2	BUMPER, HOLD DOWN	51
	-	1	1	1	1	-	690753-1	SPACER, TONKER	50
	-	-	1	-	-	..	690602-6	CAM, PRE FEED, 1 5/8	49
	-	-	-	1	-	..	690602-5	CAM, PRE FEED, 1 1/8	48
	-	1	-	-	1	-	690501-4	CAM, POST FEED, 1 5/8	47
	-	1	1	1	1	-	690191-1	PLUG,NYLON	45
	-	1	1	1	1	-	455673-1	RAM, SIDE FEED	44
	-	1	1	1	1	-	690125-1	SHIM SUB-ASSY	43
	-	1	1	1	1	-	690124-1	WASHER, RAM (.115)	42
	-	1	1	1	1	-	7-21002-9	SCR, BTN SKT HD CAP 5/16-24 X 1.00	41
	-	1	1	1	1	-	23241-6	BALL, STEEL	40
	-	1	1	1	1	-	690170-1	SPRING, COMPRESSION	39
	-	1	1	1	1	-	1-690142-0	DISC, INSULATION	38
	-	1	1	1	1	-	354777-1	WIRE DISC, ASSEMBLY	37
	-	1	1	1	1	-	22480-5	SPRING, COMPRESSION	36
	-	1	1	1	1	-	690212-1	POST, RAM	35
	-	1	1	1	1	-	2-690786-3	TERMINAL SUPPORT	34
	-	2	2	2	2	-	2-21002-4	SCR, BTN SKT HD CAP 8-32 X .750	33
	-	5	5	5	5	-	21024-5	WASHER, SPRG LOCK, REG NO 10	32
	-	1	1	1	1	-	3-21000-4	SCR, SKT HD CAP 10-32 X .375	31
	-	1	1	1	1	-	1320908-2	SPACER, STRIP GUIDE	30
	-	1	1	1	1	-	1633091-7	ASSEMBLY, STRIP GUIDE	29
	-	1	1	1	1	-	455888-7	SPACER, CRIMPER	28
	-	1	1	1	1	-	1320928-3	PLATE, STRIP GUIDE	24
	-	1	-	-	1	-	690472-2	STRIPPER	22
	-	1	1	1	1	-	2-21000-7	SCR, SKT HD CAP 8-32 X .500	21
	-	4	4	4	4	-	21024-4	WASHER, SPRG LOCK, REG NO 8	20
	-	-	1	1	-	-	691353-1	STRIPPER	19
	-	1	-	-	-	-	679625-4	SHEAR HOLDER, FRONT (NO CUT)	17
	-	1	1	1	1	-	3-22280-3	SPRING, COMPRESSION	12
	-	1	1	1	1	-	1-690461-7	STOP, SHEAR	11
⚠1	-	-	1	1	1	-	2-690459-2	SHEAR HOLDER, FRONT	10
⚠1	-	1	1	1	1	-	318059-4	FLOATING SHEAR, FRONT	9
⚠1	1	1	1	1	1	-	1-1633111-3	ANVIL, COMBINATION .100	8
	-	1	1	1	1	-	122399-4	DEPRESSOR, SHEAR	5
	-	1	1	1	1	-	3-238011-5	BLOCK, CRIMPER SPACER	4
⚠1	1	1	1	1	1	-	4-1583690-1	CRIMPER, INSUL O	3
	-	1	1	1	1	-	1-455888-1	SPACER, CRIMPER	2
⚠1	1	1	1	1	1	-	3-456407-3	CRIMPER, WIRE PREMIUM	1

-77	-6	-3	-2	-1	U/M	PART NO	DESCRIPTION	ITEM NO
-	1	1	1	1	-	1804299-1	SPACER,MAGNET	173
-	2	2	2	2	-	21045-3	RETAINING RING	172
-	2	2	2	2	-	18028-2	WASHER, FLAT, REG M4	171
-	1	1	1	1	-	3-21081-3	SHCS, 1/4-20 X 1.25	170
-	2	2	2	2	-	9-21000-9	SCR, SKT HD CAP 8-32 X .438	169
-	2	2	2	2	-	22593-1	NUT, HEX, JAM ,SS	168
-	2	2	2	2	-	994991-5	SCREW, OVL HD, M4X12	167
-	1	1	1	1	-	1804310-1	MAGNET, RING	166
-	1	1	1	1	-	1804303-1	BRACKET, COUNTER MOUNTING	165
-	1	1	1	1	-	1804300-1	ASSEMBLY,APPLICATOR COUNTER	164
-	1	1	1	1	-	691499-1	SPRING-FEED FINGER	163
-	4	4	4	4	-	2-21002-9	SCR, BTN SKT HD CAP 10-32 X .750	162
-	2	2	2	2	-	1-21046-6	RING, RETAIN, EXTERN, 5/16 E-RING	160
-	-	-	-	-	..	21899-4	WASHER, FLAT	159
-	1	1	1	1	-	4-22284-9	SPRING, COMPRESSION	158
-	1	1	1	1	-	458109-1	WASHER, SPECIAL ADJUST PLATE	157
-	1	1	1	1	-	22594-8	NUT, HEX, JAM	156
-	2	2	2	2	-	3-21000-6	SCR, SKT HD CAP 10-32 X .625	155
-	1	1	1	1	-	240626-1	SHAFT-PIVOT AMP-O-MATOR	154
-	1	1	1	1	-	240633-1	BUSHING	153
-	1	1	1	1	-	3-21016-2	SCREW, MACHINE, SLOTTED ROUND HEAD	152
-	1	1	1	1	-	21068-5	NUT, HEX, REG 6-32	151
-	3	3	3	3	-	2-22733-8	SCR, BHSC, SELF-LOCKING, 1/4-20 X .625	150
-	2	2	2	2	-	3-21000-7	SCR, SKT HD CAP 10-32 X .750	149
-	1	1	1	1	-	2-21002-7	SCR, BTN SKT HD CAP 10-32 X .500	147
-	1	1	1	1	-	1-21030-1	PIN, DOWEL .1875 X .500	146
-	1	1	1	1	-	690517-1	SPACER, ADJ PLATE	145
-	1	1	1	1	-	454220-1	CAP, RAM	144
-	1	1	1	1	-	240658-1	ROLLER-CAM	143
-	1	1	1	1	-	240659-3	PIN, CAM ROLLER	142

THIS DRAWING IS A CONTROLLED DOCUMENT FOR TYCO ELECTRONICS CORPORATION IT IS SUBJECT TO CHANGE AND THE CONTROLLING ENGINEERING ORGANIZATION SHOULD BE CONTACTED FOR THE LATEST REVISION.

DIMENSIONS: INCHES

TOLERANCES UNLESS OTHERWISE SPECIFIED: 0 PLC ±- ; 1 PLC ±0.1 ; 2 PLC ±0.01 ; 3 PLC ±0.001 ; 4 PLC ±0.0001 ; ANGLES ±-

MATERIAL - | FINISH -

DWN C.REICHELDERFER 18AUG2006
CHK T.ELBIN 18AUG2006
APVD T.BENCHOFF 18AUG2006
PRODUCT SPEC -
APPLICATION SPEC -
WEIGHT -

tyco Electronics — Tyco Electronics, Harrisburg, PA 17105-3608

NAME: SIDE FEED HDM APPLICATOR

SIZE A | CAGE CODE 00779 | DRAWING NO C-1852327 | RESTRICTED TO -

CUSTOMER DRAWING | SCALE 3:5 | SHEET 1 OF 1 | REV A

CUSTOMER VIEWABLE ASSEMBLY

AMP 4805 REV 31MAR2000

Pro/ENGINEER DRAWING

Общество с ограниченной ответственностью «МосЧип» ИНН 7719860671 / КПП 771901001
Адрес: 105318, г.Москва, ул.Щербаковская д.3, офис 1107

Данный компонент на территории Российской Федерации

Вы можете приобрести в компании MosChip.

Для оперативного оформления запроса Вам необходимо перейти по данной ссылке:

http://moschip.ru/get-element

Вы можете разместить у нас заказ для любого Вашего проекта, будь то серийное производство или разработка единичного прибора.

В нашем ассортименте представлены ведущие мировые производители активных и пассивных электронных компонентов.

Нашей специализацией является поставка электронной компонентной базы двойного назначения, продукции таких производителей как XILINX, Intel (ex.ALTERA), Vicor, Microchip, Texas Instruments, Analog Devices, Mini-Circuits, Amphenol, Glenair.

Сотрудничество с глобальными дистрибьюторами электронных компонентов, предоставляет возможность заказывать и получать с международных складов практически любой перечень компонентов в оптимальные для Вас сроки.

На всех этапах разработки и производства наши партнеры могут получить квалифицированную поддержку опытных инженеров.

Система менеджмента качества компании отвечает требованиям в соответствии с ГОСТ Р ИСО 9001, ГОСТ РВ 0015-002 и ЭС РД 009

Офис по работе с юридическими лицами:

105318, г.Москва, ул.Щербаковская д.3, офис 1107, 1118, ДЦ «Щербаковский»

Телефон: +7 495 668-12-70 (многоканальный)

Факс: +7 495 668-12-70 (доб.304)

E-mail: info@moschip.ru

Skype отдела продаж:
moschip.ru
moschip.ru_4
moschip.ru_6
moschip.ru_9