DESCRIPTION

Demonstration circuit 482 is a regulated DC/DC Charge Pump inverter using the LTC1983-5 that produces a regulated negative –5V output voltage at up to 100mA of output current from 3V to 6V input. It demonstrates the small size, ease of use and appropriate layout techniques for the LTC1983-5 charge pump inverter. The circuit requires only small surface mount components, resulting in very small board space. This power supply circuit is particularly useful for applications such as portable equipment and –5V generation in single supply systems that require extremely low quiescent current and extremely small size.

Design files for this circuit board are available. Call the LTC factory.

QUICK START PROCEDURE

Refer to Figure 1 for proper measurement equipment setup and follow the procedure below:

1. Apply a voltage source to the input of the circuit between Connect input power to the Vin and the GND terminals. Input voltage is limited to between 3V to 5.5V.
2. Connect load between the GND and the Vout terminals.
3. To shut down the circuit, connect the JP1 to the off position. Connect JP1 to the on position to enable normal operation.

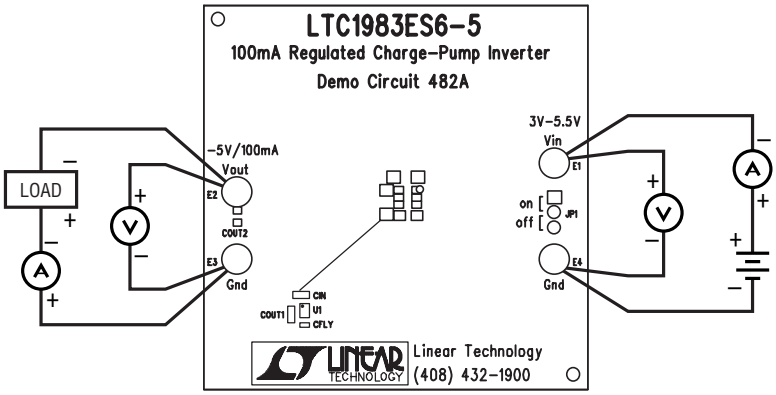

Figure 1. Proper Measurement Equipment Setup

Общество с ограниченной ответственностью «МосЧип» ИНН 7719860671 / КПП 771901001
Адрес: 105318, г.Москва, ул.Щербаковская д.3, офис 1107

Данный компонент на территории Российской Федерации

Вы можете приобрести в компании MosChip.

Для оперативного оформления запроса Вам необходимо перейти по данной ссылке:

http://moschip.ru/get-element

Вы можете разместить у нас заказ для любого Вашего проекта, будь то серийное производство или разработка единичного прибора.

В нашем ассортименте представлены ведущие мировые производители активных и пассивных электронных компонентов.

Нашей специализацией является поставка электронной компонентной базы двойного назначения, продукции таких производителей как XILINX, Intel (ex.ALTERA), Vicor, Microchip, Texas Instruments, Analog Devices, Mini-Circuits, Amphenol, Glenair.

Сотрудничество с глобальными дистрибьюторами электронных компонентов, предоставляет возможность заказывать и получать с международных складов практически любой перечень компонентов в оптимальные для Вас сроки.

На всех этапах разработки и производства наши партнеры могут получить квалифицированную поддержку опытных инженеров.

Система менеджмента качества компании отвечает требованиям в соответствии с ГОСТ Р ИСО 9001, ГОСТ РВ 0015-002 и ЭС РД 009

Офис по работе с юридическими лицами:

105318, г.Москва, ул.Щербаковская д.3, офис 1107, 1118, ДЦ «Щербаковский»

Телефон: +7 495 668-12-70 (многоканальный)

Факс: +7 495 668-12-70 (доб.304)

E-mail: info@moschip.ru

Skype отдела продаж:
moschip.ru
moschip.ru_4
moschip.ru_6
moschip.ru_9