NUMBER C-173985

三角法 (3rd ANGLE PROJECTION)

METRIC

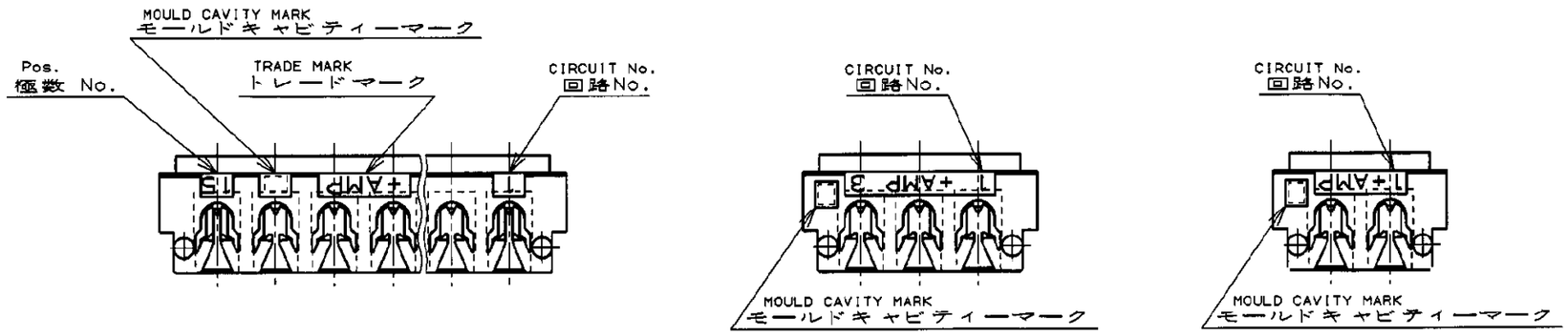

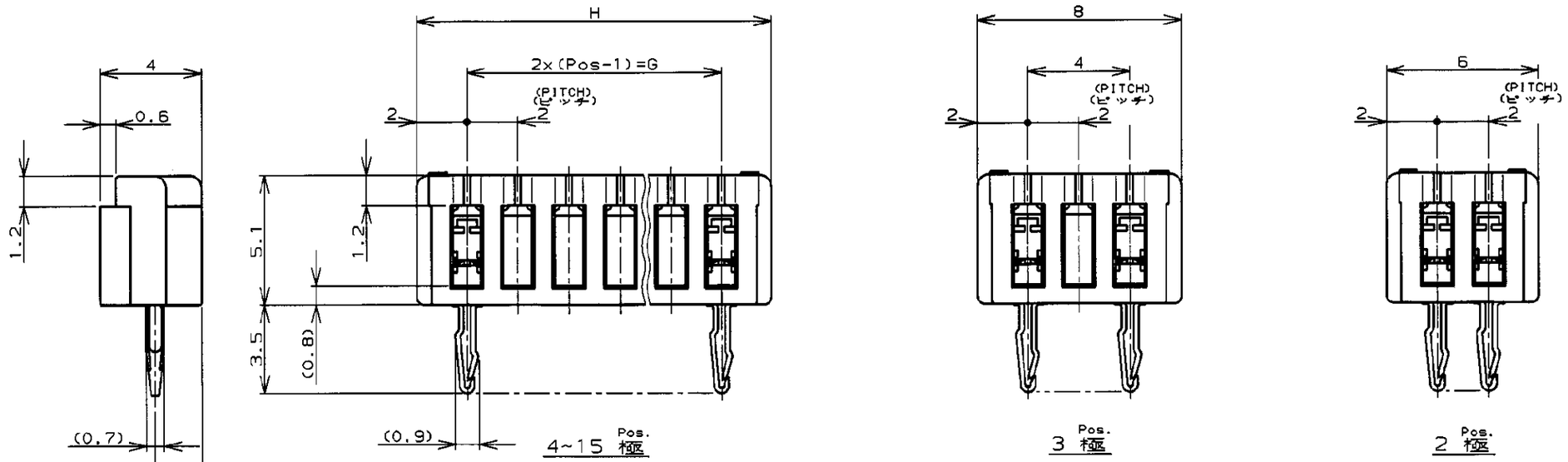

注;

1. 適用電線範囲 : AWG #28~26
(UL1571,UL1061)
被覆外径 : 0.83~10.5
(但し、使用電線について適合性に確認が必要です。)
2. 材料 : ハウジング : ガラス入りP.B.T UL94V-0
コンタクト : 錫めっき済燐青銅
3. 適用製品規格番号 : 108-5217
4. 取付適用規格番号 : 114-5103

NOTES;

1. APPLICABLE WIRE SIZE : AWG #28~26
(UL1571,UL1061)
INSULATION DIA RANGE : 0.83~1.05
2. MATERIAL :
HOUSING : P.B.T. (G.F)UL94V-0
CONTACT : PRE-TIN PHOS BRONZE
3. PRODUCT SPEC : 108-5217
4. APPLICATION SPEC : 114-5103

3-173985-5		15	28	32
3-	-4	14	26	30
3-	-3	13	24	28
3-	-2	12	22	26
3-	-1	11	20	24
3-	-0	10	18	22
2-	-9	9	16	20
2-	-8	8	14	18
2-	-7	7	12	16
2-	-6	6	10	14
2-	-5	5	8	12
2-	-4	4	6	10
2-	-3	3	AS SHOWN 図示	
2-173985-2		2	AS SHOWN 図示	
LIGHT BULE ライトブルー / PART No. 製品型番		Pos. 極数	G	H

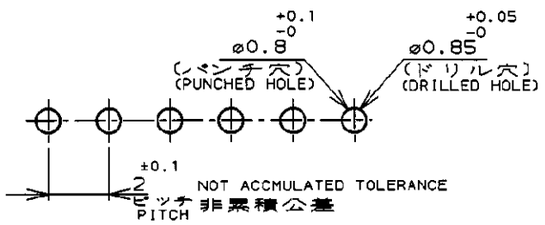

RECOMMENDABLE P.C.BOARD LAYOUT
推奨基板穴寸法
(適用基板厚0.8~1.6)
(P.C.B THK:0.8~1.6)

単位:mm DIMENSIONS IN MM. DO NOT SCALE PRINT

PRINT DIST

LTR	変更 (REVISION RECORD)	DR	CHK	DATE
F1	REVISED PER ECO-11-005033	RK	HMR	2APR11

TE Connectivity

被覆電線断面積 (WIRE RANGE) NOTE 1 mm² (AWG -)	被覆外径 (INSULATION DIA.) NOTE 1 mmø
材料 (MATERIAL) NOTE 2	仕上 (FINISH) —
DR. 23/AUG/'99 J.TSUJI	DE. 23/AUG/'99 J.Tsuji
CHK. 25AUG'99	APP. 27AUG'99

名称 (NAME) CT AMP-IN HEADER 2mm PITCH MT VERTICAL (V-TYPE)

一般公差 (GENERAL TOLERANCE)
10以下 : ±0.2
10を超え 30以下 : ±0.25
30を超え 100以下 : ±0.3
角度 : ±3°

B | LOC J | 番号 (No.) C-173985

尺度 (SCALE) 5-1 | REV. F1 | SHEET 1 OF 1

(CUSTOMER DRAWING) 参考図面

Общество с ограниченной ответственностью «МосЧип» ИНН 7719860671 / КПП 771901001
Адрес: 105318, г.Москва, ул.Щербаковская д.3, офис 1107

Данный компонент на территории Российской Федерации

Вы можете приобрести в компании MosChip.

Для оперативного оформления запроса Вам необходимо перейти по данной ссылке:

http://moschip.ru/get-element

Вы можете разместить у нас заказ для любого Вашего проекта, будь то серийное производство или разработка единичного прибора.

В нашем ассортименте представлены ведущие мировые производители активных и пассивных электронных компонентов.

Нашей специализацией является поставка электронной компонентной базы двойного назначения, продукции таких производителей как XILINX, Intel (ex.ALTERA), Vicor, Microchip, Texas Instruments, Analog Devices, Mini-Circuits, Amphenol, Glenair.

Сотрудничество с глобальными дистрибьюторами электронных компонентов, предоставляет возможность заказывать и получать с международных складов практически любой перечень компонентов в оптимальные для Вас сроки.

На всех этапах разработки и производства наши партнеры могут получить квалифицированную поддержку опытных инженеров.

Система менеджмента качества компании отвечает требованиям в соответствии с ГОСТ Р ИСО 9001, ГОСТ РВ 0015-002 и ЭС РД 009

Офис по работе с юридическими лицами:

105318, г.Москва, ул.Щербаковская д.3, офис 1107, 1118, ДЦ «Щербаковский»

Телефон: +7 495 668-12-70 (многоканальный)

Факс: +7 495 668-12-70 (доб.304)

E-mail: info@moschip.ru

Skype отдела продаж:
moschip.ru
moschip.ru_4
moschip.ru_6
moschip.ru_9