NICHT VERMASSTE KANTEN SIND NICHT MAßSTÄBLICH

ÄNDERUNGEN DIE DEM TECHNISCHEN FORTSCHRITT DIENEN, BEHALTEN WIR UNS VOR

VERTRAULICH

UNVERÖFFENTLICHTE ZEICHNUNG. ALLE RECHTE VORBEHALTEN. VERVIELFÄLTIGUNG UND WEITERGABE NUR MIT GENEHMIGUNG DURCH AMP DEUTSCHLAND GMBH

ZEICHNUNG GESCHÜTZT DURCH © COPYRIGHT 1992 AMP DEUTSCHLAND GMBH ALLE RECHTE VORBEHALTEN

| REV. | ÄNDERUNG | DATUM | NAME |
|---|---|---|---|
| 1 | Rastarm geändert, Rippe entfällt, Schutzleiste verkürzt 13.6 war 14.4, 21.6 war 22.8, Karosseriedurchbruch hinzu | 28.04.92 | Kiziltug |
| 2 | Zeichnung überarbeitet | 11.05.92 | Kiziltug |
| 3 | maßlich ergänzt, Öffnung Schutzkappe vergrößert, BMW-Nr. hinzu | 24.06.92 | Kiziltug |
| 4 | Darstellerisch überarbeitet,(15x).22.8[3]war2).6[2] 25 war 23.7,SPC Mass entf.,Mass 24.3 [2],11.8[2] hinzu Bemerk.Überarbeitet(4x),Kontrm. hinzu(5x),47.5[2] hinzu | 15.2.93 | C.BEU |
| 5 | Darstellungen geändert und überarbeitet | 24.3.93 | C.BEU |
| D | Nachstrichzahl -2(2.PILOTWZG.) war -1 2.Kontaktsicherung geändert,Bemerkung 6 berichtigt Dichtung neu,SPC entfällt | 20.1.94 | C.BEU |
| D1 | INACTIVE | 12.09.94 | C.BEU |

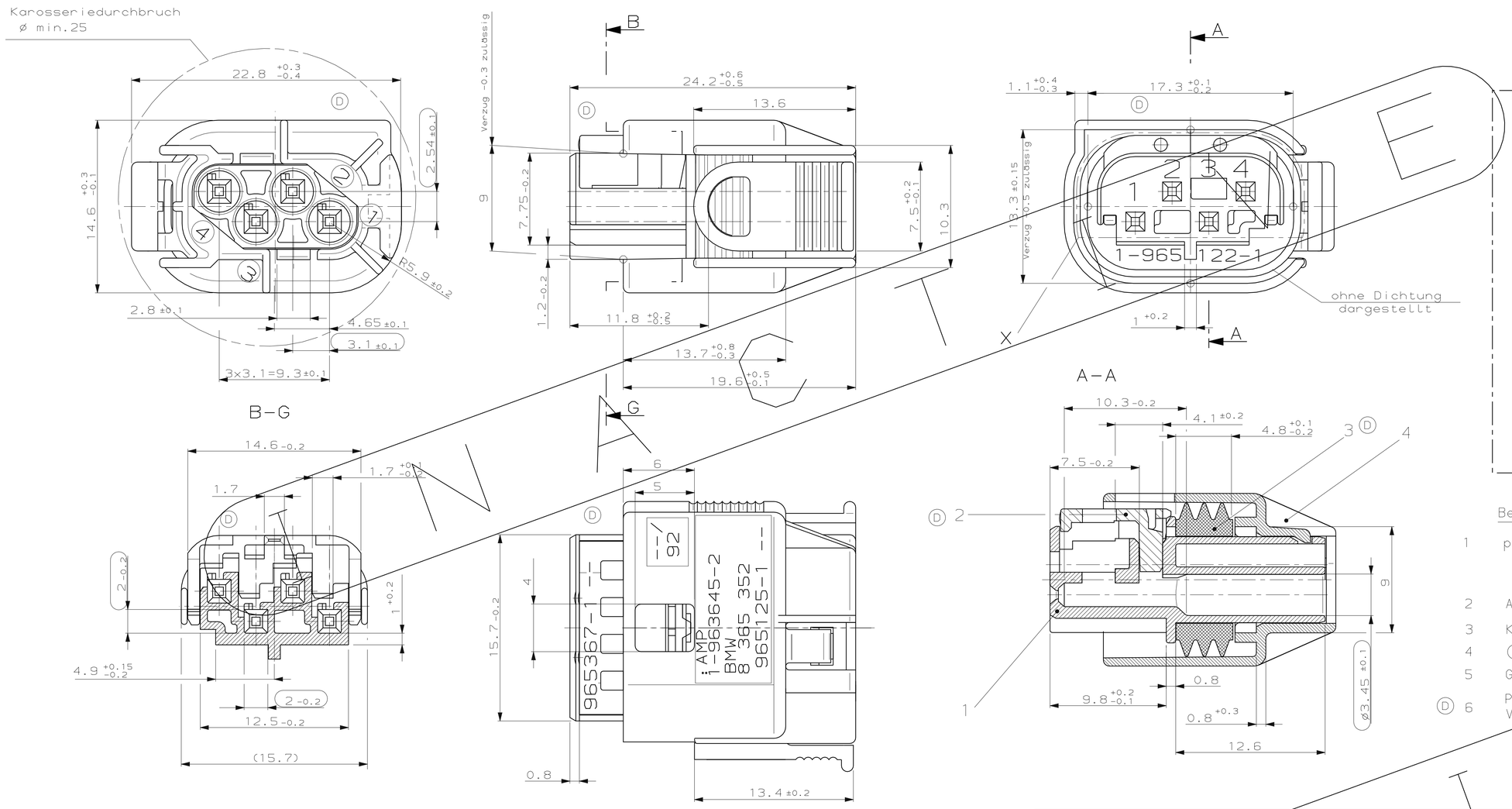


Bemerkungen:

1 passend zu: Kragenanschluß 114-18063-14
BMW Tab.Nr.8 365 339
Stiftgehäuse 963663
BMW Tab.Nr.8 365 891

2 Alle Kammern bis DGB 0.75mm²

3 Kodierung A gezeichnet

4 ⬭ Kontrollmaße

5 Gewicht:3.1 ±0.3g

(D) 6 Produktspezifikation:108-18272-1
Verarbeitungsspezifikation:114-18061

Lieferzustand

2. Kontaktsicherung in Vorraststellung

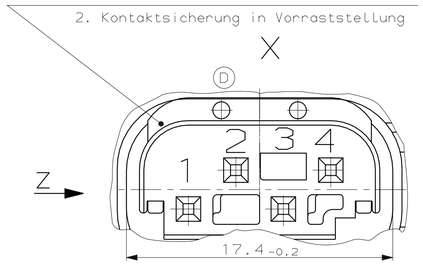


2. Kontaktsicherung in Vorraststellung

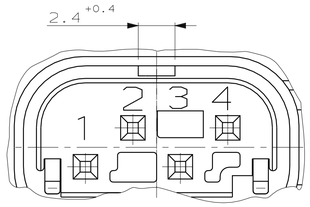


2. Kontaktsicherung in Endraststellung

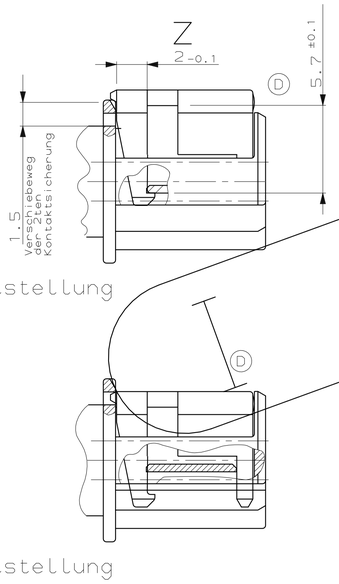


| BMW-Nr. Tab.: 8 365 350 | BESTELL-NR. | KOD. | POS. | STÜCK | BENENNUNG EINZELTEIL | WERKSTOFF | FARBE RAL-Nr. |
|---|---|---|---|---|---|---|---|
| 8 365 356 | 9-963645-2 | Z | 4 | 1 | Schutzkappe | PBT, (CRASTIN S600) | wasserblau |
| | | | 3 | 1 | Dichtung | LIQUID SILICON RUBBER MVQ 30 | natur |
| | | | 2 | 1 | 2.Kontaktsicherung | PBT-GF15 (CRASTIN SK602) | natur |
| | | | 1 | 1 | Buchsengehäuse | PBT-GF15 (CRASTIN SK602) | wasserblau |
| - | 6-963645-2 | F | 4 | 1 | Schutzkappe | PBT, (CRASTIN S600) | braun |
| | | | 3 | 1 | Dichtung | LIQUID SILICON RUBBER MVQ 30 | natur |
| | | | 2 | 1 | 2.Kontaktsicherung | PBT-GF15 (CRASTIN SK602) | natur |
| | | | 1 | 1 | Buchsengehäuse | PBT-GF15 (CRASTIN SK602) | braun |
| - | 5-963645-2 | E | 4 | 1 | Schutzkappe | PBT, (CRASTIN S600) | grün |
| | | | 3 | 1 | Dichtung | LIQUID SILICON RUBBER MVQ 30 | natur |
| | | | 2 | 1 | 2.Kontaktsicherung | PBT-GF15 (CRASTIN SK602) | natur |
| | | | 1 | 1 | Buchsengehäuse | PBT-GF15 (CRASTIN SK602) | grün |
| - | 4-963645-2 | D | 4 | 1 | Schutzkappe | PBT, (CRASTIN S600) | gelb |
| | | | 3 | 1 | Dichtung | LIQUID SILICON RUBBER MVQ 30 | natur |
| | | | 2 | 1 | 2.Kontaktsicherung | PBT-GF15 (CRASTIN SK602) | natur |
| | | | 1 | 1 | Buchsengehäuse | PBT-GF15 (CRASTIN SK602) | gelb |
| - | 3-963645-2 | C | 4 | 1 | Schutzkappe | PBT, (CRASTIN S600) | blau |
| | | | 3 | 1 | Dichtung | LIQUID SILICON RUBBER MVQ 30 | natur |
| | | | 2 | 1 | 2.Kontaktsicherung | PBT-GF15 (CRASTIN SK602) | natur |
| | | | 1 | 1 | Buchsengehäuse | PBT-GF15 (CRASTIN SK602) | blau |
| 8 365 354 | 2-963645-2 | B | 4 | 1 | Schutzkappe | PBT, (CRASTIN S600) | natur |
| | | | 3 | 1 | Dichtung | LIQUID SILICON RUBBER MVQ 30 | natur |
| | | | 2 | 1 | 2.Kontaktsicherung | PBT-GF15 (CRASTIN SK602) | natur |
| | | | 1 | 1 | Buchsengehäuse | PBT-GF15 (CRASTIN SK602) | natur |
| 8 365 352 | 1-963645-2 | A | 4 | 1 | Schutzkappe | PBT, (CRASTIN S600) | schwarz |
| | | | 3 | 1 | Dichtung | LIQUID SILICON RUBBER MVQ 30 | natur |
| | | | 2 | 1 | 2.Kontaktsicherung | PBT-GF15 (CRASTIN SK602) | natur |
| | | | 1 | 1 | Buchsengehäuse | PBT-GF15 (CRASTIN SK602) | schwarz |

1 : 1

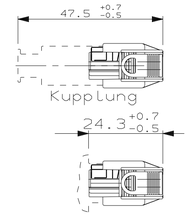


NUR FÜR BMW

ZEICHNUNG GÜLTIG AB ...-....

AMP — AMP DEUTSCHLAND G.m.b.H. Langen b.Ffm.,West Germany

BENENNUNG: Micro Quadlok System
BUCHSENGEHÄUSE, EINZELDICHTUNGS-SYSTEM, 4-polig

K

NICHT TOLERIERTE MASSE: DIN 16901-140 ± 2°

FORMAT: A1

ZEICHNUNGS-NR.: 963645

MASSTAB: 5:1 (2:1)

BLATT: 1 VON 1

REV.: D1

GEZ.: KIZILTUG 11.04.92

GEPR.: TEKIN 13.04.92

INACTIVE

963 645 | NUMMER | VERWENDET FÜR - | PASSEND ZU 963 663 114-18063-0.4 | 92-52051-18 | WAR NR.

CAD-ORIGINAL ZEICHNUNG NICHT ÄNDERN

B AI DIST -

AMP-EN-556 REV 10-90

20 JAN 1994 14:26:40 CBS200 <601U53>DEPTS200<CBS200>EDMMOD s_963645_1.c

Общество с ограниченной ответственностью «МосЧип» ИНН 7719860671 / КПП 771901001
Адрес: 105318, г.Москва, ул.Щербаковская д.3, офис 1107

**Данный компонент на территории Российской Федерации**

**Вы можете приобрести в компании MosChip.**

Для оперативного оформления запроса Вам необходимо перейти по данной ссылке:

http://moschip.ru/get-element

Вы можете разместить у нас заказ для любого Вашего проекта, будь то серийное производство или разработка единичного прибора.

В нашем ассортименте представлены ведущие мировые производители активных и пассивных электронных компонентов.

Нашей специализацией является поставка электронной компонентной базы двойного назначения, продукции таких производителей как XILINX, Intel (ex.ALTERA), Vicor, Microchip, Texas Instruments, Analog Devices, Mini-Circuits, Amphenol, Glenair.

Сотрудничество с глобальными дистрибьюторами электронных компонентов, предоставляет возможность заказывать и получать с международных складов практически любой перечень компонентов в оптимальные для Вас сроки.

На всех этапах разработки и производства наши партнеры могут получить квалифицированную поддержку опытных инженеров.

Система менеджмента качества компании отвечает требованиям в соответствии с ГОСТ Р ИСО 9001, ГОСТ РВ 0015-002 и ЭС РД 009

**Офис по работе с юридическими лицами:**

105318, г.Москва, ул.Щербаковская д.3, офис 1107, 1118, ДЦ «Щербаковский»

Телефон: +7 495 668-12-70 (многоканальный)

Факс: +7 495 668-12-70 (доб.304)

E-mail: info@moschip.ru

Skype отдела продаж:
moschip.ru
moschip.ru_4
moschip.ru_6
moschip.ru_9