DIMENSIONS mm (inches)

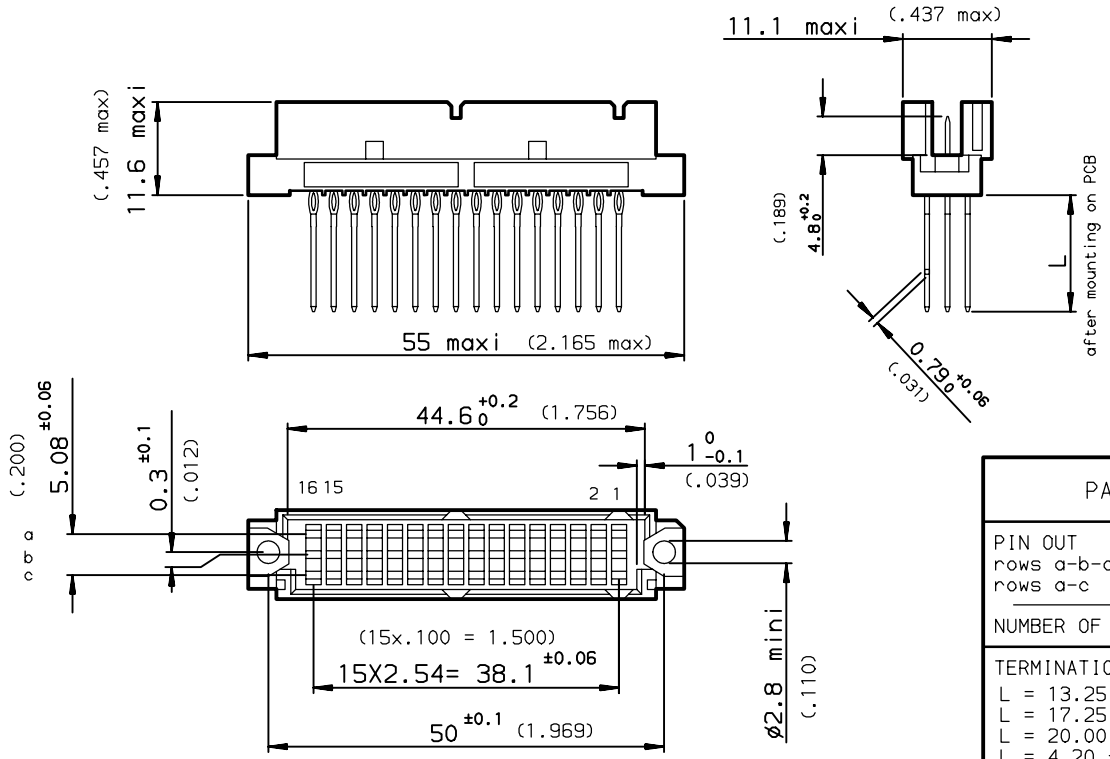

PART NUMBER	8609	□	□	76	□	7	□	5	□

PIN OUT
rows a-b-c — 3 — 48
rows a-c — 4 — 32

NUMBER OF CONTACTS

TERMINATION
L = 13.25 ±0.25(.521) — 1 wrap — 91
L = 17.25 ±0.25(.679) — 2 wraps — 92
L = 20.00 ±0.25(.787) — 3 wraps — 93
L = 4.20 ±0.25 (.165) — short post — 94

PERFORMANCE CLASS
DIN 41612 class 3 — 4
DIN 41612 class 2 — 5
DIN 41612 class 1 — 6

TERMINATION TYPE
TIN LEAD — 000E1
LEAD FREE — E1LF

PCB DRILLING

component side

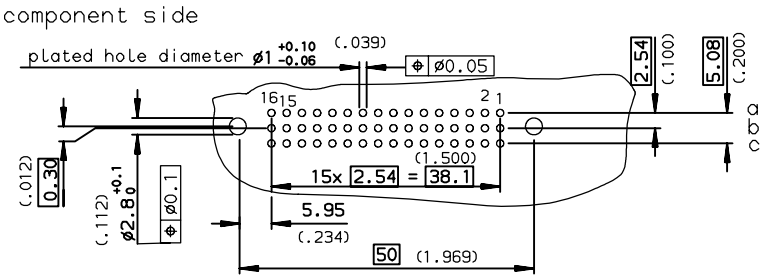

GENERAL CHARACTERISTICS AND ROHS INFORMATIONS:

SEE DRAWING C-8609-0000C

European Views

rev	ecn no	dr	date
E	-	ROU	1999/04/22
F	LS05-004	JTA	2005/02/25
G	LS06-0095	LGO	2006/06/15
-	-	-	-
-	-	-	-
-	-	-	-
-	-	-	-

www.fciconnect.com

Dr	ROUILLARD	1992/07/07
Eng	TARON	1992/07/07
Chr	LEGARE	1992/07/07
Appr	LEGARE	1992/07/07

surface ISO 1302 ✓ — tolerance std ISO 406 ISO 1101 — TOLERANCES UNLESS OTHERWISE SPECIFIED

ANGULAR		LINEAR		
0.XX°	±2°	0.X	±0.1	
		0.XX	±0.1	
		0.XXX	±0.1	

projection — mm — size A3 — Scale 1.5 — ECN LS06-0095 — Spec ref -

Product family DIN 8609

title: STRAIGHT MALE - STYLE R/2 PRESS FIT

dwg no C-8609-0282 — Rev. G

catalog no - — CUSTOMER — sheet 1 of 1

Copyright FCI.

Общество с ограниченной ответственностью «МосЧип» ИНН 7719860671 / КПП 771901001
Адрес: 105318, г.Москва, ул.Щербаковская д.3, офис 1107

Данный компонент на территории Российской Федерации

Вы можете приобрести в компании MosChip.

Для оперативного оформления запроса Вам необходимо перейти по данной ссылке:

http://moschip.ru/get-element

Вы можете разместить у нас заказ для любого Вашего проекта, будь то серийное производство или разработка единичного прибора.

В нашем ассортименте представлены ведущие мировые производители активных и пассивных электронных компонентов.

Нашей специализацией является поставка электронной компонентной базы двойного назначения, продукции таких производителей как XILINX, Intel (ex.ALTERA), Vicor, Microchip, Texas Instruments, Analog Devices, Mini-Circuits, Amphenol, Glenair.

Сотрудничество с глобальными дистрибьюторами электронных компонентов, предоставляет возможность заказывать и получать с международных складов практически любой перечень компонентов в оптимальные для Вас сроки.

На всех этапах разработки и производства наши партнеры могут получить квалифицированную поддержку опытных инженеров.

Система менеджмента качества компании отвечает требованиям в соответствии с ГОСТ Р ИСО 9001, ГОСТ РВ 0015-002 и ЭС РД 009

Офис по работе с юридическими лицами:

105318, г.Москва, ул.Щербаковская д.3, офис 1107, 1118, ДЦ «Щербаковский»

Телефон: +7 495 668-12-70 (многоканальный)

Факс: +7 495 668-12-70 (доб.304)

E-mail: info@moschip.ru

Skype отдела продаж:
moschip.ru
moschip.ru_4
moschip.ru_6
moschip.ru_9