THIS DRAWING IS UNPUBLISHED.
VERTRAULICHE UNVEROEFFENTLICHTE ZEICHNUNG
© COPYRIGHT – By –

RELEASED FOR PUBLICATION
FREI FUER VEROEFFENTLICHUNG
– , – .

ALL RIGHTS RESERVED.
ALLE RECHTE VORBEHALTEN

MATED WITH:
PASSEND ZU:
DIN 46247

LOC	DIST
A1	—

PROJECT NR.;
E97–9621

REVISIONS
AENDERUNGEN

P	LTR	DESCRIPTION BESCHREIBUNG	DATE	DWN	APVD
	G	ECR–12–017741	11OCT2012	PKS	RRP

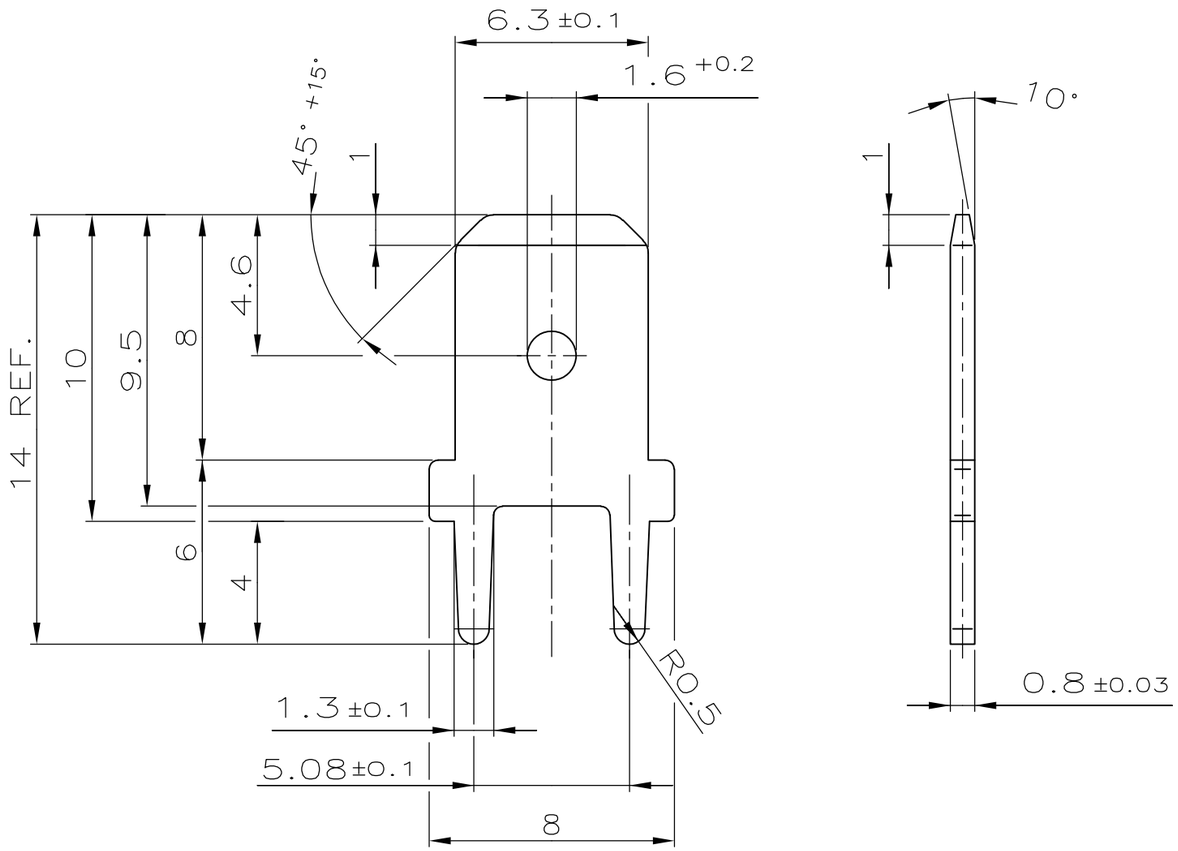

1. MIN. 4–5 µm Sn OVER MIN. 2 µm Ni
2. PACKING: PACKED INTO CARDBOARD BOX
3. RECOMMENDED DIA. FOR PCB: Ø1.4 –0.1

---

1. MIN. 4–5 µm Sn ÜBER MIN. 2 µm Ni
2. VERPACKUNG: IN KARTON VERPACKT
3. EMPFOHLENE LEITERPLATTENBOHRUNG: Ø1.4 –0.1

PACKING UNIT VERPACKUNGSEINHEIT	ORDER NO. BESTELL–NR.	SURFACE OBERFLAECHE / COLOUR/FARBE	MATERIAL
1000	1–726386–2	1	CuZn
10000	726386–2	1	CuZn
—	726386–1	PLAIN BLANK	CuZn

THIS DRAWING IS A CONTROLLED DOCUMENT.
DIESE ZEICHNUNG IST EIN KONTROLLIERTES DOKUMENT.

DIMENSIONS: DIMENSIONEN mm

TOLERANCES UNLESS OTHERWISE SPECIFIED: ALLGEMEINTOLERANZEN
0 PLC ± –
1 PLC ± 0.2
2 PLC ± –
3 PLC ± –
4 PLC ± –
ANGLES/WINKEL ± 2°

MATERIAL: SEE TABLE / SIEHE TABELLE

FINISH/OBERFLAECHE/FARBE: SEE TABLE / SIEHE TABELLE

DWN RICHTER 01–DEC–86
CHK —
APVD —
PROJECT SPEC PRODUKTSPEZ. ACCORDING TO DIN 46244
APPLICATION SPEC VERARBEITUNGSSPEZ. —
WEIGHT GEWICHT —

TE Connectivity

NAME: FASTON TAB 6.3 x 0.8
FLACHSTECKER 6.3 x 0.8

SIZE	CAGE CODE	DRAWING NO ZEICHNUNGS–NR.	RESTRICTED TO NUR FUER
A3	00779	C–726386	—

CUSTOMER DRAWING/KUNDENZEICHNUNG

SCALE MASSSTAB 5:1 | SHEET BLATT 1 OF VON 1 | REV G

1470–19 (3/11)

Общество с ограниченной ответственностью «МосЧип» ИНН 7719860671 / КПП 771901001
Адрес: 105318, г.Москва, ул.Щербаковская д.3, офис 1107

Данный компонент на территории Российской Федерации

Вы можете приобрести в компании MosChip.

Для оперативного оформления запроса Вам необходимо перейти по данной ссылке:

http://moschip.ru/get-element

Вы можете разместить у нас заказ для любого Вашего проекта, будь то серийное производство или разработка единичного прибора.

В нашем ассортименте представлены ведущие мировые производители активных и пассивных электронных компонентов.

Нашей специализацией является поставка электронной компонентной базы двойного назначения, продукции таких производителей как XILINX, Intel (ex.ALTERA), Vicor, Microchip, Texas Instruments, Analog Devices, Mini-Circuits, Amphenol, Glenair.

Сотрудничество с глобальными дистрибьюторами электронных компонентов, предоставляет возможность заказывать и получать с международных складов практически любой перечень компонентов в оптимальные для Вас сроки.

На всех этапах разработки и производства наши партнеры могут получить квалифицированную поддержку опытных инженеров.

Система менеджмента качества компании отвечает требованиям в соответствии с ГОСТ Р ИСО 9001, ГОСТ РВ 0015-002 и ЭС РД 009

Офис по работе с юридическими лицами:

105318, г.Москва, ул.Щербаковская д.3, офис 1107, 1118, ДЦ «Щербаковский»

Телефон: +7 495 668-12-70 (многоканальный)

Факс: +7 495 668-12-70 (доб.304)

E-mail: info@moschip.ru

Skype отдела продаж:
moschip.ru
moschip.ru_4
moschip.ru_6
moschip.ru_9