REV	
C	DRBF-1*

REVISIONS

SYM	DESCRIPTION	DATE	APPROVED
NC	NEW RELEASE PER E.O. P17220	4-19-01	R.D.R.
A	REVISED PER E.O. P19275	5-31-06	R.D.R.
B	REVISED PER E.O. P20989	6-23-11	R.D.R.
C	REVISED PER E.O. P21520	12/18/12	DM

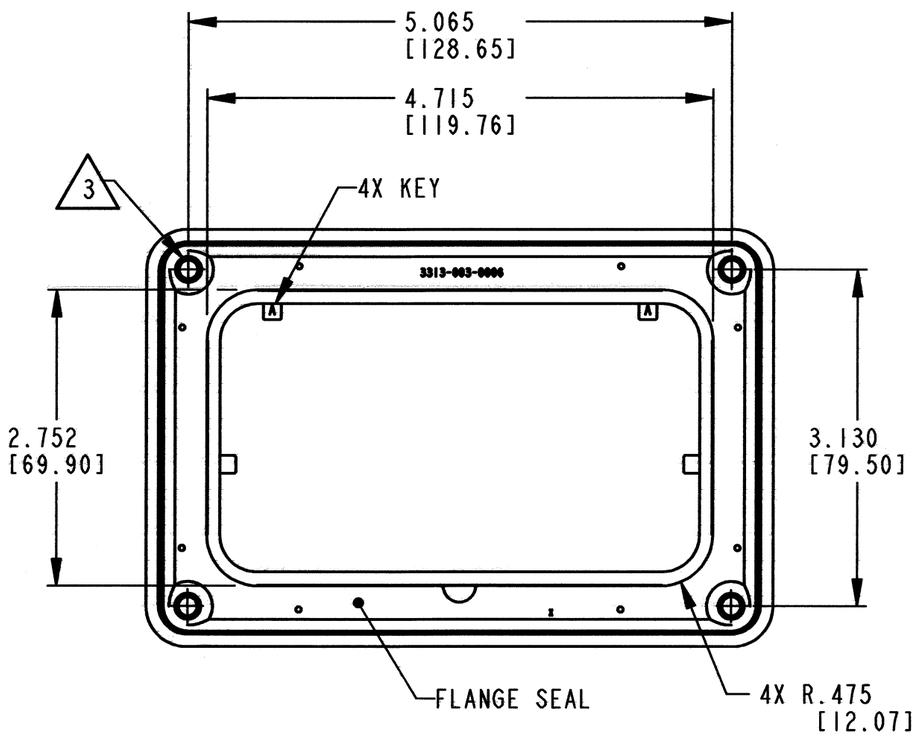

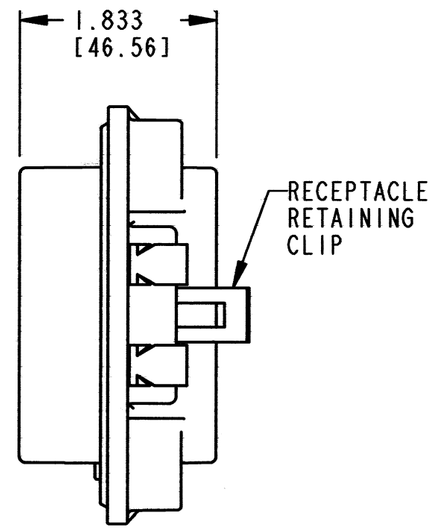

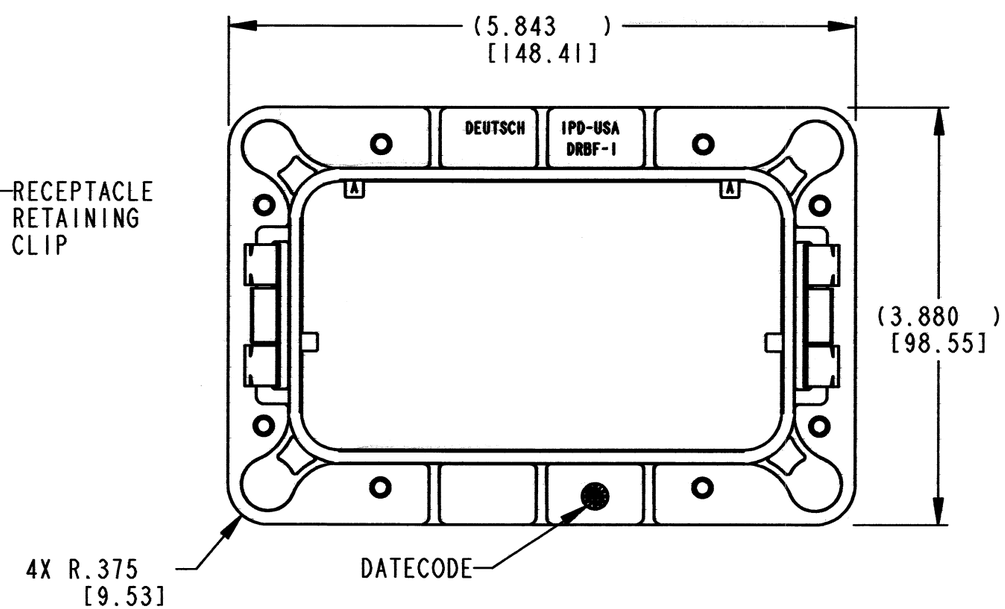

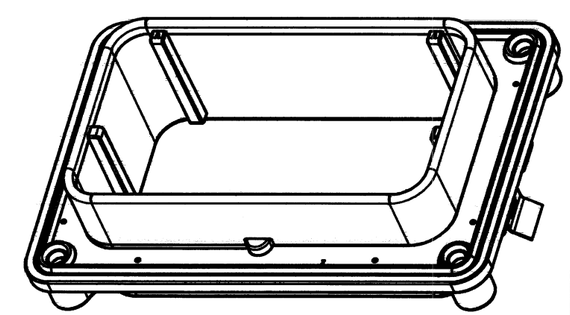

6. SEE SHEET 2 FOR OTHER KEY ARRANGEMENTS.

5. MATERIAL: FLANGE: PLASTIC; SEAL: RUBBER; CLIP: STEEL

4. THIS PART MATES WITH DRB12-102P*NE-****, DRB12-128P*NE-**** & DRB12-128P*E-**** RECEPTACLE AND DRB16-102S*E-**** & DRB16-128S*E-**** PLUG. (* = A,B,C,D KEYS; **** = ALL MODIFICATIONS) CONSULT FACTORY FOR MODS.

3. RECOMMENDED SCREW: 10-14 [M5.28 X 1.81] SINGLE HELIX THREAD. RECOMMENDED TORQUE 20 +5/-0 IN-LB. [2.26 +0.6/-0 NM]. CUSTOMER SUPPLIED.

2. DIMENSION TOLERANCE: ±.025 [.64]; PANEL CUTOUT ±.010 [.25].

1. DIMENSIONS ARE IN INCHES [mm].

NOTES:

	SIGNATURE & DATE
DR	J. APOSTOL 13DEC2012
CHK	Paul Lynch 12/18/12
PE	Paul Land 12/18/12
APPD	DMeyer 12/18/12
SCALE NONE	WT 145g

INTERFACE FLANGE
KEYS A,B,C & D
COLOR: BLACK
DRB SERIES

ENVELOPE

EP 046 | MATL. CODE

DEUTSCH INDUSTRIAL
3850 INDUSTRIAL AVE.
HEMET, CA 92545

B | DRBF-1*

DWG SIZE | CODE 11139 | SHEET 1 OF 2

REV	DRBF-1✳
C	

REVISIONS			
SYM	DESCRIPTION	DATE	APPROVED
C	SEE SHEET 1	12/18/12	DM

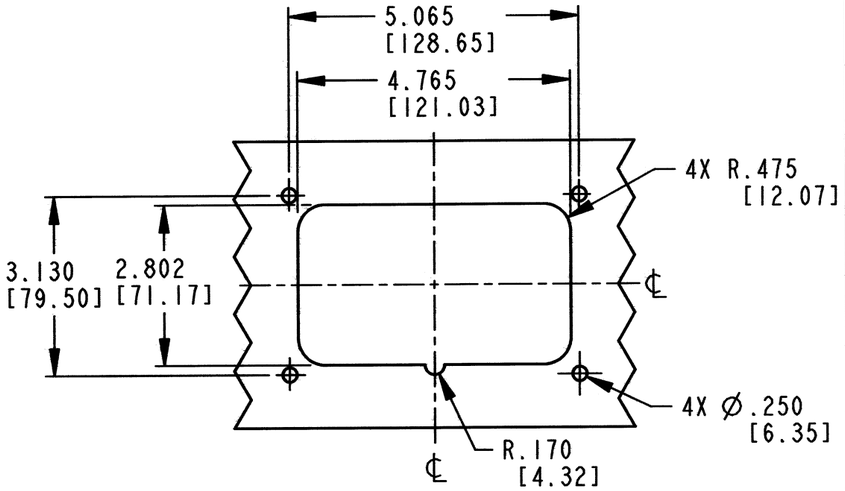

RECOMMENDED PANEL CUTOUT

THICKNESS: .250 [6.35] MAX

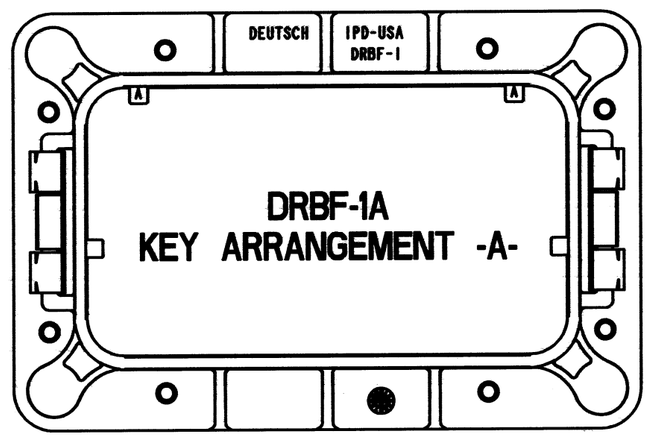

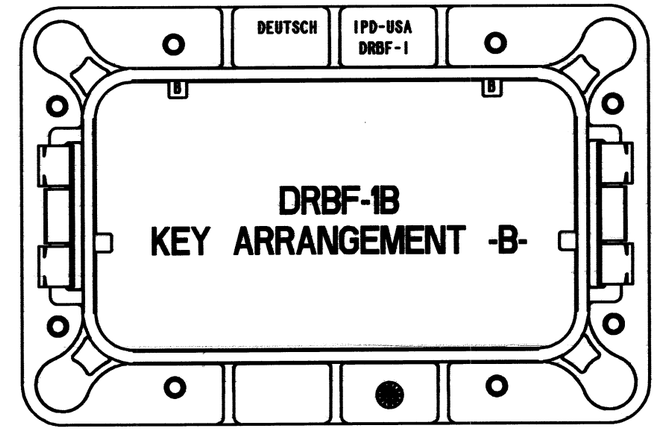

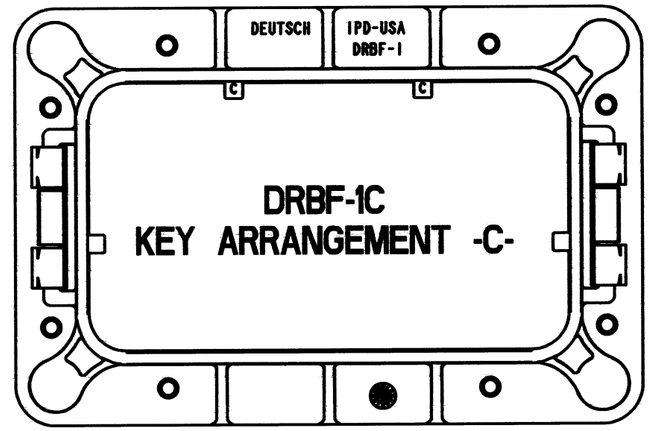

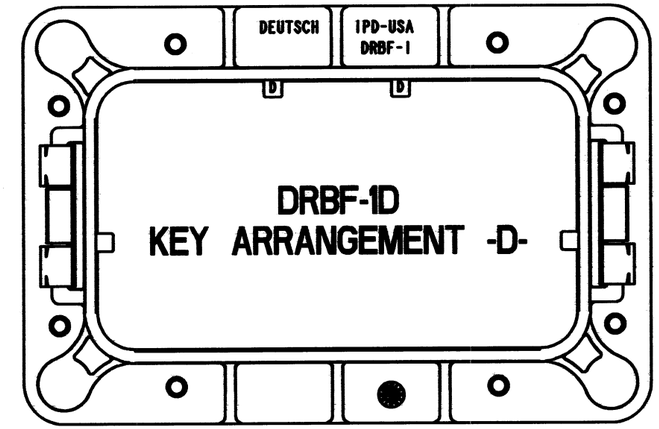

NOTES:

	SIGNATURE & DATE
DR	J. APOSTOL 13DEC2012
CHK	12/18/12
PE	12/18/12
APPD	12/18/12
SCALE NONE	WT SEE SHEET 1

INTERFACE FLANGE
KEYS A,B,C & D
COLOR: BLACK
DRB SERIES

ENVELOPE

EP 046 — MATL. CODE

DEUTSCH INDUSTRIAL
3850 INDUSTRIAL AVE.
HEMET, CA 92545

B — DWG SIZE

DRBF-1✳

CODE 11139

SHEET 2 OF 2

Общество с ограниченной ответственностью «МосЧип» ИНН 7719860671 / КПП 771901001
Адрес: 105318, г.Москва, ул.Щербаковская д.3, офис 1107

Данный компонент на территории Российской Федерации

Вы можете приобрести в компании MosChip.

Для оперативного оформления запроса Вам необходимо перейти по данной ссылке:

http://moschip.ru/get-element

Вы можете разместить у нас заказ для любого Вашего проекта, будь то серийное производство или разработка единичного прибора.

В нашем ассортименте представлены ведущие мировые производители активных и пассивных электронных компонентов.

Нашей специализацией является поставка электронной компонентной базы двойного назначения, продукции таких производителей как XILINX, Intel (ex.ALTERA), Vicor, Microchip, Texas Instruments, Analog Devices, Mini-Circuits, Amphenol, Glenair.

Сотрудничество с глобальными дистрибьюторами электронных компонентов, предоставляет возможность заказывать и получать с международных складов практически любой перечень компонентов в оптимальные для Вас сроки.

На всех этапах разработки и производства наши партнеры могут получить квалифицированную поддержку опытных инженеров.

Система менеджмента качества компании отвечает требованиям в соответствии с ГОСТ Р ИСО 9001, ГОСТ РВ 0015-002 и ЭС РД 009

Офис по работе с юридическими лицами:

105318, г.Москва, ул.Щербаковская д.3, офис 1107, 1118, ДЦ «Щербаковский»

Телефон: +7 495 668-12-70 (многоканальный)

Факс: +7 495 668-12-70 (доб.304)

E-mail: info@moschip.ru

Skype отдела продаж:
moschip.ru
moschip.ru_4
moschip.ru_6
moschip.ru_9