THIS DRAWING IS UNPUBLISHED. RELEASED FOR PUBLICATION -,- .
© COPYRIGHT - BY TYCO ELECTRONICS CORPORATION. ALL RIGHTS RESERVED.

LOC	DIST
AG	53

REVISIONS

P	LTR	DESCRIPTION	DATE	DWN	APVD
	0	RELEASED.	30SEP2005	JGH	JGH

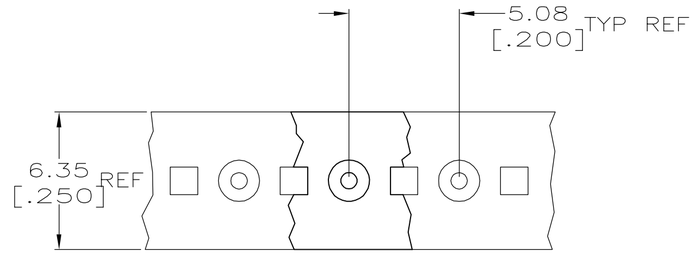

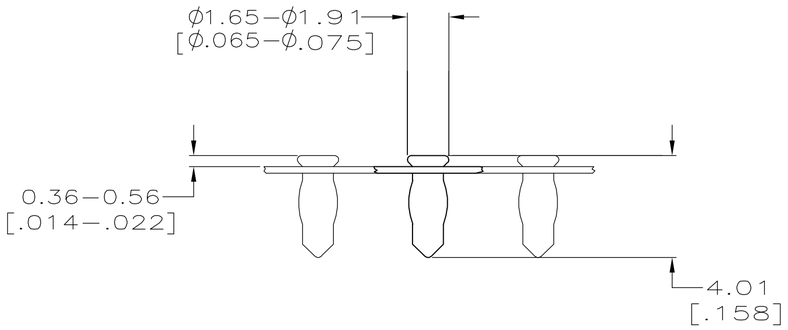

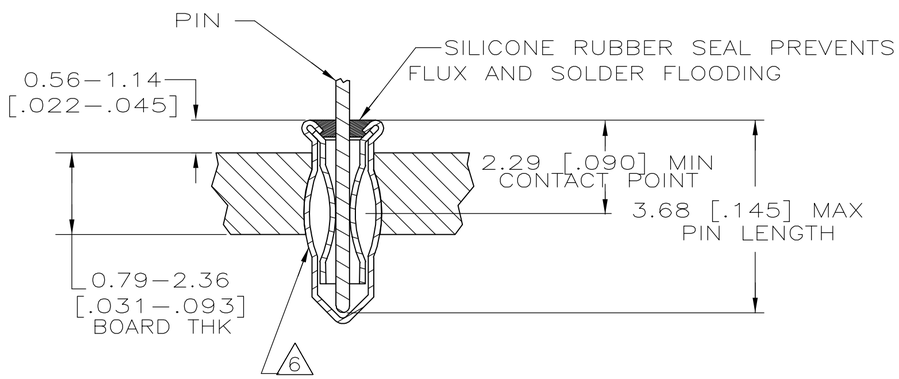

1. MATERIAL:
   EYELET – COPPER PER ASTM B 152
   SPRING – BERYLLIUM COPPER PER ASTM B 194
   SEALANT – SILICONE RUBBER
2. TIN PLATE PER ASTM B 545 0.00381 [.000150] MIN THICK.
3. GOLD PLATE PER ASTM B 488 0.00076 [.000030] MIN THICK ON CONTACT AREA.
4. PACKAGED 50,000 PER REEL.
5. TO INSURE 1/2 OZ MIN RETENTION DO NOT EXCEED 0.10 [.004] DIFFERENCE IN PIN DIA WHEN CHANGING TO A SMALLER DIA PIN
6. PRODUCT IS OVALIZED FOR RETENTION IN THE P.C. BOARD. THE RECOMMENDED HOLE DIAMETER IS Ø1.32 [Ø.052] MINIMUM, +0.08 [.003] MAX. PRIOR TO SOLDERING.
7. PACKAGED 10,000 PER REEL.

LENGTH	DIAMETER 5	SPRING	EYELET	PART NUMBER
2.29–3.68 [.090–.145]	Ø0.36–0.56 [Ø.014–.022]	GOLD 3	TIN 2	7 1–5645953–5
	Ø0.51–0.66 [Ø.020–.026]			7 1–5645953–2
				4 5645953–2
PIN		FINISH		

THIS DRAWING IS A CONTROLLED DOCUMENT.

DIMENSIONS: INCHES

TOLERANCES UNLESS OTHERWISE SPECIFIED:
0 PLC ± –
1 PLC ± –
2 PLC ± –
3 PLC ± 0.20 [.008]
4 PLC ± –
ANGLES ± –

MATERIAL 1

FINISH SEE TABLE

DWN J. HAVENER 30SEP2005
CHK J. HAVENER 30SEP2005
APVD J. HAVENER 30SEP2005
PRODUCT SPEC 108–14008
APPLICATION SPEC 114–26004
WEIGHT –

tyco Electronics
Tyco Electronics Corporation
Harrisburg, PA 17105–3608

NAME MINIATURE SPRING SOCKET ASSY SERIES 2 SHORT WITH SEALANT

SIZE	CAGE CODE	DRAWING NO	RESTRICTED TO
A2	00779	C-5645953	–

CUSTOMER DRAWING | SCALE NTS | SHEET 1 OF 1 | REV 0

5645953

Общество с ограниченной ответственностью «МосЧип» ИНН 7719860671 / КПП 771901001
Адрес: 105318, г.Москва, ул.Щербаковская д.3, офис 1107

Данный компонент на территории Российской Федерации

Вы можете приобрести в компании MosChip.

Для оперативного оформления запроса Вам необходимо перейти по данной ссылке:

http://moschip.ru/get-element

Вы можете разместить у нас заказ для любого Вашего проекта, будь то серийное производство или разработка единичного прибора.

В нашем ассортименте представлены ведущие мировые производители активных и пассивных электронных компонентов.

Нашей специализацией является поставка электронной компонентной базы двойного назначения, продукции таких производителей как XILINX, Intel (ex.ALTERA), Vicor, Microchip, Texas Instruments, Analog Devices, Mini-Circuits, Amphenol, Glenair.

Сотрудничество с глобальными дистрибьюторами электронных компонентов, предоставляет возможность заказывать и получать с международных складов практически любой перечень компонентов в оптимальные для Вас сроки.

На всех этапах разработки и производства наши партнеры могут получить квалифицированную поддержку опытных инженеров.

Система менеджмента качества компании отвечает требованиям в соответствии с ГОСТ Р ИСО 9001, ГОСТ РВ 0015-002 и ЭС РД 009

Офис по работе с юридическими лицами:

105318, г.Москва, ул.Щербаковская д.3, офис 1107, 1118, ДЦ «Щербаковский»

Телефон: +7 495 668-12-70 (многоканальный)

Факс: +7 495 668-12-70 (доб.304)

E-mail: info@moschip.ru

Skype отдела продаж:
moschip.ru
moschip.ru_4
moschip.ru_6
moschip.ru_9