THIS DRAWING IS UNPUBLISHED. RELEASED FOR PUBLICATION -
© COPYRIGHT - Tyco Electronics Corporation ALL RIGHTS RESERVED.

LOC	DIST
H	-

REVISIONS

P	LTR	DESCRIPTION	DATE	DWN	APVD
	A	RELEASED PER ECR-11-006627	30MAR2011	JvdH	TdB

CONNECTOR ASSEMBLY
EXAMPLARY LOADED 6

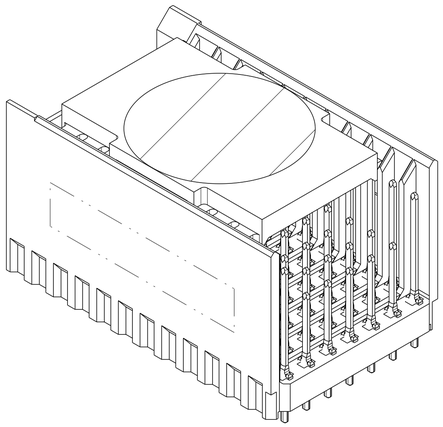

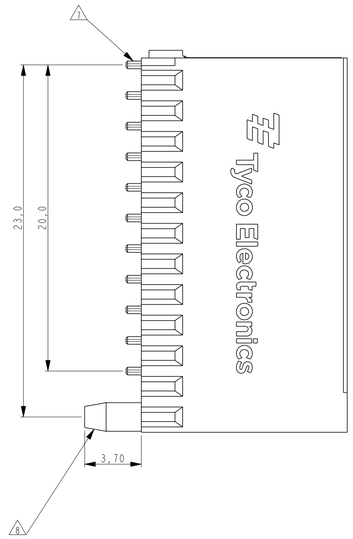

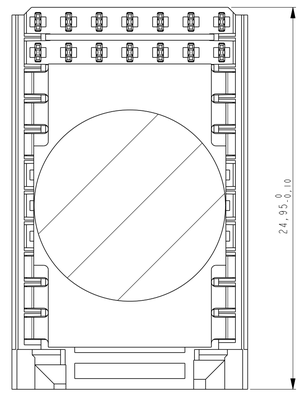

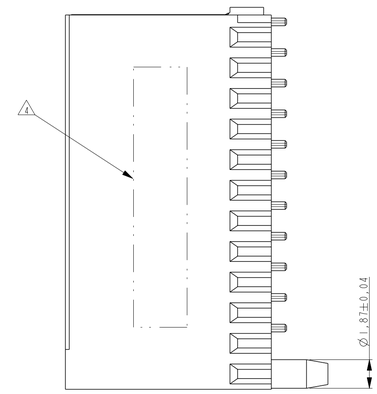

NOTES:

1. MATERIAL HOUSING: BLACK CLASSFILLED LCP.
   MATERIAL SIGNAL CONTACTS: PHOSPHORBRONZE.
2. GENERAL SIGNAL CONTACT PLATING SPECIFICATION: UNDERPLATING (ENTIRE CONTACT):1,27µm NICKEL MIN. AND ACTION PIN: 0,5µm TIN-LEAD MIN. FOR PLATING OF MATING SURFACES SEE APPLICABLE SPECIFICATION REFERENCE FOR EACH DASH NUMBER.
3. CONFORMS TO ALL TESTING ACCORDING IEC 61076-4-101 PERFORMANCE LEVEL 2
4. CONNECTOR MARKED WITH PARTNUMBER AND DATE CODE. ADDITIONAL CHARACTERS OR MARKINGS, AS WELL AS THE LOCATION OF THE MARKINGS, MAY BE ADDED FOR TRACEABILITY BASED UPON MANUFACTURERS DISCRETION.
5. PLATED THROUGH HOLES AT 2x2mm SQUARE GRID PATTERN DEFINED BY CONTACT LAYOUT.
6. FOR ACTUAL PIN LOADING SEE "CONTACT LAYOUT".
7. FOR ACTUAL PIN DIMENSIONS SEE "CONTACT DIMENSIONS".
8. POLARIZATION FEATURE.
9. TO BE MEASURED AT BOTTOM OF SHROUD.
10. NOT PLATED THROUGH HOLE.

11 PACKAGING INFO ON SHEET 2.

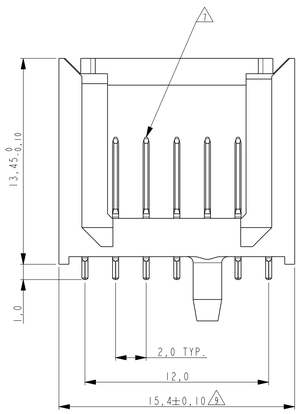

CONTACT LAYOUT

	z	a	b	c	d	e	f
1	C	A	A	A	A	A	C
2	C	A	A	A	A	A	C
3	C	A	A	A	A	A	C
4	C	A	A	A	A	A	C
5	C	A	A	A	A	A	C
6	C	A	A	A	A	A	C
7	C	A	A	A	A	A	C
8	C	A	A	A	A	A	C
9	C	A	A	A	A	A	C
10	C	A	A	A	A	A	C
11	C	A	A	A	A	A	C
	GUIDING						

CONTACT DIMENSIONS
SCALE 5:1

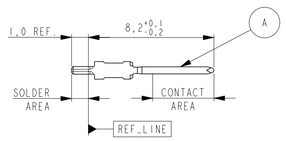

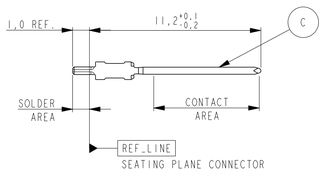

RECOMENDED PCB-HOLE LAY-OUT
COMPONENT SIDE SHOWN

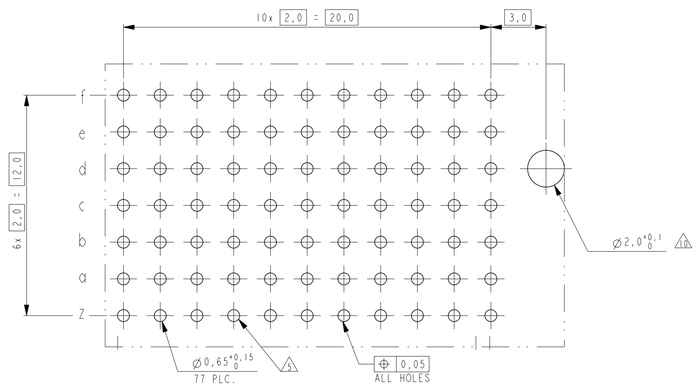

PLATED THROUGH HOLES PARAMETERS

2 3	1	1982760-1
SIGNAL CONTACT FINISH	MATERIAL	PARTNUMBER

THIS DRAWING IS A CONTROLLED DOCUMENT.

DIMENSIONS: mm

TOLERANCES UNLESS OTHERWISE SPECIFIED:
0 PLC ±-
1 PLC ±-
2 PLC ±-
3 PLC ±-
4 PLC ±-
ANGLES ±-

MATERIAL - -
FINISH - -

DWN	J. van Hoek	17JUL2007
CHK	B. MOOIJ	17JUL2007
APVD	J. BROEKSTEEG	17JUL2007
PRODUCT SPEC	108-19082	
APPLICATION SPEC	-	
WEIGHT	-	

TE Connectivity

NAME: Z-PACK 2mm HM TYPE C MALE ASSEMBLY PIN-IN-PASTE -

SIZE	CAGE CODE	DRAWING NO	RESTRICTED TO
A1	00779	C-1982760	-

CUSTOMER DRAWING | SCALE 1:1 | SHEET 1 OF 2 | REV A

THIS DRAWING IS UNPUBLISHED. RELEASED FOR PUBLICATION -
© COPYRIGHT - Tyco Electronics Corporation ALL RIGHTS RESERVED.

LOC	DIST
H	-

REVISIONS

P	LTR	DESCRIPTION	DATE	DWN	APVD
	-	SEE SHEET 1	-	-	-

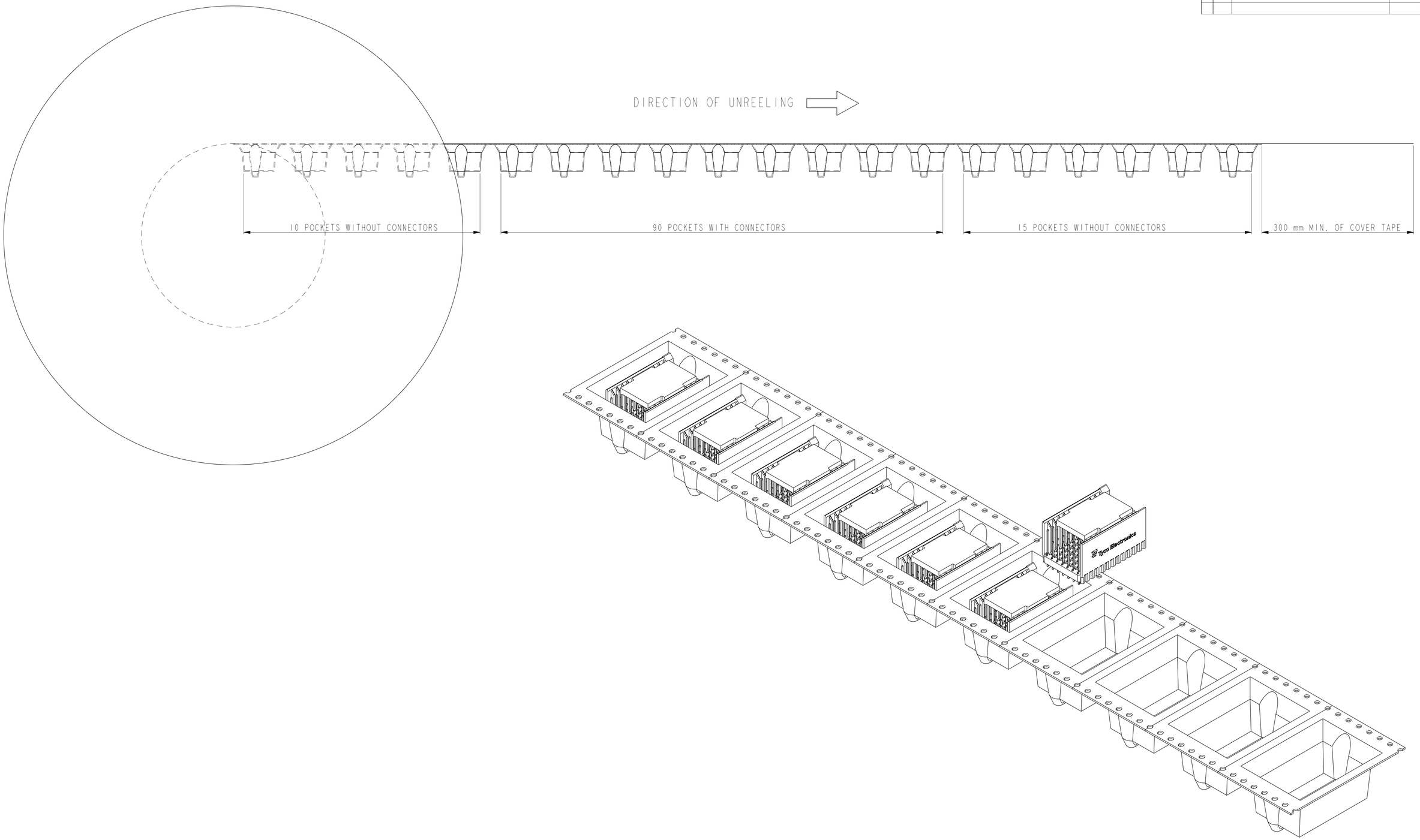

THIS DRAWING IS A CONTROLLED DOCUMENT.

DIMENSIONS: mm

TOLERANCES UNLESS OTHERWISE SPECIFIED:
0 PLC ±-
1 PLC ±-
2 PLC ±-
3 PLC ±-
4 PLC ±-
ANGLES ±-

MATERIAL - -
FINISH - -

DWN J.van Hoek 17JUL2007
CHK B MOOIJ 17JUL2007
APVD J.BROEKSTEEG 17JUL2007
PRODUCT SPEC 108-19082
APPLICATION SPEC -
WEIGHT -

TE Connectivity

NAME Z-PACK 2mm HM TYPE C MALE ASSEMBLY PIN-IN-PASTE -

SIZE	CAGE CODE	DRAWING NO	RESTRICTED TO
A1	00779	C-1982760	-

CUSTOMER DRAWING | SCALE 2:1 | SHEET 2 OF 2 | REV A

4805 (3/11)

Общество с ограниченной ответственностью «МосЧип» ИНН 7719860671 / КПП 771901001
Адрес: 105318, г.Москва, ул.Щербаковская д.3, офис 1107

Данный компонент на территории Российской Федерации

Вы можете приобрести в компании MosChip.

Для оперативного оформления запроса Вам необходимо перейти по данной ссылке:

http://moschip.ru/get-element

Вы можете разместить у нас заказ для любого Вашего проекта, будь то серийное производство или разработка единичного прибора.

В нашем ассортименте представлены ведущие мировые производители активных и пассивных электронных компонентов.

Нашей специализацией является поставка электронной компонентной базы двойного назначения, продукции таких производителей как XILINX, Intel (ex.ALTERA), Vicor, Microchip, Texas Instruments, Analog Devices, Mini-Circuits, Amphenol, Glenair.

Сотрудничество с глобальными дистрибьюторами электронных компонентов, предоставляет возможность заказывать и получать с международных складов практически любой перечень компонентов в оптимальные для Вас сроки.

На всех этапах разработки и производства наши партнеры могут получить квалифицированную поддержку опытных инженеров.

Система менеджмента качества компании отвечает требованиям в соответствии с ГОСТ Р ИСО 9001, ГОСТ РВ 0015-002 и ЭС РД 009

Офис по работе с юридическими лицами:

105318, г.Москва, ул.Щербаковская д.3, офис 1107, 1118, ДЦ «Щербаковский»

Телефон: +7 495 668-12-70 (многоканальный)

Факс: +7 495 668-12-70 (доб.304)

E-mail: info@moschip.ru

Skype отдела продаж:
moschip.ru
moschip.ru_4
moschip.ru_6
moschip.ru_9