PLATING CONTACT AREA:	
DASH NR:	PERFORMANCE LEVEL
−1YY/1YYLF	TELCORDIA CO
−2YY/2YYLF	CUSTOMER SPECIAL
−3YY/3YYLF	CUSTOMER SPECIAL

PC BOARD VERSIONS		
PRODUCT NR:	PCB THICKNESS	DIM A
85866−X02	1.6	2.90
85866−X12	2.4	3.53
85866−X02LF	1.6	2.90
85866−X12LF	2.4	3.53

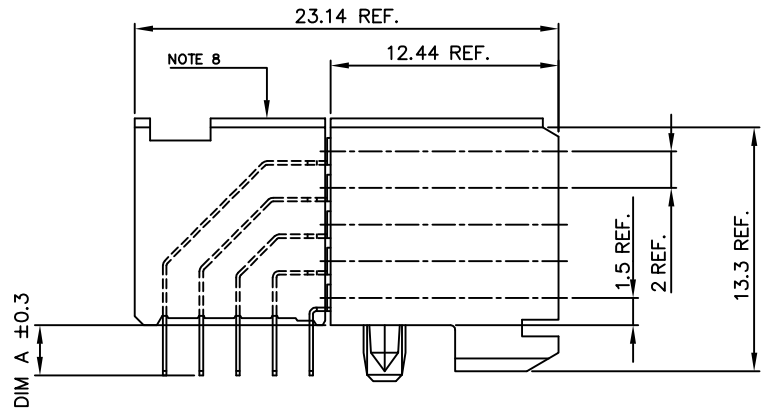

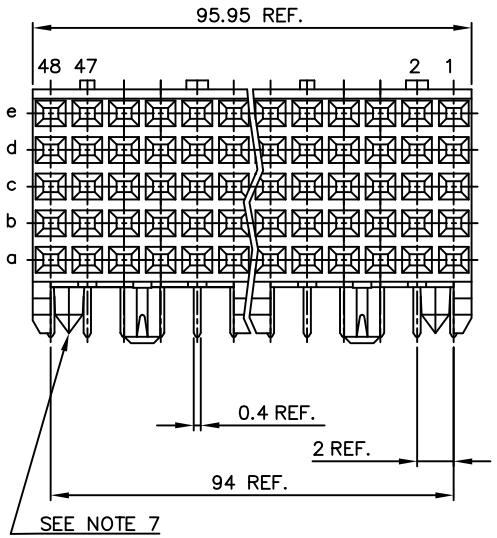

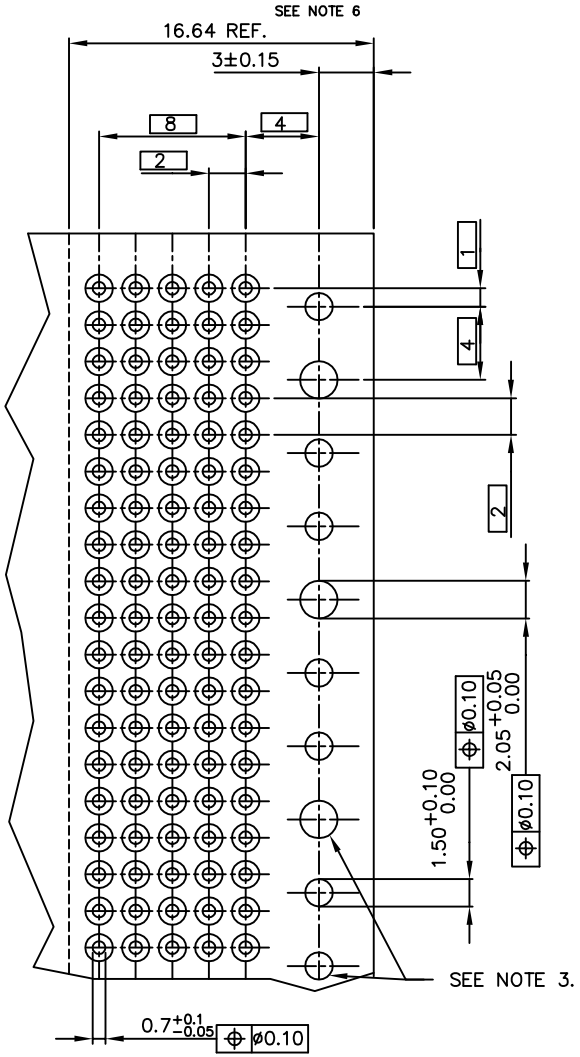

RECOMMENDED HOLE PATTERN, COMPONENT SIDE.

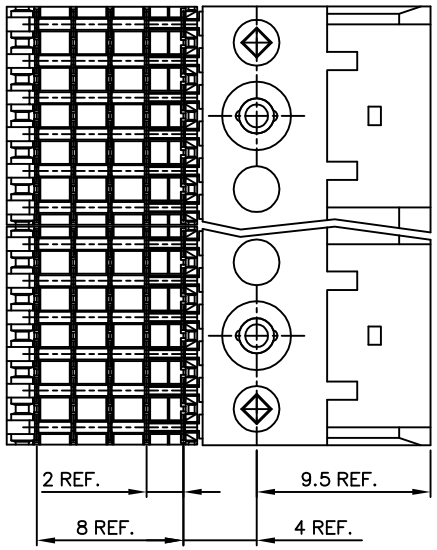

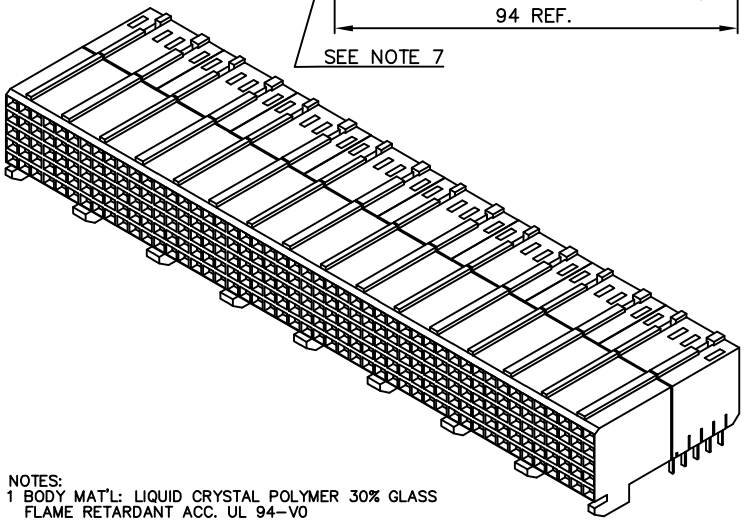

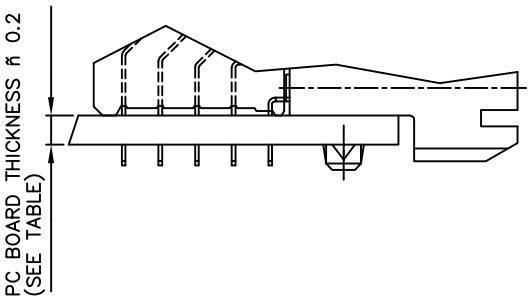

NOTES:
1 BODY MAT'L: LIQUID CRYSTAL POLYMER 30% GLASS FLAME RETARDANT ACC. UL 94−V0
2 TERMINAL MATERIAL: PHOSPHOR BRONZE.
3 INDICATED HOLES ARE UNPLATED.
4 For PLATING SPEC, REFER TO DRAWING 10097866.
5 PRODUCTMARKING: PART NUMBER & BATCH ID.
6 SET BACK FOR TAIL BLOCK
7 DIAMOND LOCATION PEG ARE ONLY EXISTED ON THE BOTH SIDES OF PRODUCT.
8 TOP SURFACE OF PRESS BLOCK MAY EXTEND UP TO 0.4MM HIGHER THAN HOUSING. THIS MAY AFFECT THE TAIL LENGTH BEFORE APPLICATION TO A BOARD
9 THIS PRODUCT MEETS EUROPEAN UNION DIRECTIVES AND OTHER COUNTRY REGULATIONS AS DESCRIBED IN GS−22−008 .
10 THE HOUSING WILL WITHSTAND EXPOSURE TO 260DEGREE PEAK TEMPERATURE FOR 10 SECONDS IN A WAVE SOLDER APPLICATION.

mat'l. code SEE NOTES				tolerances unless otherwise specified				CUSTOMER COPY	FCI ELECTRONICS www.fciconnect.com
ltr	ecn no	dr	date						title 5 ROW R.A. S.T.B. SIGNAL RECEPT. 96mm MOD. P.P.
H	DG09−0068	Cenh	03/03/09	linear				projection	
C	V00578	LLA	000316	angles				mm	
D	V00850	GNY	000512	dr	R. VISSCHERS	941005			product family METRAL (tm) / code 213
E	DG04−0109	CLu	041230	engr	E. FEIJEN	941005			size A2 / dwg no 85866
F	DG07−0169	Cenh	05/15/07	chr	E. FEIJEN	941005		scale 5:1	sheet 1 of 1
G	DG08−0171	TER	8/26/08	appd	E. FEIJEN	941005			
sheet index	revision	H							
	sheet	1							

Tous droits strictement reservés. Reproduction ou communication a des tiers interdite sans quelque forme que ce soit sans autorisation écrite du propriétaire. Propriété de FCI b.v. ©FCI b.v.
All rights strictly reserved. Reproduction or issue to third parties in any form whatever is not permitted without written authority from the proprietor. Property of FCI b.v. ©FCI b.v.

form: A2

PDM: Rev:H STATUS: Released Printed: May 19, 2011

Общество с ограниченной ответственностью «МосЧип» ИНН 7719860671 / КПП 771901001
Адрес: 105318, г.Москва, ул.Щербаковская д.3, офис 1107

Данный компонент на территории Российской Федерации

Вы можете приобрести в компании MosChip.

Для оперативного оформления запроса Вам необходимо перейти по данной ссылке:

http://moschip.ru/get-element

Вы можете разместить у нас заказ для любого Вашего проекта, будь то серийное производство или разработка единичного прибора.

В нашем ассортименте представлены ведущие мировые производители активных и пассивных электронных компонентов.

Нашей специализацией является поставка электронной компонентной базы двойного назначения, продукции таких производителей как XILINX, Intel (ex.ALTERA), Vicor, Microchip, Texas Instruments, Analog Devices, Mini-Circuits, Amphenol, Glenair.

Сотрудничество с глобальными дистрибьюторами электронных компонентов, предоставляет возможность заказывать и получать с международных складов практически любой перечень компонентов в оптимальные для Вас сроки.

На всех этапах разработки и производства наши партнеры могут получить квалифицированную поддержку опытных инженеров.

Система менеджмента качества компании отвечает требованиям в соответствии с ГОСТ Р ИСО 9001, ГОСТ РВ 0015-002 и ЭС РД 009

Офис по работе с юридическими лицами:

105318, г.Москва, ул.Щербаковская д.3, офис 1107, 1118, ДЦ «Щербаковский»

Телефон: +7 495 668-12-70 (многоканальный)

Факс: +7 495 668-12-70 (доб.304)

E-mail: info@moschip.ru

Skype отдела продаж:
moschip.ru
moschip.ru_4
moschip.ru_6
moschip.ru_9