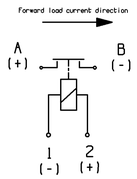

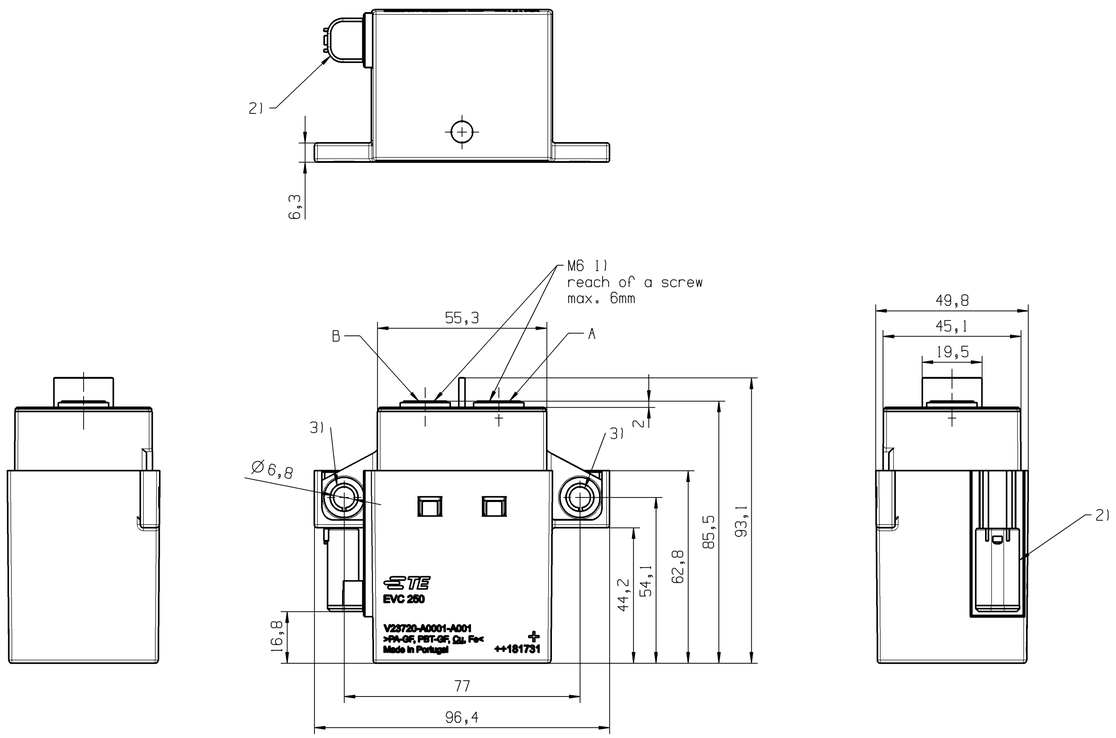

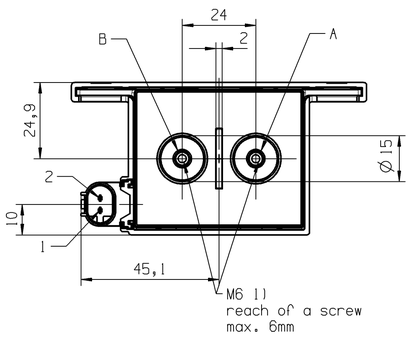

MOUNTING CONDITIONS

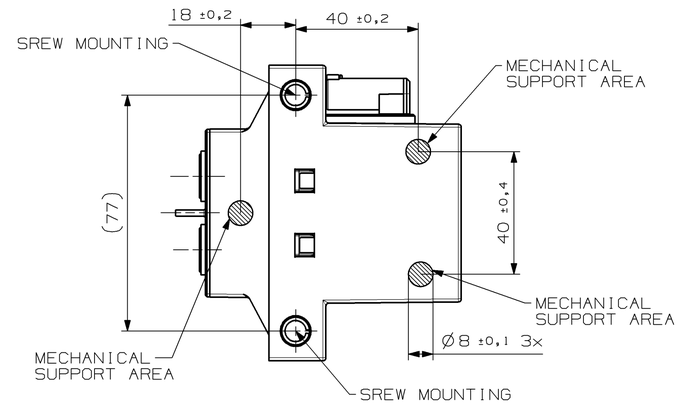

SCALE 2:1

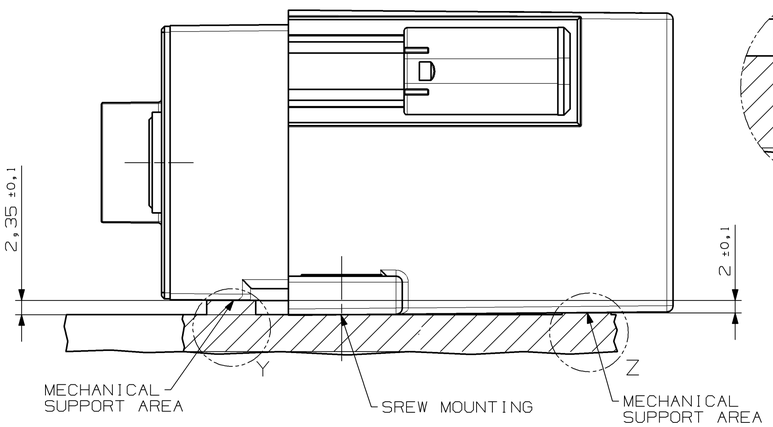

DETAIL Y
SCALE 5:1

DETAIL Z
SCALE 5:1

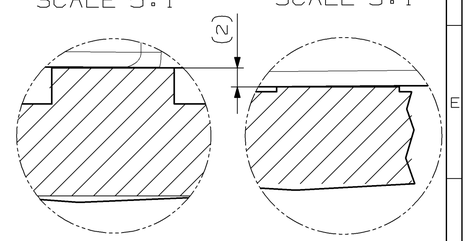

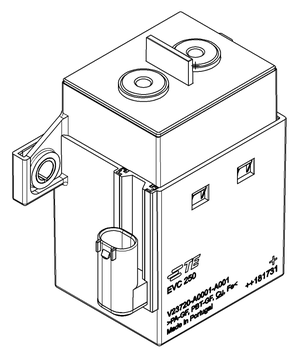

Notice :

1) PERMITTED TORQUE 6 Nm MAX. WHEN MIN. 4 TURNS
2) Socket Housing
   TE Interface 2 Pos. MQS Code A ,
   appropriate for Socket Housing 2 Pos. MQS,
   TE PART NO. 1-967644-1
   PRESCRIBED WIRE CROSS SECTION = 0,35mm² MIN
3) HEXAGON SOCKET BUTTOM HEAD SCREW EN ISO 7380 M6 WITH
   WASHER ISO 7090/ 7089

ALIAS	TE P/N
V23720-A0001-A001	2-1904070-2

PROPRIETARY
THE REPRODUCTION, TRANSMISSION OR USE OF THIS DOCUMENT OR IT'S CONTENTS IS NOT PERMITTED WITHOUT EXPRESSED WRITTEN AUTHORITY. OFFENDERS WILL BE LIABLE FOR ALL DAMAGES. ALL RIGHTS, INCLUDING RIGHTS CREATED BY REGISTERED PATENT(S) GRANTED FOR A'UTILITY MODEL OR DESIGN, ARE RESERVED.

CHANGES TO THIS DRAWING MUST BE DONE ONLY IN CAD

PAPER SIZE: A1

APPLICABLE SPEC.:

FINISH

DIMENSIONS APPLY PLATING

TOLERANCE UNLESS SPECIFIED OTHERWISE
ISO 8015
ISO 2768-cL

DIMENSIONS IN MM

SCALE 1:1 WEIGHT 602g

MATERIAL ---

					DATE	NAME
E	ECO-18-014483	2018-09-12	KOC	DWN.	2013-12-12	KOCH
C	ECO-17-012715	2017-08-30	KOC	APP.		
B2	ECO-17-004347	2017-03-28	KOC	REV.		
B	ECO-17-001568	2017-02-20	KOC	LOCATION		BLN-1
A3	ECR-15-016540	2016-01-13	KOC			
A2	---	2015-11-17	KOC			
A1	---	2015-08-28	KOC			
REV.	CHANGE ORDER	DATE	APP.			

PART NAME
EVC 250, HV-RELAY
WITH CONNECTOR

DWG NO. V23720-A0001-A001-CD

SHT. 1 OF 2

Общество с ограниченной ответственностью «МосЧип» ИНН 7719860671 / КПП 771901001
Адрес: 105318, г.Москва, ул.Щербаковская д.3, офис 1107

Данный компонент на территории Российской Федерации

Вы можете приобрести в компании MosChip.

Для оперативного оформления запроса Вам необходимо перейти по данной ссылке:

http://moschip.ru/get-element

Вы можете разместить у нас заказ для любого Вашего проекта, будь то серийное производство или разработка единичного прибора.

В нашем ассортименте представлены ведущие мировые производители активных и пассивных электронных компонентов.

Нашей специализацией является поставка электронной компонентной базы двойного назначения, продукции таких производителей как XILINX, Intel (ex.ALTERA), Vicor, Microchip, Texas Instruments, Analog Devices, Mini-Circuits, Amphenol, Glenair.

Сотрудничество с глобальными дистрибьюторами электронных компонентов, предоставляет возможность заказывать и получать с международных складов практически любой перечень компонентов в оптимальные для Вас сроки.

На всех этапах разработки и производства наши партнеры могут получить квалифицированную поддержку опытных инженеров.

Система менеджмента качества компании отвечает требованиям в соответствии с ГОСТ Р ИСО 9001, ГОСТ РВ 0015-002 и ЭС РД 009

Офис по работе с юридическими лицами:

105318, г.Москва, ул.Щербаковская д.3, офис 1107, 1118, ДЦ «Щербаковский»

Телефон: +7 495 668-12-70 (многоканальный)

Факс: +7 495 668-12-70 (доб.304)

E-mail: info@moschip.ru

Skype отдела продаж:
moschip.ru
moschip.ru_4
moschip.ru_6
moschip.ru_9