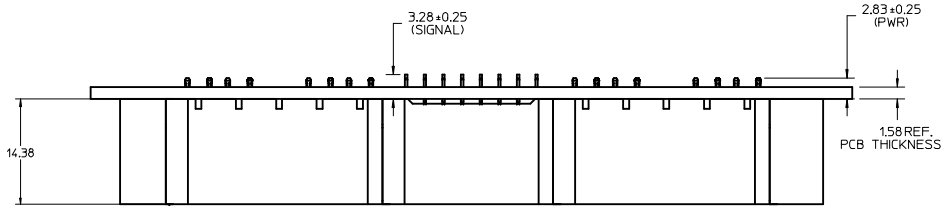

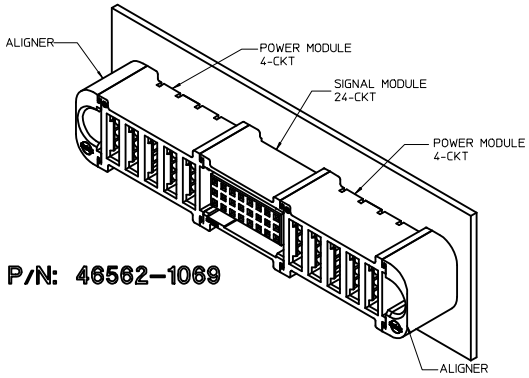

P/N: 46562-1069

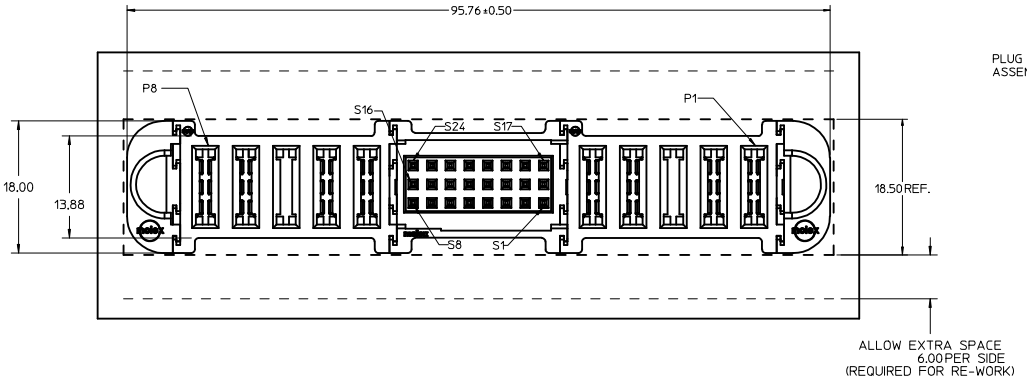

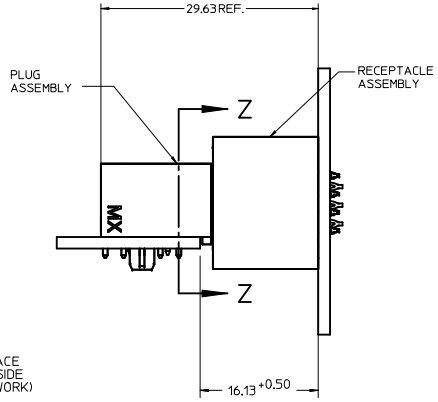

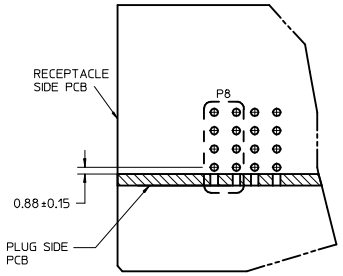

PARTIAL SECTION Z-Z
SCALE 3:1

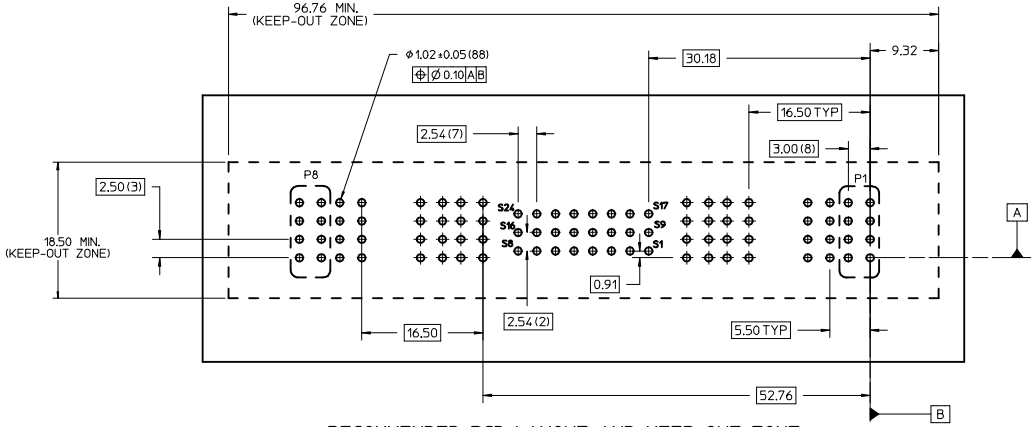

RECOMMENDED PCB LAYOUT AND KEEP-OUT ZONE

NOTES:

1. MATERIAL:
   - -HOUSINGS: LCP UL94 V-0, COLOR: BLACK.
   - -TERMINALS: COPPER ALLOY.
   - -PLATING: 0.000127/.000050 NICKEL OVERALL WITH 0.00254/.000100 SELECTIVE TIN ON COMPLIANT PINS. AND 0.000762/.000030 SELECTIVE GOLD ON CONTACT AREA.
2. PACKAGING ASSEMBLIES TO BE TRAY PACKED PER PACKAGING SPEC PK-46562-XXX.
3. PRODUCT SPEC: PS-46436-100.
4. APPLICATION SPEC: AS-46436-100.
5. PRODUCT TO MEET RoHS REQUIREMENTS.
6. ASSEMBLY MATES WITH PLUG ASSEMBLY, P/N 46437-1069.

PRELIMINARY	EC NO: UCP2009-2085	2009/03/04	DESCRIPTION
	DRWN:BKOSTIC	2009/03/04	
	CHKD:	2009/03/10	
	APPR:APATEL		
REV 1			

QUALITY SYMBOLS

GENERAL TOLERANCES (UNLESS SPECIFIED)

	mm	INCH
4 PLACES	± ---	± ---
3 PLACES	± ---	± .010
2 PLACES	± 0.25	± .010
1 PLACE	± 0.25	± ---
ANGULAR ±1/2°		

DRAFT WHERE APPLICABLE MUST REMAIN WITHIN DIMENSIONS

DIMENSION STYLE: MM ONLY	SCALE: 3:1	DESIGN UNITS: METRIC	THIRD ANGLE PROJECTION
DRAWN BY: BKOSTIC	DATE: 2008/08/07	TITLE: VERT. RECPT ASSY 4P-24S-4P TEN60 POWER FAMILY	
CHECKED BY: BKOSTIC	DATE: 2008/05/16		
APPROVED BY: APATEL	DATE:	MOLEX INCORPORATED	
MATERIAL NO.: 46562-1069		DOCUMENT NO.: SD-46562-169	SHEET NO.: 1 OF 1

SIZE D

THIS DRAWING CONTAINS INFORMATION THAT IS PROPRIETARY TO MOLEX INCORPORATED AND SHOULD NOT BE USED WITHOUT WRITTEN PERMISSION

Общество с ограниченной ответственностью «МосЧип» ИНН 7719860671 / КПП 771901001
Адрес: 105318, г.Москва, ул.Щербаковская д.3, офис 1107

Данный компонент на территории Российской Федерации

Вы можете приобрести в компании MosChip.

Для оперативного оформления запроса Вам необходимо перейти по данной ссылке:

http://moschip.ru/get-element

Вы можете разместить у нас заказ для любого Вашего проекта, будь то серийное производство или разработка единичного прибора.

В нашем ассортименте представлены ведущие мировые производители активных и пассивных электронных компонентов.

Нашей специализацией является поставка электронной компонентной базы двойного назначения, продукции таких производителей как XILINX, Intel (ex.ALTERA), Vicor, Microchip, Texas Instruments, Analog Devices, Mini-Circuits, Amphenol, Glenair.

Сотрудничество с глобальными дистрибьюторами электронных компонентов, предоставляет возможность заказывать и получать с международных складов практически любой перечень компонентов в оптимальные для Вас сроки.

На всех этапах разработки и производства наши партнеры могут получить квалифицированную поддержку опытных инженеров.

Система менеджмента качества компании отвечает требованиям в соответствии с ГОСТ Р ИСО 9001, ГОСТ РВ 0015-002 и ЭС РД 009

Офис по работе с юридическими лицами:

105318, г.Москва, ул.Щербаковская д.3, офис 1107, 1118, ДЦ «Щербаковский»

Телефон: +7 495 668-12-70 (многоканальный)

Факс: +7 495 668-12-70 (доб.304)

E-mail: info@moschip.ru

Skype отдела продаж:
moschip.ru
moschip.ru_4
moschip.ru_6
moschip.ru_9