THIS COPY IS PROVIDED ON A RESTRICTED BASIS AND IS NOT TO BE USED IN ANY WAY DETRIMENTAL TO THE INTERESTS OF PANDUIT CORP.

NOTES:

1. RACK GROUNDING EQUIPMENT JUMPER KIT PART NUMBER: RGEJ624PFY
2. PACKAGING: 1 KIT PER BAG; 10 KITS PER BOX
3. ALL COMPONENTS THAT MAKE UP THIS KIT ARE RoHS COMPLIANT.

LISTED
GROUNDING AND BONDING EQUIPMENT

CERTIFIED

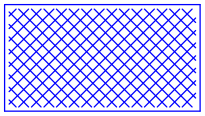

CLEANING PAD (QTY. 1)

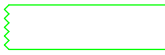

5cc TUBE ANTI-OXIDANT PASTE (QTY. 1)

#12-24, M6, #10-32, & M5
SLOTTED HEX-HEAD ZINC PLATED
THREAD-FORMING SCREW (QTY. 2 OF EACH)

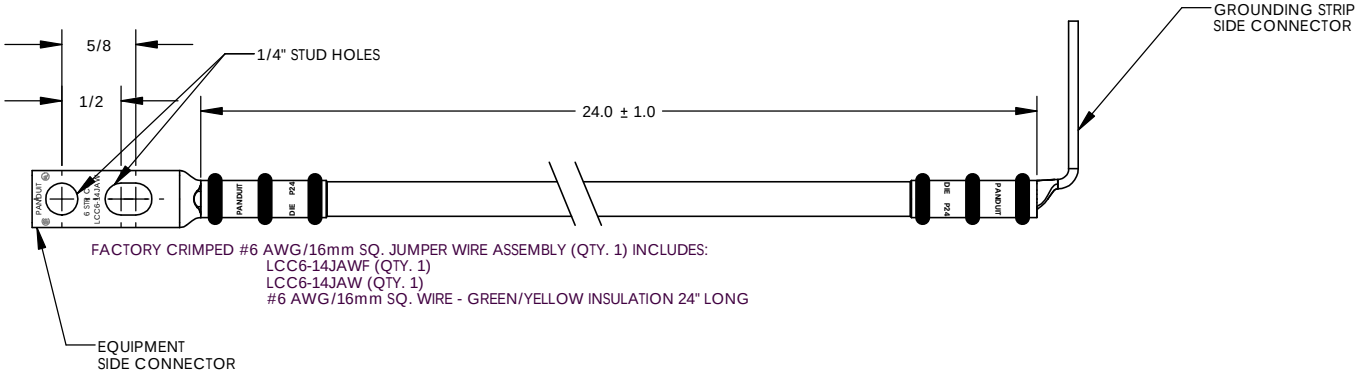


C41641_01

| REV | DATE | BY | CHK | DESCRIPTION | ECN | PM | CUST |
|---|---|---|---|---|---|---|---|
| 01 | 3/06 | JHNU | CSH | REMOVED CE SYMBOL FROM DRAWING | PC00362 | | |
| 00 | 2/06 | JHNU | CSH | DRAWING RELEASED | PC00325 | | |

PANDUIT CORP. TINLEY PARK, ILLINOIS

EQUIPMENT JUMPER
(RGEJ624PFY)
CUSTOMER DRAWING

UNLESS OTHERWISE SPECIFIED DIMENSIONAL TOLERANCES ARE:
(.X) ± (.XXX) ±
(.XX) ± ANGLES ±

UNLESS OTHERWISE SPECIFIED, ALL DIMENSIONS ARE GIVEN IN INCHES, THIRD ANGLE PROJECTION

DRAWN BY JHNU
DATE 2/06
CHK'D
MAT'L:
SCALE NONE
DRAWING NO / CAD FILE C41641
DWG SIZE B

Общество с ограниченной ответственностью «МосЧип» ИНН 7719860671 / КПП 771901001
Адрес: 105318, г.Москва, ул.Щербаковская д.3, офис 1107

**Данный компонент на территории Российской Федерации**

**Вы можете приобрести в компании MosChip.**

Для оперативного оформления запроса Вам необходимо перейти по данной ссылке:

http://moschip.ru/get-element

Вы можете разместить у нас заказ для любого Вашего проекта, будь то серийное производство или разработка единичного прибора.

В нашем ассортименте представлены ведущие мировые производители активных и пассивных электронных компонентов.

Нашей специализацией является поставка электронной компонентной базы двойного назначения, продукции таких производителей как XILINX, Intel (ex.ALTERA), Vicor, Microchip, Texas Instruments, Analog Devices, Mini-Circuits, Amphenol, Glenair.

Сотрудничество с глобальными дистрибьюторами электронных компонентов, предоставляет возможность заказывать и получать с международных складов практически любой перечень компонентов в оптимальные для Вас сроки.

На всех этапах разработки и производства наши партнеры могут получить квалифицированную поддержку опытных инженеров.

Система менеджмента качества компании отвечает требованиям в соответствии с ГОСТ Р ИСО 9001, ГОСТ РВ 0015-002 и ЭС РД 009

**Офис по работе с юридическими лицами:**

105318, г.Москва, ул.Щербаковская д.3, офис 1107, 1118, ДЦ «Щербаковский»

Телефон: +7 495 668-12-70 (многоканальный)

Факс: +7 495 668-12-70 (доб.304)

E-mail: info@moschip.ru

Skype отдела продаж:
moschip.ru
moschip.ru_4
moschip.ru_6
moschip.ru_9