THIS DRAWING IS UNPUBLISHED. RELEASED FOR PUBLICATION –,– .
© COPYRIGHT – By – ALL RIGHTS RESERVED.

LOC	DIST
FT	0

REVISIONS

P	LTR	DESCRIPTION	DATE	DWN	APVD
	F2	REVISED PER ECO–11–004820	11MAR11	RK	HMR

PHYSICAL PROPERTIES:
HOUSING MATERIAL: PBT
FLAMMABILITY: UL94V–0
COLOR: BLACK

TERMINAL:
TERMINALS: BRASS, TIN PLATED
SCREWS: 8–32 STEEL, NICKEL PLATED

MECHANICAL:
PITCH (TERMINAL SPACING): .563"
WIRE RANGE: 10–22 AWG
RECOMMENDED TIGHTENING TORQUE: 14IN–LBS MAX.

ELECTRICAL PROPERTIES:
MAXIMUM CURRENT: 30A
OPERATING VOLTAGE: 300V

ENVIRONMENTAL PROPERTIES:
OPERATING TEMP RANGE: –40°C TO 120°C

1. PARTS SUPPLIED WITH SCREWS UNINSTALLED.
2. PRELIMINARY PART NUMBER.
3. TE CONNECTIVITY LOGO LOCATED APPROXIMATE AREA SHOWN.

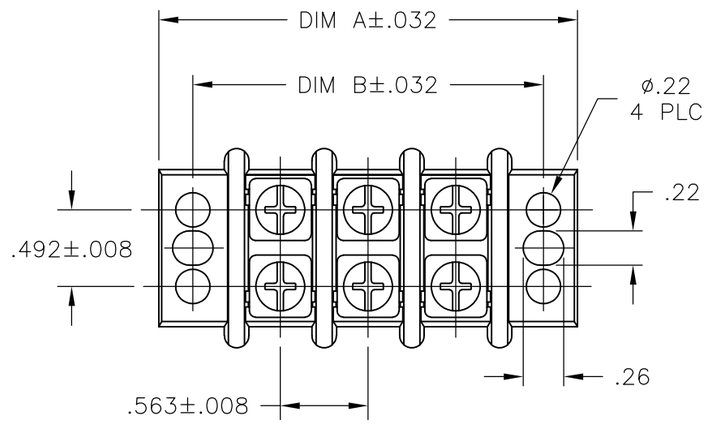

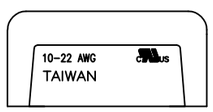

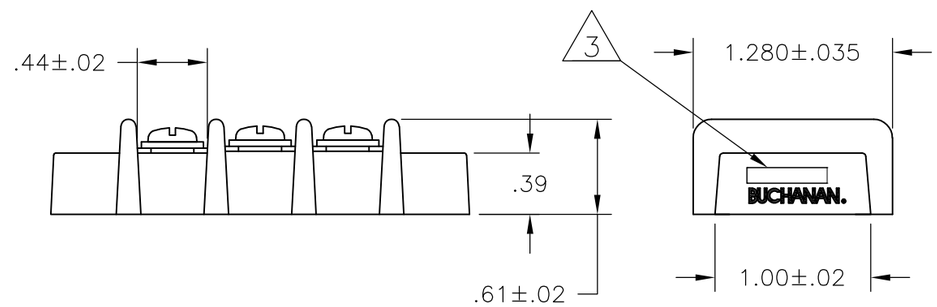

	DIM B	DIM A	NO. OF POSN	BUCHANAN PART NO.
	10.701	11.138	18	1–1546311–8
	10.138	10.575	17	1–1546311–7
	9.575	10.012	16	1–1546311–6
	9.012	9.449	15	1–1546311–5
	8.449	8.886	14	1–1546311–4
	7.886	8.323	13	1–1546311–3
	7.323	7.760	12	1–1546311–2
	6.760	7.197	11	1–1546311–1
	6.197	6.634	10	1–1546311–0
2 1	5.634	6.071	9	2–1546311–1
	5.634	6.071	9	1546311–9
2 1	5.071	5.508	8	2–1546311–0
	5.071	5.508	8	1546311–8
	4.508	4.945	7	1546311–7
	3.945	4.382	6	1546311–6
	3.382	3.819	5	1546311–5
2 1	2.819	3.256	4	1–1546311–9
	2.819	3.256	4	1546311–4
	2.256	2.693	3	1546311–3
	1.693	2.130	2	1546311–2

THIS DRAWING IS A CONTROLLED DOCUMENT.

DIMENSIONS: INCHES

TOLERANCES UNLESS OTHERWISE SPECIFIED:
0 PLC ± –
1 PLC ± –
2 PLC ± .01
3 PLC ± .005
4 PLC ± –
ANGLES ± –

MATERIAL –
FINISH –

DWN S SCHLEGEL 20AUG2002
CHK C RICHARD 8/20/02
APVD C RICHARD 8/20/02
PRODUCT SPEC –
APPLICATION SPEC –
WEIGHT –

TE Connectivity

NAME .563 DBL ROW BARRIER STRIP W/ WASHER –

SIZE	CAGE CODE	DRAWING NO	RESTRICTED TO
A3	00779	C–1546311	–

CUSTOMER DRAWING

SCALE	SHEET	REV
NTS	1 OF 1	F2

Общество с ограниченной ответственностью «МосЧип» ИНН 7719860671 / КПП 771901001
Адрес: 105318, г.Москва, ул.Щербаковская д.3, офис 1107

Данный компонент на территории Российской Федерации

Вы можете приобрести в компании MosChip.

Для оперативного оформления запроса Вам необходимо перейти по данной ссылке:

http://moschip.ru/get-element

Вы можете разместить у нас заказ для любого Вашего проекта, будь то серийное производство или разработка единичного прибора.

В нашем ассортименте представлены ведущие мировые производители активных и пассивных электронных компонентов.

Нашей специализацией является поставка электронной компонентной базы двойного назначения, продукции таких производителей как XILINX, Intel (ex.ALTERA), Vicor, Microchip, Texas Instruments, Analog Devices, Mini-Circuits, Amphenol, Glenair.

Сотрудничество с глобальными дистрибьюторами электронных компонентов, предоставляет возможность заказывать и получать с международных складов практически любой перечень компонентов в оптимальные для Вас сроки.

На всех этапах разработки и производства наши партнеры могут получить квалифицированную поддержку опытных инженеров.

Система менеджмента качества компании отвечает требованиям в соответствии с ГОСТ Р ИСО 9001, ГОСТ РВ 0015-002 и ЭС РД 009

Офис по работе с юридическими лицами:

105318, г.Москва, ул.Щербаковская д.3, офис 1107, 1118, ДЦ «Щербаковский»

Телефон: +7 495 668-12-70 (многоканальный)

Факс: +7 495 668-12-70 (доб.304)

E-mail: info@moschip.ru

Skype отдела продаж:
moschip.ru
moschip.ru_4
moschip.ru_6
moschip.ru_9