THIS DRAWING IS UNPUBLISHED. RELEASED FOR PUBLICATION -,- .
© COPYRIGHT - By - ALL RIGHTS RESERVED.

| LOC | DIST |
|---|---|
| FT | 0 |

REVISIONS

| P | LTR | DESCRIPTION | DATE | DWN | APVD |
|---|---|---|---|---|---|
| | F2 | REVISED PER ECO-11-004820 | 11MAR11 | RK | HMR |

PHYSICAL PROPERTIES:
HOUSING MATERIAL: PBT
FLAMMABILITY: UL94V-0
COLOR: BLACK

TERMINAL:
TERMINALS: BRASS, TIN PLATED
SCREWS: 8-32 STEEL, NICKEL PLATED

MECHANICAL:
PITCH (TERMINAL SPACING): .563"
WIRE RANGE: 10-22 AWG
RECOMMENDED TIGHTENING TORQUE: 14IN-LBS MAX.

ELECTRICAL PROPERTIES:
MAXIMUM CURRENT: 30A
OPERATING VOLTAGE: 300V

ENVIRONMENTAL PROPERTIES:
OPERATING TEMP RANGE: -40°C TO 120°C

1. PARTS SUPPLIED WITH SCREWS UNINSTALLED.
2. PRELIMINARY PART NUMBER.
3. TE CONNECTIVITY LOGO LOCATED APPROXIMATE AREA SHOWN.

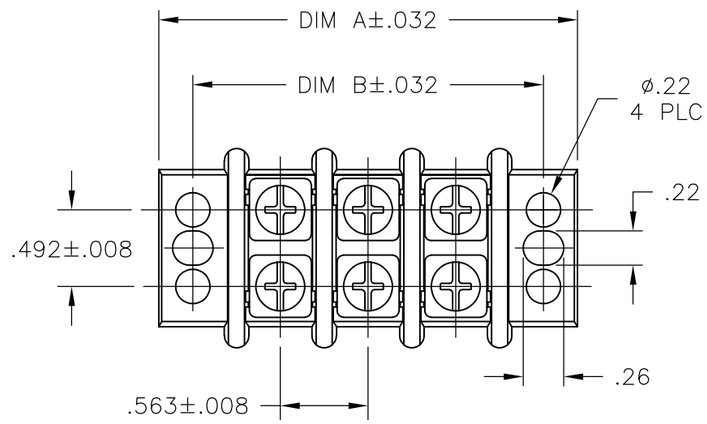


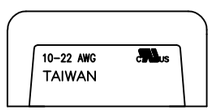


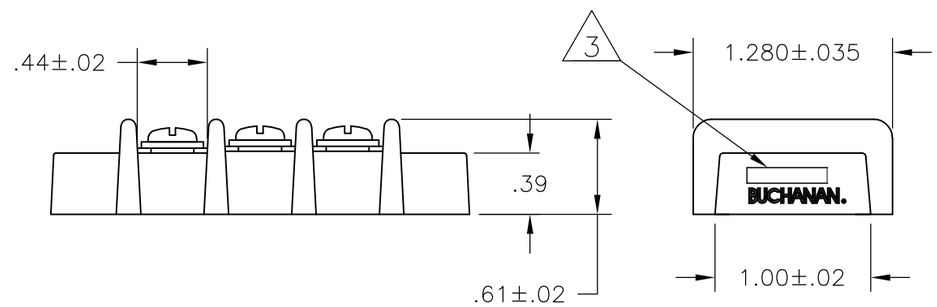


| | DIM B | DIM A | NO. OF POSN | BUCHANAN PART NO. |
|---|---|---|---|---|
| | 10.701 | 11.138 | 18 | 1-1546311-8 |
| | 10.138 | 10.575 | 17 | 1-1546311-7 |
| | 9.575 | 10.012 | 16 | 1-1546311-6 |
| | 9.012 | 9.449 | 15 | 1-1546311-5 |
| | 8.449 | 8.886 | 14 | 1-1546311-4 |
| | 7.886 | 8.323 | 13 | 1-1546311-3 |
| | 7.323 | 7.760 | 12 | 1-1546311-2 |
| | 6.760 | 7.197 | 11 | 1-1546311-1 |
| | 6.197 | 6.634 | 10 | 1-1546311-0 |
| 2 1 | 5.634 | 6.071 | 9 | 2-1546311-1 |
| | 5.634 | 6.071 | 9 | 1546311-9 |
| 2 1 | 5.071 | 5.508 | 8 | 2-1546311-0 |
| | 5.071 | 5.508 | 8 | 1546311-8 |
| | 4.508 | 4.945 | 7 | 1546311-7 |
| | 3.945 | 4.382 | 6 | 1546311-6 |
| | 3.382 | 3.819 | 5 | 1546311-5 |
| 2 1 | 2.819 | 3.256 | 4 | 1-1546311-9 |
| | 2.819 | 3.256 | 4 | 1546311-4 |
| | 2.256 | 2.693 | 3 | 1546311-3 |
| | 1.693 | 2.130 | 2 | 1546311-2 |

THIS DRAWING IS A CONTROLLED DOCUMENT.

DIMENSIONS: INCHES

TOLERANCES UNLESS OTHERWISE SPECIFIED:
0 PLC ± -
1 PLC ± -
2 PLC ± .01
3 PLC ± .005
4 PLC ± -
ANGLES ± -

MATERIAL -
FINISH -

DWN S SCHLEGEL 20AUG2002
CHK C RICHARD 8/20/02
APVD C RICHARD 8/20/02
PRODUCT SPEC —
APPLICATION SPEC —
WEIGHT —

TE Connectivity

NAME .563 DBL ROW BARRIER STRIP W/ WASHER —

| SIZE | CAGE CODE | DRAWING NO | RESTRICTED TO |
|---|---|---|---|
| A3 | 00779 | C-1546311 | — |

CUSTOMER DRAWING | SCALE NTS | SHEET 1 OF 1 | REV F2

Общество с ограниченной ответственностью «МосЧип» ИНН 7719860671 / КПП 771901001
Адрес: 105318, г.Москва, ул.Щербаковская д.3, офис 1107

**Данный компонент на территории Российской Федерации**

**Вы можете приобрести в компании MosChip.**

Для оперативного оформления запроса Вам необходимо перейти по данной ссылке:

http://moschip.ru/get-element

Вы можете разместить у нас заказ для любого Вашего проекта, будь то серийное производство или разработка единичного прибора.

В нашем ассортименте представлены ведущие мировые производители активных и пассивных электронных компонентов.

Нашей специализацией является поставка электронной компонентной базы двойного назначения, продукции таких производителей как XILINX, Intel (ex.ALTERA), Vicor, Microchip, Texas Instruments, Analog Devices, Mini-Circuits, Amphenol, Glenair.

Сотрудничество с глобальными дистрибьюторами электронных компонентов, предоставляет возможность заказывать и получать с международных складов практически любой перечень компонентов в оптимальные для Вас сроки.

На всех этапах разработки и производства наши партнеры могут получить квалифицированную поддержку опытных инженеров.

Система менеджмента качества компании отвечает требованиям в соответствии с ГОСТ Р ИСО 9001, ГОСТ РВ 0015-002 и ЭС РД 009

**Офис по работе с юридическими лицами:**

105318, г.Москва, ул.Щербаковская д.3, офис 1107, 1118, ДЦ «Щербаковский»

Телефон: +7 495 668-12-70 (многоканальный)

Факс: +7 495 668-12-70 (доб.304)

E-mail: info@moschip.ru

Skype отдела продаж:
moschip.ru
moschip.ru_4
moschip.ru_6
moschip.ru_9