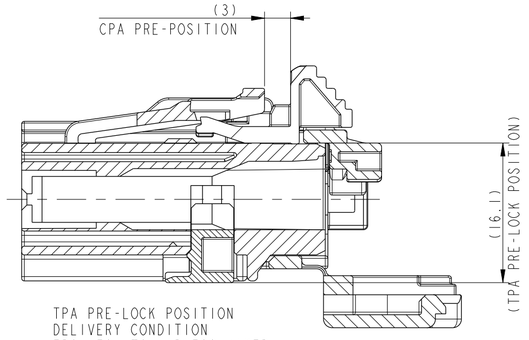

TPA PRE-LOCK POSITION
DELIVERY CONDITION
FROM FCI TO HARNESS MAKER

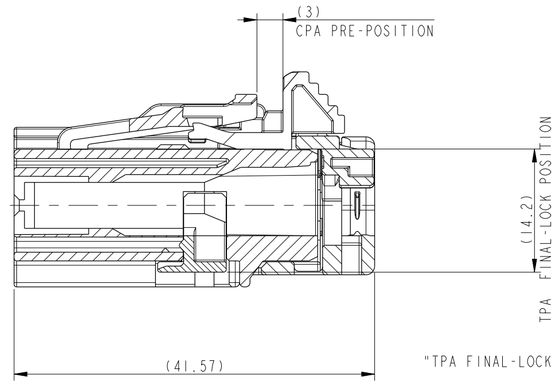

"TPA FINAL-LOCK POSITION"

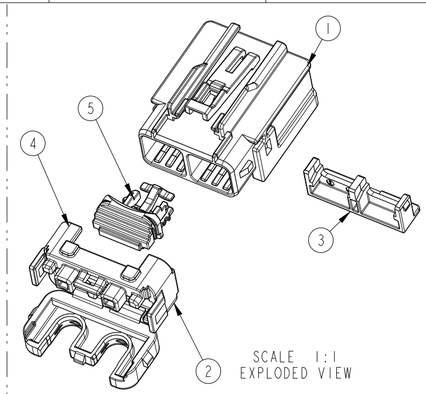

SCALE 1:1
EXPLODED VIEW

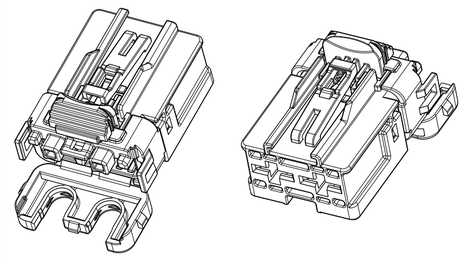

SCALE 1:1
ISOMETRIC VIEWS

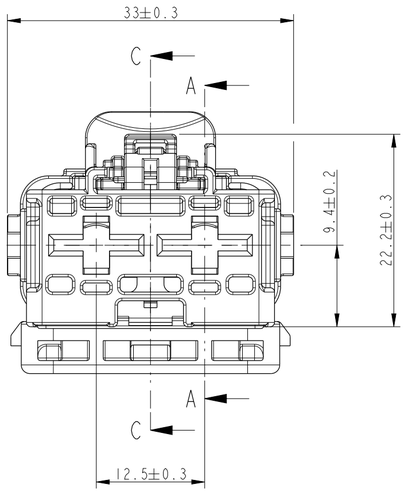

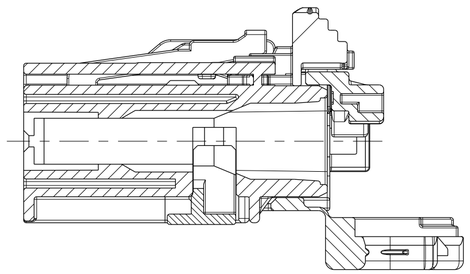

SECTION A-A

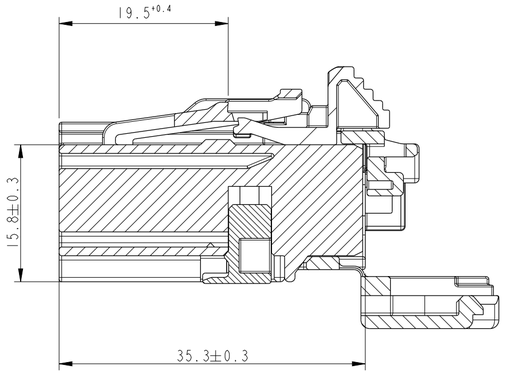

SECTION C-C

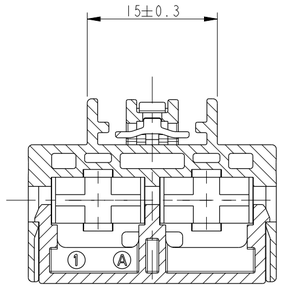

SECTION B-B

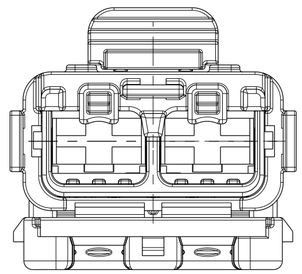

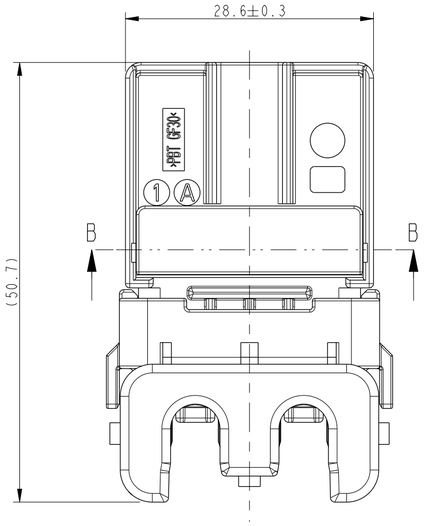

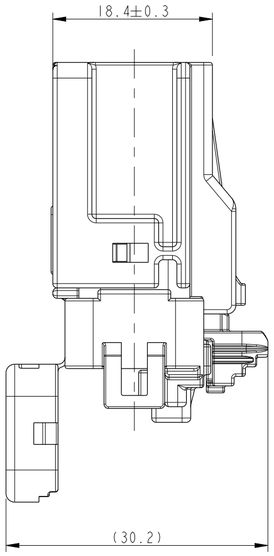

NOTES

1. NOT SPECIFIED TOLERANCE : DIN ISO 2768(M)
2. MUST BE FREE OF CRACK, FLOW MARK, FLASH, BURR ETC THAT AFFECT FUNCTION OF PRODUCT
3. THIS PRODUCT MUST MEET ES91500-00 Rev. N
4. APPLICABLE COUNTER PART: F639110, F839110
5. UNLESS OTHERWISE SPECIFIED TO VENDOR SPECIFICATION.

ASSOCIATED PARTS			
FEMALE TERMINALS	PART NUMBER	WIRE SIZE RANGE (mm^2)	TYPE
DCS1 9.5MM TERMINAL	6 007 04 71	8 mm^2	

REF	DESIGNATION	MATERIAL	FCI P/N
4	CPA	PBT	S866210
3	TPA	PBT GF 30%	S659110
2	RETAINER	PA66	S959110
1	FEMALE HOUSING	PBT GF 30%	S479110

ECN-NO. ECN 번호	POSITION 위 치	CHANGE DESCRIPTION 변 경 사 항
ECN-12-00797	-	-
	-	-
	-	-
	-	-
	-	DESIGN CHANGED OF CPA & RETAINER & HOUSING

PRODUCT SPEC. 제품 규격	PACKAGING SPEC. 포장 규격	APPLICATION SPEC. 사용 규격
KN-11-007	KNP-11-016	KNF-11-007

THIS DRAWING AND ALL OTHER INFORMATION CONTAINED THEREIN IS PROPRIETARY AND THE PROPERTY OF FCI. This drawing may not be copied, reproduced or disclosed to any third party without the expressed written permission of FCI.
© FCI April 1999

이 도면과 여기에 포함된 모든 기타 정보는 FCI의 소유이며 재산이다. 이 도면은 FCI의 표시된 서면 허가 없이 복사, 편집 되거나 어떤 제 3자에게 공개되지 않아야 한다.
© FCI April 1999

TOLERANCES 공 차: SEE NOTES
COUNTERPART No. 상대품 품번: SEE NOTES
DO NOT MEASURE DRAWING 도면을 측량하지 말것
MATERIAL : 재 질 : SEE TABLE
COLOUR : 색 상 : -
TOOL NO. 금형 번호 -
SURFACE FINISH 표면 처리 -
ECO Loc. Code ECO 위치코드 KN
THIRD ANGLE 삼 각 법
DIMENSION IN MILLIMETERS 치수단위 밀리미터
CAD SYSTEM pro / eng.
DWG SIZE 도면 크기 A2

	DATE 날 짜	NAME 이 름
CREATED BY 작 성	2011/05/06	S s RAMASAMY
MODIFIED BY 수 정	2012/10/11	SeungWon CHOI
CHECKED BY 검 토	2012/10/11	JooHyun PARK
APPROVED BY 승 인	2012/10/11	MinYoung LEE

FILE NAME 파 일 명 PCC0736980

TITLE 품 명: 2 Way Female Assembly
PROJECT 프로젝트명: 2 Way DCS9.5 Connector
ESR NO. ESR 번호 AP-110233
CAT. NO. 부품 번호 -
DOCUMENT UNDER PDS CONTROL. PDS에 의해 관리되는 문서임. NO MODIFICATION ALLOWED OUTSIDE. 외부에서 수정은 허용되지 않음.

DRAWING NUMBER 도 면 번 호: PCC0736980
REV. 개정: D
STATE 상 태: SERIAL RELEASED
PART NUMBER 제 품 번 호: F719110
REV. 개정: A
APPROVAL LEVEL 승인 수준 -
SHEET 도면수 1 of 1 의 1
SCALE 축 척 2:1

Общество с ограниченной ответственностью «МосЧип» ИНН 7719860671 / КПП 771901001
Адрес: 105318, г.Москва, ул.Щербаковская д.3, офис 1107

Данный компонент на территории Российской Федерации

Вы можете приобрести в компании MosChip.

Для оперативного оформления запроса Вам необходимо перейти по данной ссылке:

http://moschip.ru/get-element

Вы можете разместить у нас заказ для любого Вашего проекта, будь то серийное производство или разработка единичного прибора.

В нашем ассортименте представлены ведущие мировые производители активных и пассивных электронных компонентов.

Нашей специализацией является поставка электронной компонентной базы двойного назначения, продукции таких производителей как XILINX, Intel (ex.ALTERA), Vicor, Microchip, Texas Instruments, Analog Devices, Mini-Circuits, Amphenol, Glenair.

Сотрудничество с глобальными дистрибьюторами электронных компонентов, предоставляет возможность заказывать и получать с международных складов практически любой перечень компонентов в оптимальные для Вас сроки.

На всех этапах разработки и производства наши партнеры могут получить квалифицированную поддержку опытных инженеров.

Система менеджмента качества компании отвечает требованиям в соответствии с ГОСТ Р ИСО 9001, ГОСТ РВ 0015-002 и ЭС РД 009

Офис по работе с юридическими лицами:

105318, г.Москва, ул.Щербаковская д.3, офис 1107, 1118, ДЦ «Щербаковский»

Телефон: +7 495 668-12-70 (многоканальный)

Факс: +7 495 668-12-70 (доб.304)

E-mail: info@moschip.ru

Skype отдела продаж:
moschip.ru
moschip.ru_4
moschip.ru_6
moschip.ru_9