MICRO SWITCH
A DIVISION OF MINNEAPOLIS-HONEYWELL REGULATOR COMPANY
FREEPORT, ILLINOIS

FED. MFR. CODE 91929

SWITCH - ENCLOSED

CATALOG LISTING
DTF2-2RN-RH

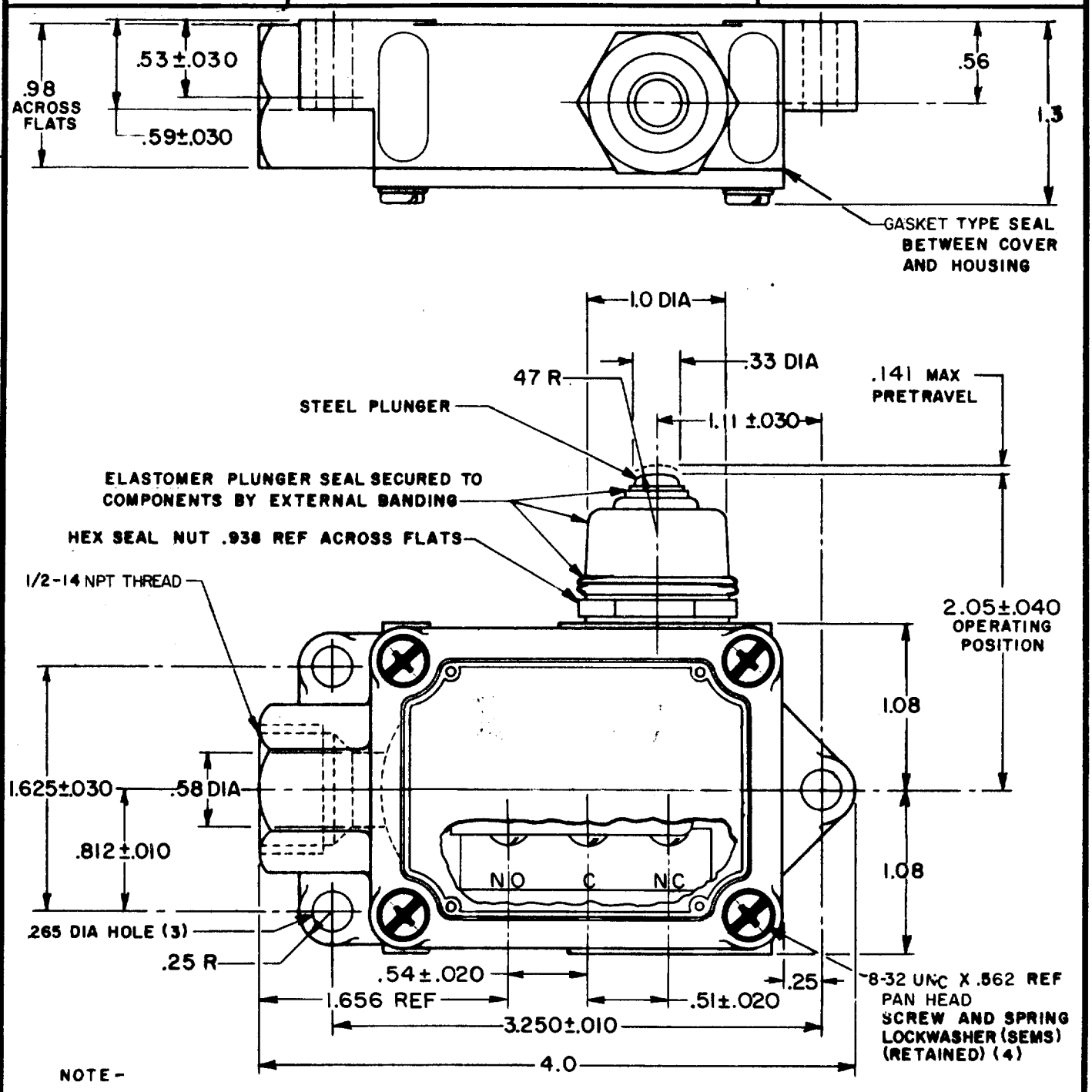

NOTE -

1-4-40 NC X .125 REF ROUND HEAD TERMINAL SCREW AND LOCKWASHER (6)

THIS DRAWING COVERS A PROPRIETARY ITEM AND IS THE PROPERTY OF MICRO SWITCH, A DIVISION OF MINNEAPOLIS-HONEYWELL REGULATOR CO. THIS DRAWING IS NOT TO BE COPIED OR USED WITHOUT THE APPROVAL OF MICRO SWITCH.

CHARACTERISTICS

OPERATING FORCE - - - - 2 1/2 LB MAX

RELEASE FORCE - - - - - - - 1/4 LB MIN

DIFFERENTIAL TRAVEL - - - - .060 MAX

OVERTRAVEL - - - - - - - - - .156 MIN

SWITCH-BASIC REPLACEMENT - - DT-2R3-A7

ELECTRICAL DATA

CONTACT ARRANGEMENT	BREAK DISTANCE
D P D T	.020 MIN

-L59- 10 A-125 OR ~~250~~ VAC
0.3 A-125 VDC ; 0.15 A-250 VDC

SCALE - FULL

DO NOT SCALE PRINT

UNLESS OTHERWISE SPECIFIED
DIMENSIONS ARE IN INCHES
TOLERANCES ARE:

ONE PLACE	(.0)	±.030
TWO PLACE	(.00)	±.015
THREE PLACE	(.000)	±.005
ANGLES		±

WEIGHT .500 LB

(M) DTF2-2RN ISSUE 4
REPLACES
DTF2-2RN-RH
RELEASE NO.
M
DRAWING NUMBER
ISSUE 12
14FEB06
BP
CHECK

REVISIONS

A	CO 9600	O M W 27 FEB 59	3 MAR 59
B	CO 46992-C	CJH 9 OCT 80	KFM
C	CO 51000-C	CJH 18 OCT 83	
D	CO 54997-W	D J S 22 FEB 86	CHECK
E	C071134	TSM 27 SEP 91	4 MAR 59
F	C072788	G J W 12 SEP 92	
G	CO-77179-C	J J O 12 MAR 94	GCH
H	0018962	VKR 14FEB06	

CHECK 59 FEB 27 DRAWN O M W

FO-50378

Общество с ограниченной ответственностью «МосЧип» ИНН 7719860671 / КПП 771901001
Адрес: 105318, г.Москва, ул.Щербаковская д.3, офис 1107

Данный компонент на территории Российской Федерации

Вы можете приобрести в компании MosChip.

Для оперативного оформления запроса Вам необходимо перейти по данной ссылке:

http://moschip.ru/get-element

Вы можете разместить у нас заказ для любого Вашего проекта, будь то серийное производство или разработка единичного прибора.

В нашем ассортименте представлены ведущие мировые производители активных и пассивных электронных компонентов.

Нашей специализацией является поставка электронной компонентной базы двойного назначения, продукции таких производителей как XILINX, Intel (ex.ALTERA), Vicor, Microchip, Texas Instruments, Analog Devices, Mini-Circuits, Amphenol, Glenair.

Сотрудничество с глобальными дистрибьюторами электронных компонентов, предоставляет возможность заказывать и получать с международных складов практически любой перечень компонентов в оптимальные для Вас сроки.

На всех этапах разработки и производства наши партнеры могут получить квалифицированную поддержку опытных инженеров.

Система менеджмента качества компании отвечает требованиям в соответствии с ГОСТ Р ИСО 9001, ГОСТ РВ 0015-002 и ЭС РД 009

Офис по работе с юридическими лицами:

105318, г.Москва, ул.Щербаковская д.3, офис 1107, 1118, ДЦ «Щербаковский»

Телефон: +7 495 668-12-70 (многоканальный)

Факс: +7 495 668-12-70 (доб.304)

E-mail: info@moschip.ru

Skype отдела продаж:
moschip.ru
moschip.ru_4
moschip.ru_6
moschip.ru_9