CUI INC

Part No: GF0876M

Description: speaker

Date: 12/20/2006
Unit: mm

RoHS

Specifications

Nominal Size	87 mm (3.25 in)		(See attached drawing)	
Impedance	8 Ohm ± 15%		at	800 Hz 1 V
Resonant frequency	580 Hz ± 116 Hz		at	1 V
Sound pressure level	97 dB/w ± 3 dB		1 w 50 cm ave. at 1.0K, 1.3K, 1.6K, 2.0K Hz	
Response	Fo Hz ~ 18 KHz max 10 dB			
Input power	Nominal	12 W	Handling capacity	15 W
Operation	must be normal at program source 12 W			
Buzz, rattle, etc.	must be normal at sine wave 9.8 V			
Magnet	Size: 60 x 32 x 8 mm			
Load test	White noise	12 W	for	48 hours
Heat test	70 ± 2° C	20-50% R.H.		48 hours
Humidity test	40 ± 2° C	90-95% R.H.		48 hours

Frequency Response Curve

Potentiometer range	50 dB
Rectifier	RMS
Lower limit frequency	20 Hz
Wr. speed	100 mm/sec

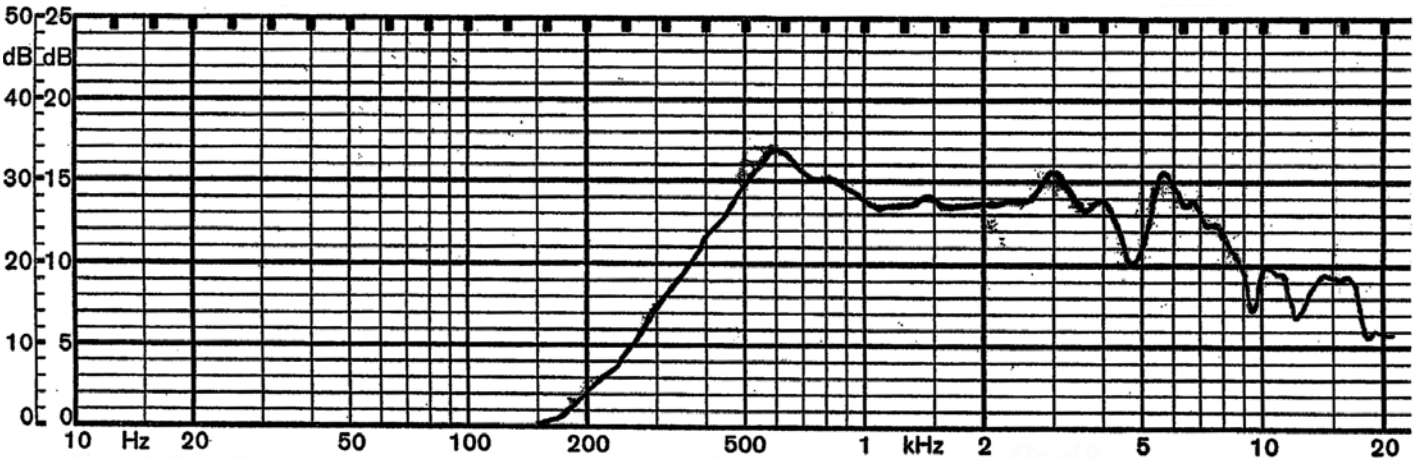

Zero level 60 dB

REV.	DESCRIPTION	DATE
A	NEW DRAWING	8/8/2006

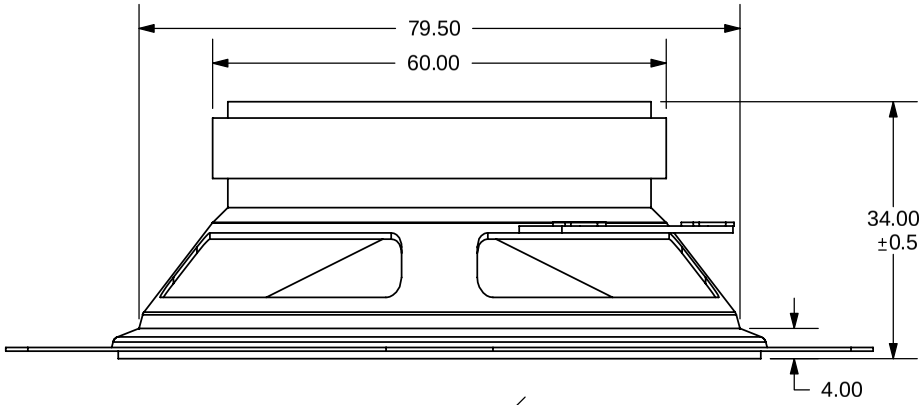

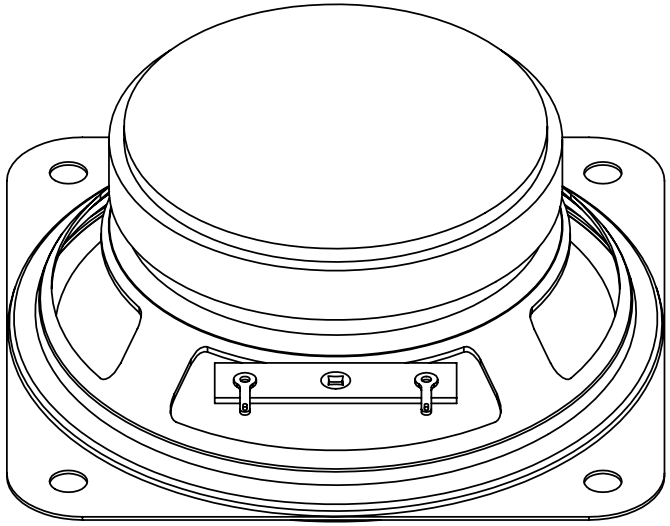

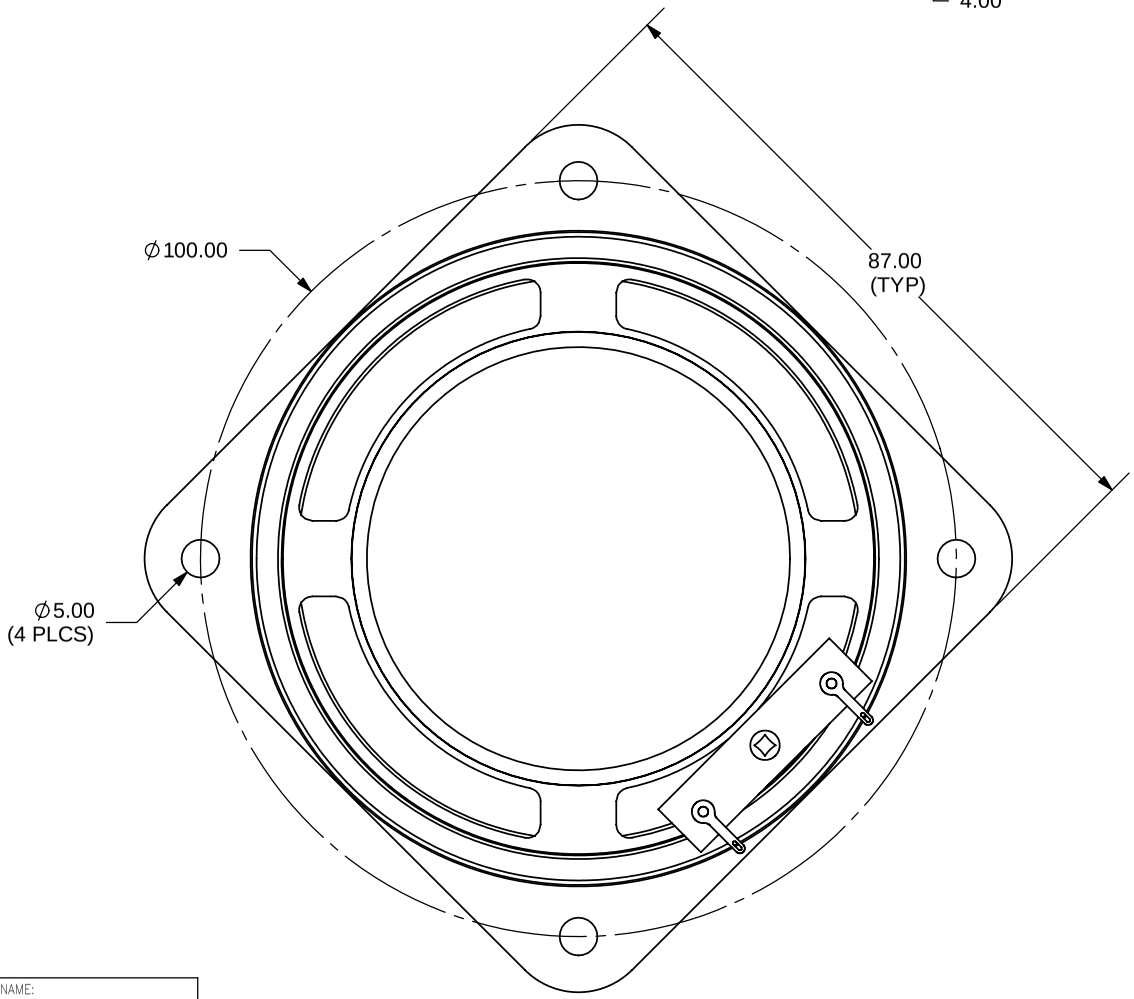

TOLERANCE:
±0.5mm UNLESS OTHERWISE SPECIFIED

RoHS

For more information, please visit the product page.

CUI INC
20050 SW 112th Ave.
Tualatin, OR 97062
Phone: 503-643-4899
800-275-4899
Fax: 503-372-1266
Website: www.cui.com

TITLE: Square frame paper cone - ferrite magnet		REV: A
PART NO. GF0876M	UNITS: MM [INCHES]	
DRAWN BY: ZRJ	APPROVED BY:	SCALE: 1:1

PC FILE NAME: GF0876M

COPYRIGHT 2006 BY CUI INC.

Общество с ограниченной ответственностью «МосЧип» ИНН 7719860671 / КПП 771901001
Адрес: 105318, г.Москва, ул.Щербаковская д.3, офис 1107

Данный компонент на территории Российской Федерации

Вы можете приобрести в компании MosChip.

Для оперативного оформления запроса Вам необходимо перейти по данной ссылке:

http://moschip.ru/get-element

Вы можете разместить у нас заказ для любого Вашего проекта, будь то серийное производство или разработка единичного прибора.

В нашем ассортименте представлены ведущие мировые производители активных и пассивных электронных компонентов.

Нашей специализацией является поставка электронной компонентной базы двойного назначения, продукции таких производителей как XILINX, Intel (ex.ALTERA), Vicor, Microchip, Texas Instruments, Analog Devices, Mini-Circuits, Amphenol, Glenair.

Сотрудничество с глобальными дистрибьюторами электронных компонентов, предоставляет возможность заказывать и получать с международных складов практически любой перечень компонентов в оптимальные для Вас сроки.

На всех этапах разработки и производства наши партнеры могут получить квалифицированную поддержку опытных инженеров.

Система менеджмента качества компании отвечает требованиям в соответствии с ГОСТ Р ИСО 9001, ГОСТ РВ 0015-002 и ЭС РД 009

Офис по работе с юридическими лицами:

105318, г.Москва, ул.Щербаковская д.3, офис 1107, 1118, ДЦ «Щербаковский»

Телефон: +7 495 668-12-70 (многоканальный)

Факс: +7 495 668-12-70 (доб.304)

E-mail: info@moschip.ru

Skype отдела продаж:
moschip.ru
moschip.ru_4
moschip.ru_6
moschip.ru_9