THIS DRAWING IS UNPUBLISHED. RELEASED FOR PUBLICATION 20
© COPYRIGHT 20 BY - ALL RIGHTS RESERVED.

REVISIONS

P	LTR	DESCRIPTION	DATE	DWN	APVD
	A	INITIAL	23AUG2016	QY	CW
	A1	ECR-16-014639	15OCT2016	QY	CW

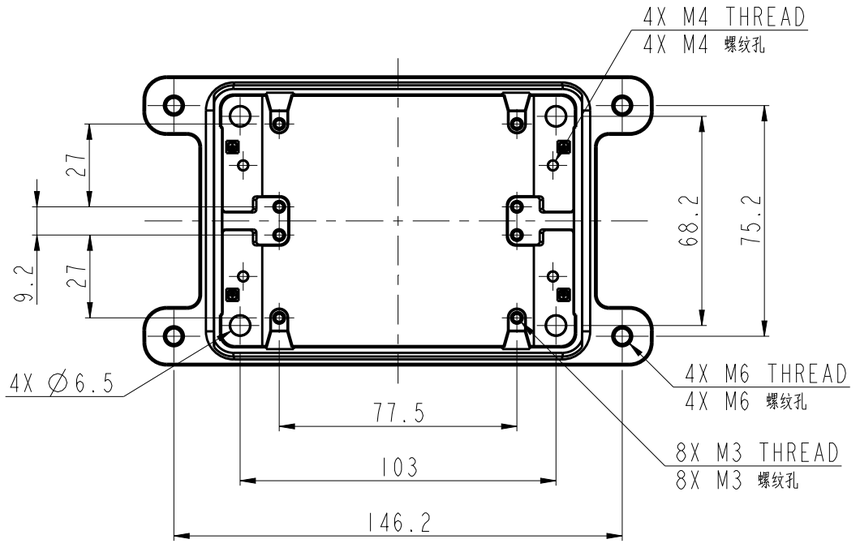

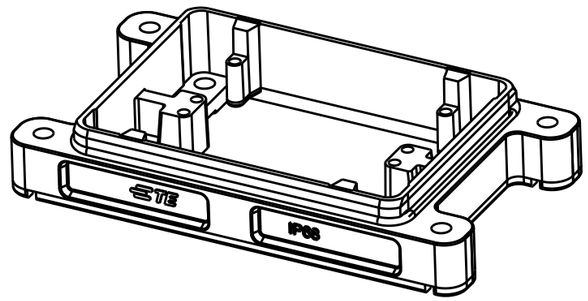

NOTES:

1. TECHNICAL CHARACTERISTICS:
   HOOD MATERIAL: DIE CAST ALUMINIUM ALLOY
   SURFACE: POWDER COATED
   DEGREE OF PROTECTION: IP68 (MATED)

注释:
1. 技术参数:
   上壳材料: 铝合金
   表面处理: 粉末喷涂
   防护等级: IP68(配合)

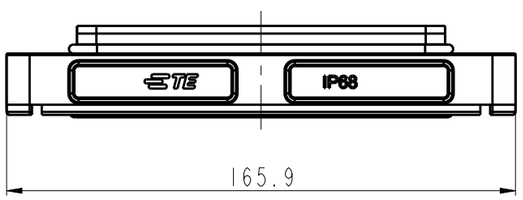

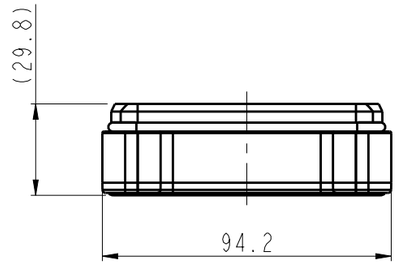

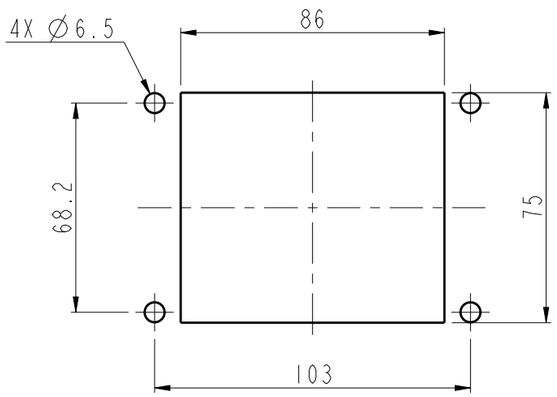

PANEL CUT OUT DIMENSION,ONLY FOR REFERENCE
板面开口尺寸,仅供参考

PART NUMBER 料号		PART DESCRIPTION 描述
T1936322000-000	H32BPR-AG-4S	H32BPR HOUSING,QUADRANGLED SCREW LOCKING,BULKHEAD MOUNTED, POWDER COATED,GREY H32BPR下壳,四角锁定,开孔安装,灰色粉末喷涂
T1936320000-000	H32BPR-AG-4S	H32BPR HOUSING,QUADRANGLED SCREW LOCKING,BULKHEAD MOUNTED, POWDER COATED,BLACK H32BPR下壳,四角锁定,开孔安装,黑色粉末喷涂

THIS DRAWING IS A CONTROLLED DOCUMENT.

DIMENSIONS: mm

TOLERANCES UNLESS OTHERWISE SPECIFIED:
0 PLC ±-
1 PLC ±--
2 PLC ±-
3 PLC ±-
4 PLC ±-
ANGLES ±-

MATERIAL - -
FINISH - -

DWN QIANG YUAN 23AUG2016
CHK KYLE ZENG 23AUG2016
APVD CHRIS WANG 23AUG2016
PRODUCT SPEC 108-137014
APPLICATION SPEC 114-137014
WEIGHT -

TE Connectivity

NAME H32BPR-AG-4S

SIZE	CAGE CODE	DRAWING NO	RESTRICTED TO
A3	-	C-T1936320000000	-

CUSTOMER DRAWING

SCALE 1:1 SHEET 1 OF 1 REV A1

1470-19 (3/13)

Общество с ограниченной ответственностью «МосЧип» ИНН 7719860671 / КПП 771901001
Адрес: 105318, г.Москва, ул.Щербаковская д.3, офис 1107

Данный компонент на территории Российской Федерации

Вы можете приобрести в компании MosChip.

Для оперативного оформления запроса Вам необходимо перейти по данной ссылке:

http://moschip.ru/get-element

Вы можете разместить у нас заказ для любого Вашего проекта, будь то серийное производство или разработка единичного прибора.

В нашем ассортименте представлены ведущие мировые производители активных и пассивных электронных компонентов.

Нашей специализацией является поставка электронной компонентной базы двойного назначения, продукции таких производителей как XILINX, Intel (ex.ALTERA), Vicor, Microchip, Texas Instruments, Analog Devices, Mini-Circuits, Amphenol, Glenair.

Сотрудничество с глобальными дистрибьюторами электронных компонентов, предоставляет возможность заказывать и получать с международных складов практически любой перечень компонентов в оптимальные для Вас сроки.

На всех этапах разработки и производства наши партнеры могут получить квалифицированную поддержку опытных инженеров.

Система менеджмента качества компании отвечает требованиям в соответствии с ГОСТ Р ИСО 9001, ГОСТ РВ 0015-002 и ЭС РД 009

Офис по работе с юридическими лицами:

105318, г.Москва, ул.Щербаковская д.3, офис 1107, 1118, ДЦ «Щербаковский»

Телефон: +7 495 668-12-70 (многоканальный)

Факс: +7 495 668-12-70 (доб.304)

E-mail: info@moschip.ru

Skype отдела продаж:
moschip.ru
moschip.ru_4
moschip.ru_6
moschip.ru_9