THIS DRAWING IS UNPUBLISHED. RELEASED FOR PUBLICATION 2000
© COPYRIGHT 2000 BY TYCO ELECTRONICS CORPORATION. ALL RIGHTS RESERVED.

LOC	DIST
GW	–

REVISIONS

P	LTR	DESCRIPTION	DATE	DWN	APVD
	A	-	5APR2001	BL	KM
	A1	**REVISED PER ECO-09-026495**	**30NOV09**	**KK**	**AEG**

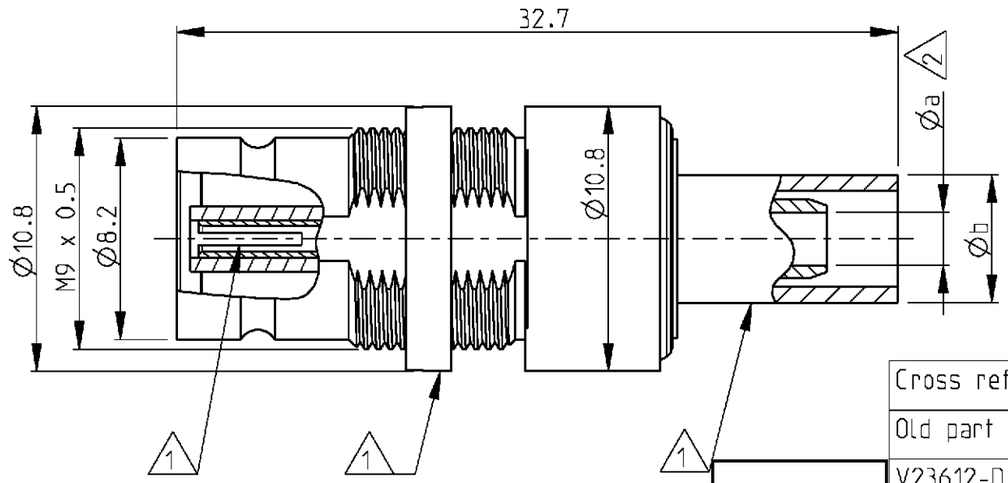

Cross reference table

Old part number	Tyco part number	Description	Material	Plating	Cable type	Appl spec	Øa	Øb
V23612-D609-G32	~~2-1393672-0~~	Outer conductor	Brass	1 µm Au min in contact area	TR-SP 109	114-71029	3.8	8.2
		Center conductor	CuBe	1 µm Au min in contact area				
		Dielectric	PEEK/PC	-				
V23612-C609-G69	~~1-1393672-9~~	Outer conductor	Brass	1 µm Au min in contact area	TR-SP 119	114-71029	2.95	8.18
		Center conductor	CuBe	1 µm Au min in contact area				
		Dielectric	PEEK/PC	-				
V23612-C609-G34A	1-1393672-8 5	Outer conductor	Brass	1 µm Au min in contact area	TR-SP 127 TR-SP 128	114-71029	2.35	6.4
		Center conductor 5	CuBe	1 µm Au min in contact area				
		Dielectric	PEEK/PC	-				
V23612-C609-G34	~~1-1393672-7~~	Outer conductor	Brass	1 µm Au min in contact area	TR-SP 127 TR-SP 128	114-71029	2.35	6.4
		Center conductor	CuBe	1 µm Au min in contact area				
		Dielectric	PEEK/PC	-				
V23612-B602-G76	1-1393672-4	Outer conductor	Brass	1 µm Au min in contact area	02Y (St) CY 0.45/2.0	114-71021	2.15	5.2
		Center conductor	CuBe	1 µm Au min in contact area				
		Dielectric	PEE/PC	-				

6 OBSOLETE

6 OBSOLETE

OBSOLETE

6 OBSOLETE

6 OBSOLETE PARTS: OBSOLETE CIS STREAMLINING PER D.RENAUD/D.SINISI

5 Packed in tray

4) Mating face according to DIN 47295/CECC 22240

3) Construction : 3 components principle.

2 Minimum dimension.

1 Supplied as loose part

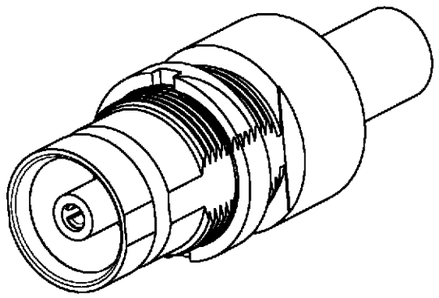

3:1

1:1

THIS DRAWING IS A CONTROLLED DOCUMENT FOR TYCO ELECTRONICS CORPORATION. IT IS SUBJECT TO CHANGE AND THE CONTROLLING ENGINEERING ORGANIZATION SHOULD BE CONTACTED FOR THE LATEST REVISION.

DIMENSIONS: mm

TOLERANCES UNLESS OTHERWISE SPECIFIED:
0 PLC ±
1 PLC ±
2 PLC ±
3 PLC ±
4 PLC ±
ANGLES ±

MATERIAL --

FINISH -

DWN B. Lenvain 26FEB2001
CHK K. Mattheeuws 5APR2001
APVD R. Leeman 5APR2001

PRODUCT SPEC -

APPLICATION SPEC See table

WEIGHT -

tyco Electronics — Tyco Electronics, Oostkamp - Belgium

NAME: Cable jack 1.6/5.6 75 ohm

SIZE	CAGE CODE	DRAWING NO	RESTRICTED TO
A3	00779	C-1-1393672-4	-

CUSTOMER DRAWING | SCALE 4/1 | SHEET 1 OF 1 | REV **A1**

Общество с ограниченной ответственностью «МосЧип» ИНН 7719860671 / КПП 771901001
Адрес: 105318, г.Москва, ул.Щербаковская д.3, офис 1107

Данный компонент на территории Российской Федерации

Вы можете приобрести в компании MosChip.

Для оперативного оформления запроса Вам необходимо перейти по данной ссылке:

http://moschip.ru/get-element

Вы можете разместить у нас заказ для любого Вашего проекта, будь то серийное производство или разработка единичного прибора.

В нашем ассортименте представлены ведущие мировые производители активных и пассивных электронных компонентов.

Нашей специализацией является поставка электронной компонентной базы двойного назначения, продукции таких производителей как XILINX, Intel (ex.ALTERA), Vicor, Microchip, Texas Instruments, Analog Devices, Mini-Circuits, Amphenol, Glenair.

Сотрудничество с глобальными дистрибьюторами электронных компонентов, предоставляет возможность заказывать и получать с международных складов практически любой перечень компонентов в оптимальные для Вас сроки.

На всех этапах разработки и производства наши партнеры могут получить квалифицированную поддержку опытных инженеров.

Система менеджмента качества компании отвечает требованиям в соответствии с ГОСТ Р ИСО 9001, ГОСТ РВ 0015-002 и ЭС РД 009

Офис по работе с юридическими лицами:

105318, г.Москва, ул.Щербаковская д.3, офис 1107, 1118, ДЦ «Щербаковский»

Телефон: +7 495 668-12-70 (многоканальный)

Факс: +7 495 668-12-70 (доб.304)

E-mail: info@moschip.ru

Skype отдела продаж:
moschip.ru
moschip.ru_4
moschip.ru_6
moschip.ru_9