1	2	3	4
recommended cut-out for snap-in fixing (edge opposite to snap-in direction) Empfohlener Ausschnitt für Rastbefestigung (Grat gegenüber Bestückungsseite)	wall thickness Wanddicke	length of cut-out Ausschnittlänge	width of cut-out Ausschnittbreite
	0.75 to / bis 1.25	30 $^{}_{-0.1}$	11 $^{+0.1}$
	1.25 to / bis 2	30.2 $^{}_{-0.1}$	11 $^{+0.1}$
	2 to / bis 3	30.6 $^{}_{-0.1}$	11 $^{+0.1}$

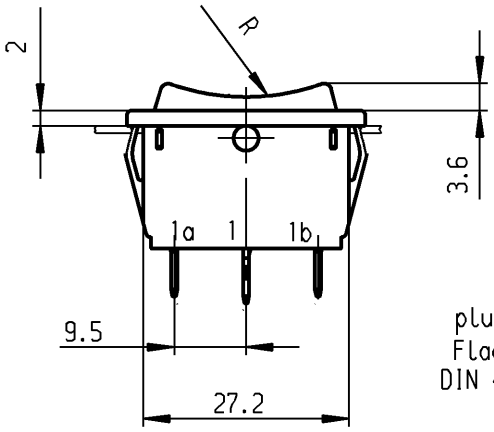

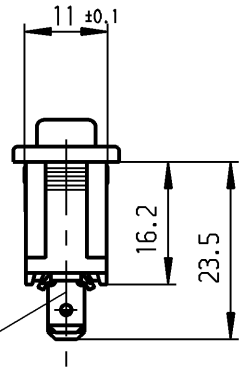

plug-in
Flachstecker
DIN 46244-A 4.8x0.8

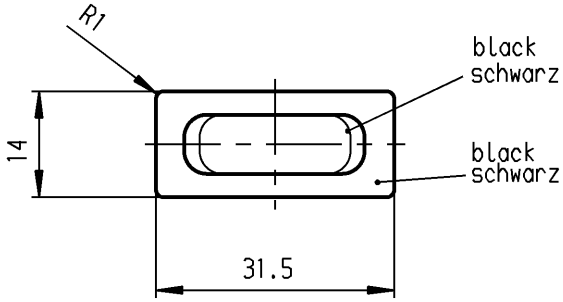

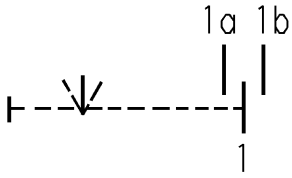

Marking
Aufschrift
ⓜ
1838.
6(4)/250 ~ T105/55
05

6A 125-250V AC
1/8 HP
R58

date code of manufacture:
year / month
acc. to DIN EN 60062

Herstelljahr/- monat nach
DIN EN 60062

SPDT
with centre-off
biased from both sides
suitable for appliances of class II

Umschalter 1-polig
Ausstellung in der Mitte
Tastfunktion beidseitig
Für Geräte der Klasse II geeignet

für Form und Lage / FOR SHAPE AND LOC.	◎ ≡	0.1	Allgemeintoleranzen UNTOLERANCED DIMENSIONS				
für Winkel FOR ANGLE ± 2°			PROJECTION	Abmasse und Nennmassbereiche Angaben in mm / ALL DIMENSIONS ARE IN MILLIMETRES	Laengen LENGTH	Radien RADII	
				0-6	± 0.2	± 0.2	
				>6-15	± 0.4	± 0.4	
				>15-30	± 0.4	± 0.4	
				>30-70	± 0.6	± 10%	
				>70-120	±		
				>120-200	±		

Ausg. ISSUE	Änderung REVISION	gez. DRAWN BY	Ausg. ISSUE	Änderung REVISION	gez. DRAWN BY
c	17418	12.08.86 Ra	g		
b			f		
a			e	29986	16.08.00 Grh
			d	29631	27.06.00 Grh

Pause COPY | Blatt SHEET | Original DIN A4 | Maßstab SCALE 1:1 | 0 10 20 30 mm

CAD Medusa | Z
gez./DRAWN BY 27.06.00 grh
gepr./CHECKED BY Kiz
Ersatz für/REPLACEMENT OF
Zeichn. gl. Nr. vom 14.07.83

Typ K | Zeichn./DRAWING NO. 1838.1402

Appliance Switch
Geräteschalter

MARQUARDT
Marquardt GmbH, D-78604 Rietheim-Weilheim

Diese Unterlage ist geistiges Eigentum der Marquardt GmbH. Schutzvermerk nach DIN 34 beachten. Copyright reserved.

Общество с ограниченной ответственностью «МосЧип» ИНН 7719860671 / КПП 771901001
Адрес: 105318, г.Москва, ул.Щербаковская д.3, офис 1107

Данный компонент на территории Российской Федерации

Вы можете приобрести в компании MosChip.

Для оперативного оформления запроса Вам необходимо перейти по данной ссылке:

http://moschip.ru/get-element

Вы можете разместить у нас заказ для любого Вашего проекта, будь то серийное производство или разработка единичного прибора.

В нашем ассортименте представлены ведущие мировые производители активных и пассивных электронных компонентов.

Нашей специализацией является поставка электронной компонентной базы двойного назначения, продукции таких производителей как XILINX, Intel (ex.ALTERA), Vicor, Microchip, Texas Instruments, Analog Devices, Mini-Circuits, Amphenol, Glenair.

Сотрудничество с глобальными дистрибьюторами электронных компонентов, предоставляет возможность заказывать и получать с международных складов практически любой перечень компонентов в оптимальные для Вас сроки.

На всех этапах разработки и производства наши партнеры могут получить квалифицированную поддержку опытных инженеров.

Система менеджмента качества компании отвечает требованиям в соответствии с ГОСТ Р ИСО 9001, ГОСТ РВ 0015-002 и ЭС РД 009

Офис по работе с юридическими лицами:

105318, г.Москва, ул.Щербаковская д.3, офис 1107, 1118, ДЦ «Щербаковский»

Телефон: +7 495 668-12-70 (многоканальный)

Факс: +7 495 668-12-70 (доб.304)

E-mail: info@moschip.ru

Skype отдела продаж:
moschip.ru
moschip.ru_4
moschip.ru_6
moschip.ru_9