➜ Standard version

- **Budget solution with display**
- **Memory: 120 lines in LADDER language and up to 350 "typical" blocks in FBD language**
- **LCD with 4 lines of 18 characters and configurable backlighting**
- **Selective parameter setting: You can choose the parameters that can be adjusted on the front panel**
- **Analogue inputs 0-10 V ⎓ or 0-20 mA/Pt 100 with converters see page 46**

CD12

CD20

Part numbers

Type	Input	Output	Supply	Code
CD12	8 digital of which 4 are analogue	4 relay	24 V ⎓	88970041
	8 digital of which 4 are analogue	4 solid state of which 1 is PWM	24 V ⎓	88970042
	8 digital	4 relay	100 → 240 V ∼	88970043
	8 digital	4 relay	24 V ∼	88970044
	8 digital of which 4 are analogue	4 relay	12 V ⎓	88970045
CD20	12 digital of which 6 are analogue	8 relay	24 V ⎓	88970051
	12 digital of which 6 are analogue	8 solid state of which 4 is PWM	24 V ⎓	88970052
	12 digital	8 relay	100 → 240 V ∼	88970053
	12 digital	8 relay	24 V ∼	88970054
	12 digital of which 6 are analogue	8 relay	12 V ⎓	88970055

Accessories

Type	Description	Code
M3 SOFT	Multilingual programming software (CD-ROM)	88970100
M3 SPECIFIC FUNCTIONS	Library of specific functions (CD-ROM)	88970103
PA	EEPROM memory cartridge	88970108
	3 m serial link cable: PC → Millenium 3	88970102
	3 m USB link cable: PC → Millenium 3	88970109
	Millenium 3 → Bluetooth interface (class A 10 m)	88970104

Dimensions (mm)

CD12

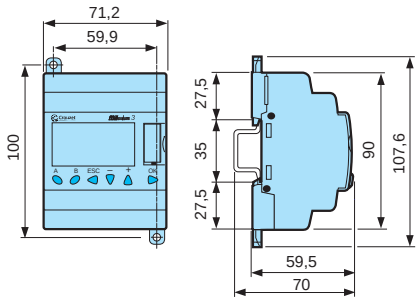

CD20

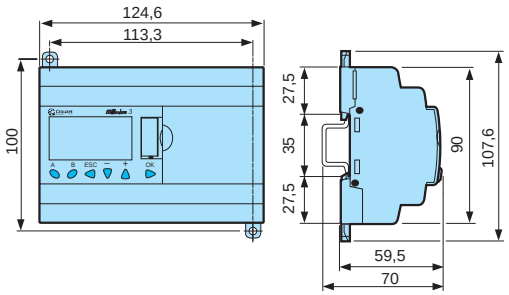

For adapted products, see page 49

Общество с ограниченной ответственностью «МосЧип» ИНН 7719860671 / КПП 771901001
Адрес: 105318, г.Москва, ул.Щербаковская д.3, офис 1107

Данный компонент на территории Российской Федерации

Вы можете приобрести в компании MosChip.

Для оперативного оформления запроса Вам необходимо перейти по данной ссылке:

http://moschip.ru/get-element

Вы можете разместить у нас заказ для любого Вашего проекта, будь то серийное производство или разработка единичного прибора.

В нашем ассортименте представлены ведущие мировые производители активных и пассивных электронных компонентов.

Нашей специализацией является поставка электронной компонентной базы двойного назначения, продукции таких производителей как XILINX, Intel (ex.ALTERA), Vicor, Microchip, Texas Instruments, Analog Devices, Mini-Circuits, Amphenol, Glenair.

Сотрудничество с глобальными дистрибьюторами электронных компонентов, предоставляет возможность заказывать и получать с международных складов практически любой перечень компонентов в оптимальные для Вас сроки.

На всех этапах разработки и производства наши партнеры могут получить квалифицированную поддержку опытных инженеров.

Система менеджмента качества компании отвечает требованиям в соответствии с ГОСТ Р ИСО 9001, ГОСТ РВ 0015-002 и ЭС РД 009

Офис по работе с юридическими лицами:

105318, г.Москва, ул.Щербаковская д.3, офис 1107, 1118, ДЦ «Щербаковский»

Телефон: +7 495 668-12-70 (многоканальный)

Факс: +7 495 668-12-70 (доб.304)

E-mail: info@moschip.ru

Skype отдела продаж:
moschip.ru
moschip.ru_4
moschip.ru_6
moschip.ru_9