THIS DRAWING IS UNPUBLISHED. RELEASED FOR PUBLICATION – , – .
© COPYRIGHT 2010 BY TYCO ELECTRONICS CORPORATION. ALL RIGHTS RESERVED.

LOC	DIST
DW	—

REVISIONS

P	LTR	DESCRIPTION	DATE	DWN	APVD
	C	REVISED (ECR-14-012905)	28AUG14	S.W	H.L

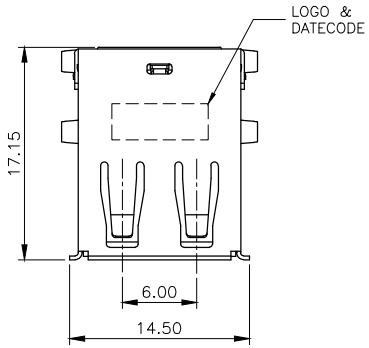

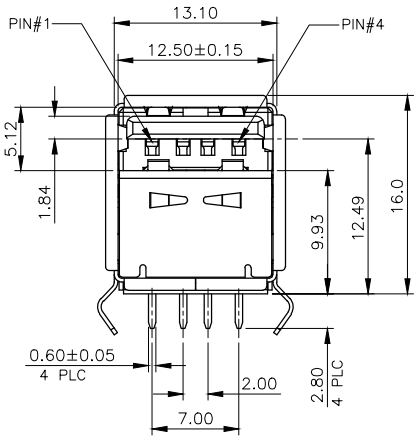

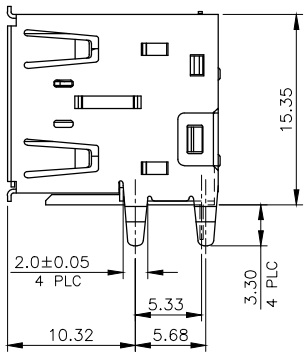

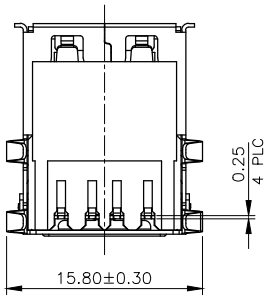

NOTES:

1. MATERIAL:
   - 1.1 HOUSING: LCP WITH 30% G.F, UL94 V-0; COLOR: BLACK
   - 1.2 CONTACT: PHOSPHOR BRONZE.
   - 1.3 FRONT SHELL: STEEL.
   - 1.4 BACK SHELL: STEEL.
   - 1.5 CLIP: STEEL.
2. FINISH:
   - 2.1 CONTACT:
     GOLD PLATING (SEE TABLE) ON CONTACT AREA,
     2.54um [100u"] MIN. MATTE-TIN PLATING ON SOLDERTAILS,
     1.27um [50u"] MIN. NICKEL UNDERPLATING OVERALL.
   - 2.2 FRONT SHELL: 2.54um [100u"] MIN. NICKEL PLATING.
   - 2.3 BACK SHEEL: 2.54um [100u"] MIN. NICKEL PLATING.
   - 2.4 CLIP: 2.54um [100u"] MIN. NICKEL PLATING.
3. RECOMMENDED P.C.B THICKNESS : 1.2~1.8mm
4. WAVE SOLDER CAPABLE TO 265°C PER TE SPEC. 109-202, CONDITION B.

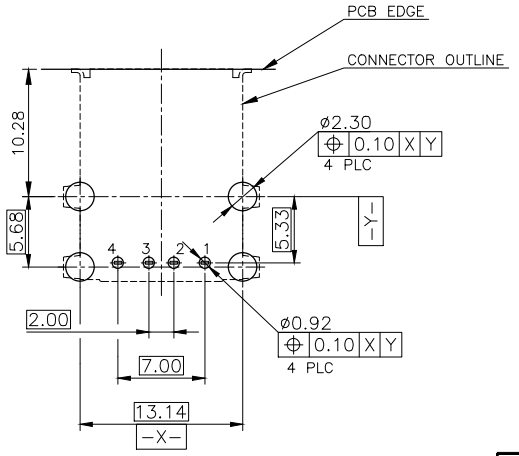

RECOMMENDED P.C.B. LAYOUT 3
TOP VIEW(TOLERANCE:±0.05)

EOL	~~0.762um [30u"]~~	~~1775315-2~~
	0.381um [15u"]	1775315-1
	MIN. GOLD THICKNESS	PART NUMBER

THIS DRAWING IS A CONTROLLED DOCUMENT.

DIMENSIONS: mm

TOLERANCES UNLESS OTHERWISE SPECIFIED:

0 PLC	± –
1 PLC	± 0.3
2 PLC	± 0.2
3 PLC	± 0.15
4 PLC	± –
ANGLES	± 3°

MATERIAL: SEE NOTE
FINISH: SEE NOTE

DWN	J. LEE	05JUL2006
CHK	S. HOU	05JUL2006
APVD	W.J. KE	05JUL2006
PRODUCT SPEC	108-57519	
APPLICATION SPEC	—	
WEIGHT	5.03 GRAMS	

TE Connectivity

NAME: USB, A TYPE, HIGH RISE, R/A, DIP

SIZE	CAGE CODE	DRAWING NO	RESTRICTED TO
A3	00779	C-1775315	—

CUSTOMER DRAWING | SCALE — | SHEET 1 OF 2 | REV C

1470-19 (1/08)

THIS DRAWING IS UNPUBLISHED. RELEASED FOR PUBLICATION -,- .
© COPYRIGHT 2010 BY TYCO ELECTRONICS CORPORATION. ALL RIGHTS RESERVED.

LOC	DIST
DW	—

REVISIONS

P	LTR	DESCRIPTION	DATE	DWN	APVD
		SEE SHEET 1.			

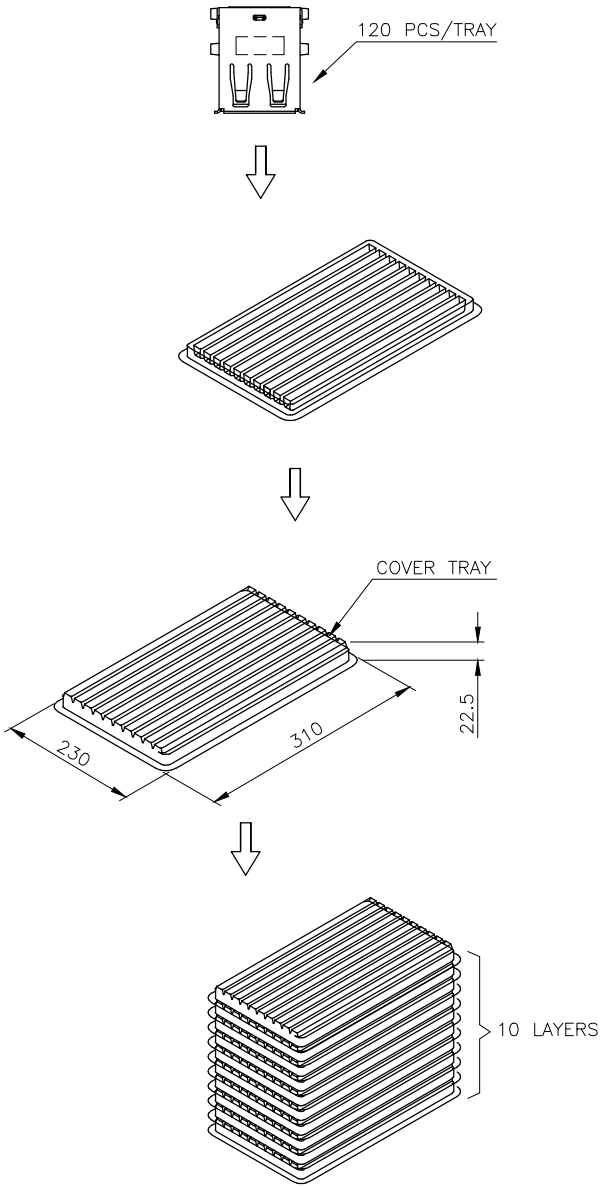

NOTE:

1. MATERIAL:
   TRAY: PVC.
   SHIPPING CARTON: CORRUGATED FIBERBOARD.
2. DIMENSION:
   TRAY: SEE DRAWING.
   SHIPPING CARTON: SEE DRAWING.
3. QUANTITY: SEE TABLE.
4. WEIGHT: SEE TABLE.

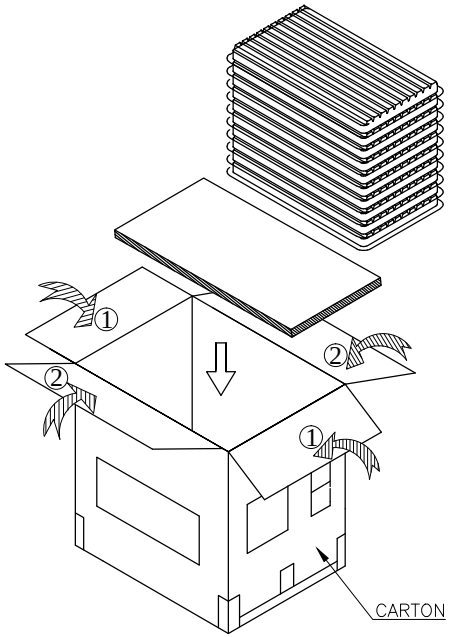

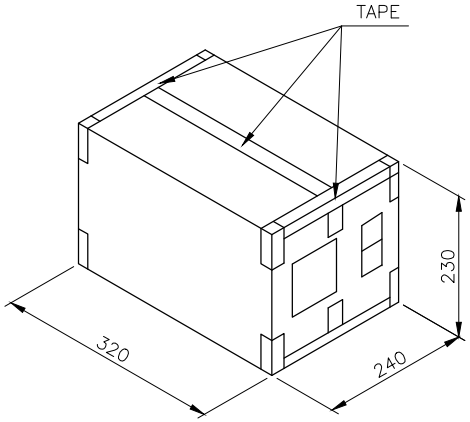

7.0 KG	6.0 KG	120	10	1200
GROSS WEIGHT	NET WEIGHT	PCS /TRAY	TRAYS /CARTON	QUANTITY (PCS)

THIS DRAWING IS A CONTROLLED DOCUMENT.

DIMENSIONS: mm

TOLERANCES UNLESS OTHERWISE SPECIFIED:
0 PLC ± –
1 PLC ± –
2 PLC ± –
3 PLC ± –
4 PLC ± –
ANGLES ± –

MATERIAL –

FINISH –

DWN –
CHK –
APVD –
PRODUCT SPEC —
APPLICATION SPEC —
WEIGHT —

TE Connectivity

NAME: USB, A TYPE, HIGH RISE, R/A, DIP

SIZE	CAGE CODE	DRAWING NO	RESTRICTED TO
A3	00779	C-1775315	—

CUSTOMER DRAWING | SCALE — | SHEET 2 OF 2 | REV C

1470-19 (1/08)

Общество с ограниченной ответственностью «МосЧип» ИНН 7719860671 / КПП 771901001
Адрес: 105318, г.Москва, ул.Щербаковская д.3, офис 1107

Данный компонент на территории Российской Федерации

Вы можете приобрести в компании MosChip.

Для оперативного оформления запроса Вам необходимо перейти по данной ссылке:

http://moschip.ru/get-element

Вы можете разместить у нас заказ для любого Вашего проекта, будь то серийное производство или разработка единичного прибора.

В нашем ассортименте представлены ведущие мировые производители активных и пассивных электронных компонентов.

Нашей специализацией является поставка электронной компонентной базы двойного назначения, продукции таких производителей как XILINX, Intel (ex.ALTERA), Vicor, Microchip, Texas Instruments, Analog Devices, Mini-Circuits, Amphenol, Glenair.

Сотрудничество с глобальными дистрибьюторами электронных компонентов, предоставляет возможность заказывать и получать с международных складов практически любой перечень компонентов в оптимальные для Вас сроки.

На всех этапах разработки и производства наши партнеры могут получить квалифицированную поддержку опытных инженеров.

Система менеджмента качества компании отвечает требованиям в соответствии с ГОСТ Р ИСО 9001, ГОСТ РВ 0015-002 и ЭС РД 009

Офис по работе с юридическими лицами:

105318, г.Москва, ул.Щербаковская д.3, офис 1107, 1118, ДЦ «Щербаковский»

Телефон: +7 495 668-12-70 (многоканальный)

Факс: +7 495 668-12-70 (доб.304)

E-mail: info@moschip.ru

Skype отдела продаж:
moschip.ru
moschip.ru_4
moschip.ru_6
moschip.ru_9