THIS DRAWING IS UNPUBLISHED. RELEASED FOR PUBLICATION 20
© COPYRIGHT 20 BY TYCO ELECTRONICS CORPORATION, ALL RIGHTS RESERVED.

LOC	DIST
DF	A5

REVISIONS

P	LTR	DESCRIPTION	DATE	DWN	APVD
	1	PROPOSED	28FEB2005	BW	JPM
	2	REVISED	05AUG2010	BW	JM

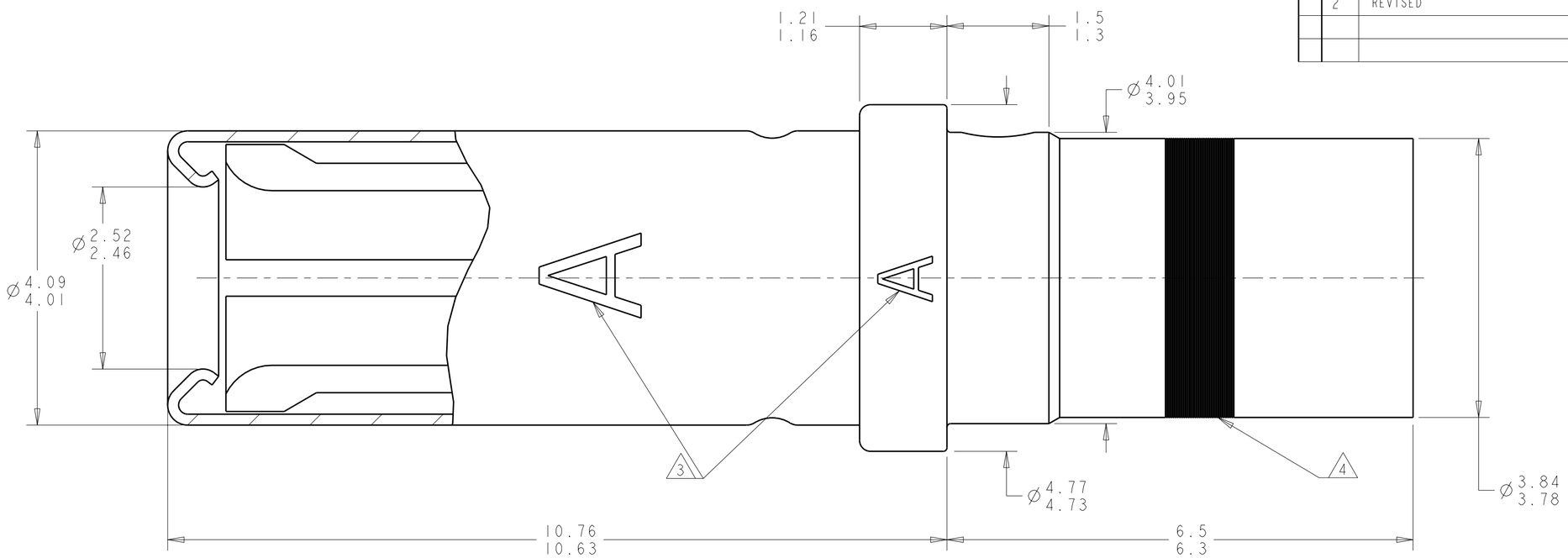

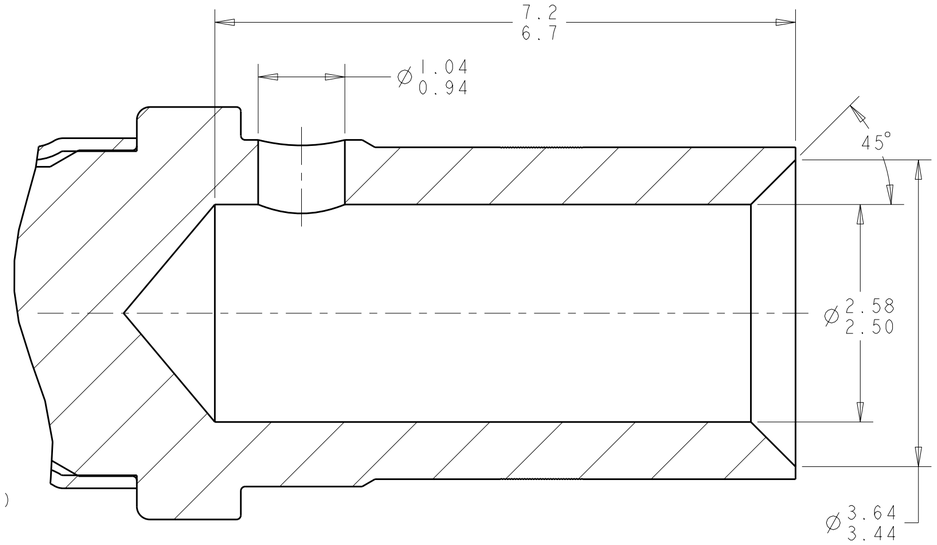

1. CONTACT: COPPER ALLOY PER ASTM B196.
   SLEEVE: STAINLESS STEEL PER AISI 305.

2. CONTACT: 1.27µm MIN GOLD PER ASTM B488 OVER OVER 2.54µm MIN NICKEL PER QQ-N-290 ON ENTIRE STOCK.
   SLEEVE: PASSIVATED.

3. TWO POSSIBLE LOCATIONS FOR THE LETTER "A" MARKING.
   OPTIONAL ALTERNATE MARKING: LETTER "S"

4. YELLOW COLOR BAND.

5. APPLICABLE WIRE SIZE: 12-16 AWG
   WIRE INSULATION DIAMETER: 3.4mm MAX
   INSULATION STRIP LENGTH: 5.75mm-6.25mm

6. APPLICATION TOOLING:
   CRIMPING TOOL: TYCO PART NUMBER 601967-1 (M22520/1-01)
   POSITIONER: TYCO PART NUMBER 601967-2 (M22520/-02)
   SELECTION POSITION: AWG 12 : 8
   AWG 14 : 7
   AWG 16 : 6
   CONTACT INSERTION/EXTRACTION TOOL: 1738327-1 (M81969/28-02) OR 1-1192028-1 (M81969/14-04)

7. THIS PRODUCT IS SOLD BY TYCO ELECTRONICS UNDER A LICENSE FROM RADIALL SA.

THIS PRINT IS
PRELIMINARY
UNQUALIFIED PRODUCT
CONTACT PRODUCT ENGINEERING
BEFORE USING THIS PRINT

1738018-1
PART NUMBER

THIS DRAWING IS A CONTROLLED DOCUMENT FOR TYCO ELECTRONICS CORPORATION. IT IS SUBJECT TO CHANGE AND THE CONTROLLING ENGINEERING ORGANIZATION SHOULD BE CONTACTED FOR THE LATEST REVISION.

DIMENSIONS: mm

TOLERANCES UNLESS OTHERWISE SPECIFIED:
0 PLC ±-
1 PLC ±-
2 PLC ±-
3 PLC ±-
4 PLC ±-
ANGLES ±30'

MATERIAL 1
FINISH 2

DWN	BW	28FEB2005
CHK	JPM	28FEB2005
APVD	JPM	28FEB2005

PRODUCT SPEC -
APPLICATION SPEC -
WEIGHT -

Tyco Electronics
Tyco Electronics
Harrisburg, PA 17105-3608

NAME SOCKET CONTACT ASSEMBLY, SIZE 12, GPR

SIZE	CAGE CODE	DRAWING NO	RESTRICTED TO
A2	00779	C-1738018	-

CUSTOMER DRAWING | SCALE 20:1 | SHEET 1 OF 1 | REV 2

AMP 1471-9 REV 31MAR2000

Pro/ENGINEER DRAWING

Общество с ограниченной ответственностью «МосЧип» ИНН 7719860671 / КПП 771901001
Адрес: 105318, г.Москва, ул.Щербаковская д.3, офис 1107

Данный компонент на территории Российской Федерации

Вы можете приобрести в компании MosChip.

Для оперативного оформления запроса Вам необходимо перейти по данной ссылке:

http://moschip.ru/get-element

Вы можете разместить у нас заказ для любого Вашего проекта, будь то серийное производство или разработка единичного прибора.

В нашем ассортименте представлены ведущие мировые производители активных и пассивных электронных компонентов.

Нашей специализацией является поставка электронной компонентной базы двойного назначения, продукции таких производителей как XILINX, Intel (ex.ALTERA), Vicor, Microchip, Texas Instruments, Analog Devices, Mini-Circuits, Amphenol, Glenair.

Сотрудничество с глобальными дистрибьюторами электронных компонентов, предоставляет возможность заказывать и получать с международных складов практически любой перечень компонентов в оптимальные для Вас сроки.

На всех этапах разработки и производства наши партнеры могут получить квалифицированную поддержку опытных инженеров.

Система менеджмента качества компании отвечает требованиям в соответствии с ГОСТ Р ИСО 9001, ГОСТ РВ 0015-002 и ЭС РД 009

Офис по работе с юридическими лицами:

105318, г.Москва, ул.Щербаковская д.3, офис 1107, 1118, ДЦ «Щербаковский»

Телефон: +7 495 668-12-70 (многоканальный)

Факс: +7 495 668-12-70 (доб.304)

E-mail: info@moschip.ru

Skype отдела продаж:
moschip.ru
moschip.ru_4
moschip.ru_6
moschip.ru_9