PART NO.		MATERIAL:	"A" REF.	"B" REF.	"C" REF.	PANEL THICKNESS RANGE	"GAP" REF.
SOLID LENGTHS	SERRATED LENGTHS						
*NGSG–2	SNGSG–2	NYLON (RMS–88)	.172 (4.4)	.031 (0.8)	.109 (2.8)	.037–.071 (0.9–1.8)	.037 (0.9)
*NGSG–2.5	*SNGSG–2.5					.072–.105 (1.8–2.7)	.060 (1.5)
*NGSG–3	*SNGSG–3		.188 (4.8)	.047 (1.2)	.156 (4.0)	.106–.164 (2.7–4.2)	.106 (2.7)
PGSG–2	SPGSG–2	POLYETHYLENE (RMS–418)	.172 (4.4)	.031 (0.8)	.109 (2.8)	.037–.071 (0.9–1.8)	.037 (0.9)
PGSG–2.5	SPGSG–2.5					.072–.105 (1.8–2.7)	.060 (1.5)
PGSG–3	SPGSG–3		.188 (4.8)	.047 (1.2)	.156 (4.0)	.106–.164 (2.7–4.2)	.106 (2.7)
PGSG–6	*SPGSG–6		.160 (4.1)	.025 (0.6)	.060 (1.5)	.037–.071 (0.9–1.8)	.037 (0.9)
**PGSG–7	*SPGSG–7		.188 (4.8)	.035 (0.9)	.100 (2.5)	.072–.105 (1.8–2.7)	.060 (1.5)
**PGSG–8	*SPGSG–8		.188 (4.8)	.035 (0.9)	.156 (4.0)	.106 –.164 (2.7–4.2)	.106 (2.7)

*P/N: ...–6 & ...–7 & ...–8 EXTRA FLEXIBLE

*BLACK PARTS AVAILABLE BY SPECIAL ORDER ONLY

** PARTS AVAILABLE BY SPECIAL ORDER IN BOTH COLORS

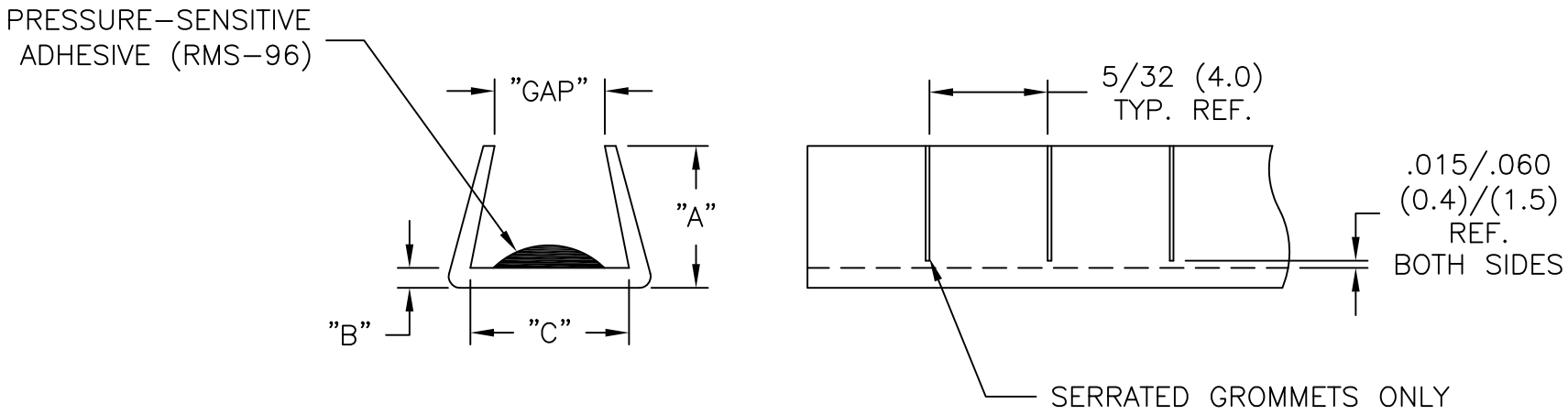

NOTES:

1. COLOR: NATURAL OR BLACK; ADD SUFFIX "B" FOR BLACK
2. LENGTH: 100 FT. (3048 cm)

REV	DESCRIPTION	ENGR DATE
M	SEE CO 200633 FOR CHANGES	SK 03.04.11
L	SEE CO 200604 FOR CHANGES	SK 12.01.10
K	RMS–21 CHANGED TO RMS–88,CO 200536	DK 06.02.10
J	SEE CO 200035 FOR CHANGES	SK 09.26.07
I	SEE ECN #1087	SK 10.26.05
–	SEE ENGINEERING FOR REV. A – H	–

TITLE: GROMMET STRIP W/ADHESIVE

DWG IN IN (MM)

TOLERANCES UNLESS NOTED .XX=±.020 .XXX=±.015 FRAC=±1/32 ANG=±1°

FILE # NGSG | DWN: MO | APP:

MAT'L: SEE NOTES | DT: 1/4/99 | DT:

RE: RICHCO, INC.

RICHCO INC.
PO BOX 804238,CHICAGO,60680
(773) 539–4060

FINAL

PART # SEE TABLE

PRINT TYPE CA

Общество с ограниченной ответственностью «МосЧип» ИНН 7719860671 / КПП 771901001
Адрес: 105318, г.Москва, ул.Щербаковская д.3, офис 1107

Данный компонент на территории Российской Федерации

Вы можете приобрести в компании MosChip.

Для оперативного оформления запроса Вам необходимо перейти по данной ссылке:

http://moschip.ru/get-element

Вы можете разместить у нас заказ для любого Вашего проекта, будь то серийное производство или разработка единичного прибора.

В нашем ассортименте представлены ведущие мировые производители активных и пассивных электронных компонентов.

Нашей специализацией является поставка электронной компонентной базы двойного назначения, продукции таких производителей как XILINX, Intel (ex.ALTERA), Vicor, Microchip, Texas Instruments, Analog Devices, Mini-Circuits, Amphenol, Glenair.

Сотрудничество с глобальными дистрибьюторами электронных компонентов, предоставляет возможность заказывать и получать с международных складов практически любой перечень компонентов в оптимальные для Вас сроки.

На всех этапах разработки и производства наши партнеры могут получить квалифицированную поддержку опытных инженеров.

Система менеджмента качества компании отвечает требованиям в соответствии с ГОСТ Р ИСО 9001, ГОСТ РВ 0015-002 и ЭС РД 009

Офис по работе с юридическими лицами:

105318, г.Москва, ул.Щербаковская д.3, офис 1107, 1118, ДЦ «Щербаковский»

Телефон: +7 495 668-12-70 (многоканальный)

Факс: +7 495 668-12-70 (доб.304)

E-mail: info@moschip.ru

Skype отдела продаж:
moschip.ru
moschip.ru_4
moschip.ru_6
moschip.ru_9