REV.	ECN NO.	DATE	SIGN	DESCRIPTION
A	Initial Release	2009/04/15	Doreen	Change REV.02 to REV.A

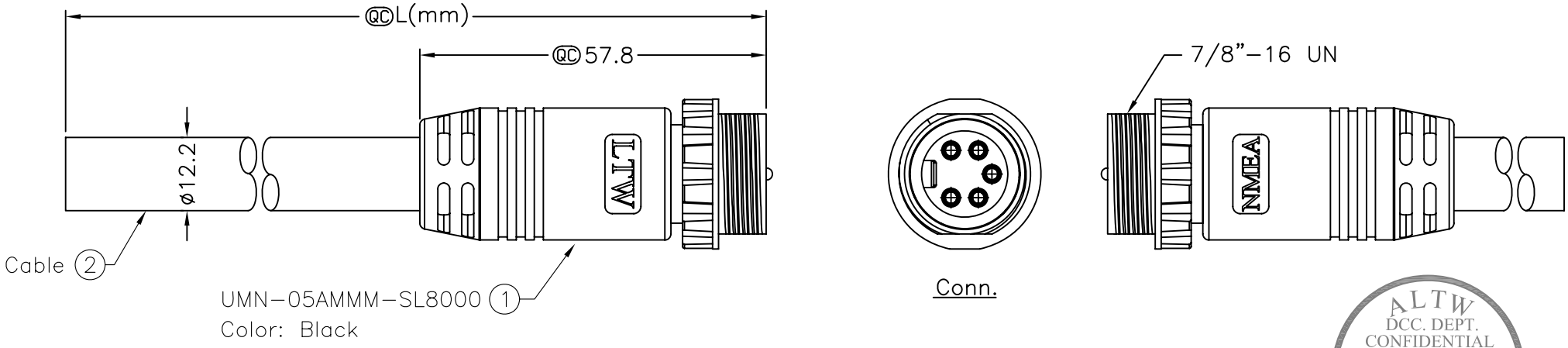

ALTW DCC. DEPT. CONFIDENTIAL 2009.05.04 ISSUED

ALTW CONFIDENTIAL 2009.04.15 R&D DEPT.

UMN-05AFFM-SL8CXX

XX:01~99Meters
01:01Meter
02:02Meters
:
:
99:99Meters
Cable Length(L):01~99Meters

Note:
* QC Important Dimension.
* Waterproof Rate: IP68
* Connector: Black, PU
* Nut: ZN-ZDC-3, Nickel Plated
* Male Pin: Copper Alloy,Gold Plated
* Cable: (18#+1P+AC)+(15#+1P+AC) +Drain+AL.Mylar+Braid OD=12.2mm
* Cable Length Tolerance: 01M:±40mm
  02M~05M:±60mm
  06M~10M:±100mm
  11M~30M:±200mm
  31M~99M:±500mm

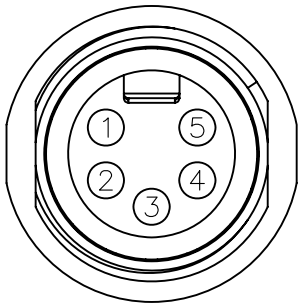

Pin Assignments
Front View

Pin Out	
Wire Color	Conn
Drain	1
Red 紅	2
Black 黑	3
White 白	4
Blue 藍	5

UNIT:mm	TITLE: NMEA Mini M Conn M Pin For Cable	Amphenol LTW 安費諾亮泰企業股份有限公司	ITEM NO	DRAWN BY: Doreen	DATE: 2009/04/17
TOLERANCE: ±0.5 mm	SCALE: Free / SHEET: 1 OF 1		DWG NO: UMN-05AMMM-SL8CXX	CHECKED BY: Kathy	DATE: 2009/04/17
	REV.: A / SIZE: A4 / QC :Inspection Item		CUSTOMER: ALTW	APPROVED BY: Yitung	DATE: 2009/04/27

THIS DOCUMENT IS SUBJECT TO CHANGE WITHOUT NOTICE. IT IS CONFIDENTIAL AND A PROPERTY OF Amphenol LTW. DISCLOSURE TO THIRD PARTY HAS TO BE AUTHORIZED BY Amphenol LTW.

Общество с ограниченной ответственностью «МосЧип» ИНН 7719860671 / КПП 771901001
Адрес: 105318, г.Москва, ул.Щербаковская д.3, офис 1107

Данный компонент на территории Российской Федерации

Вы можете приобрести в компании MosChip.

Для оперативного оформления запроса Вам необходимо перейти по данной ссылке:

http://moschip.ru/get-element

Вы можете разместить у нас заказ для любого Вашего проекта, будь то серийное производство или разработка единичного прибора.

В нашем ассортименте представлены ведущие мировые производители активных и пассивных электронных компонентов.

Нашей специализацией является поставка электронной компонентной базы двойного назначения, продукции таких производителей как XILINX, Intel (ex.ALTERA), Vicor, Microchip, Texas Instruments, Analog Devices, Mini-Circuits, Amphenol, Glenair.

Сотрудничество с глобальными дистрибьюторами электронных компонентов, предоставляет возможность заказывать и получать с международных складов практически любой перечень компонентов в оптимальные для Вас сроки.

На всех этапах разработки и производства наши партнеры могут получить квалифицированную поддержку опытных инженеров.

Система менеджмента качества компании отвечает требованиям в соответствии с ГОСТ Р ИСО 9001, ГОСТ РВ 0015-002 и ЭС РД 009

Офис по работе с юридическими лицами:

105318, г.Москва, ул.Щербаковская д.3, офис 1107, 1118, ДЦ «Щербаковский»

Телефон: +7 495 668-12-70 (многоканальный)

Факс: +7 495 668-12-70 (доб.304)

E-mail: info@moschip.ru

Skype отдела продаж:
moschip.ru
moschip.ru_4
moschip.ru_6
moschip.ru_9