CUSTOMER TERMINAL	RoHS	LEAD(Pb)-FREE
Sn96%, Ag4%	Yes	Yes

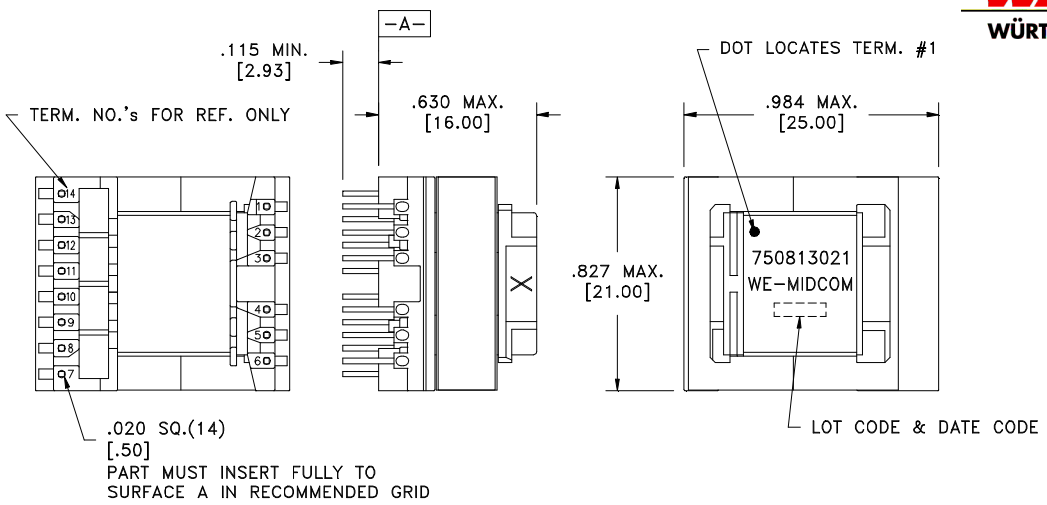

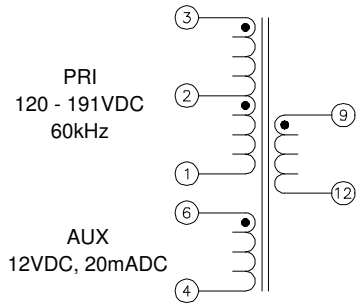

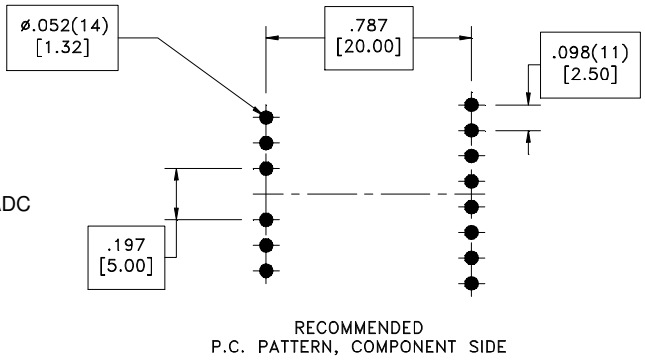

ELECTRICAL SPECIFICATIONS @ 25℃ unless otherwise noted:

D.C. RESISTANCE (@20℃):	3-1 , 0.840 Ohms ±20%. 6-4 , 0.160 Ohms ±20%. 9-12 , 0.022 Ohms ±20%.
DIELECTRIC RATING:	3000VAC, 1 minute tested by applying 3750VAC for 1 second between pins 3-9(tie 1+6).
INDUCTANCE:	1.60mH ±10%, 60kHz, 100mVAC, 0mADC, 3-1, Ls.
LEAKAGE INDUCTANCE:	55µH max., 100kHz, 100mVAC, 3-1(tie 9+12), Ls.
TURNS RATIO:	(3-1):(6-4), (8.33):(1.00), ±2%. (3-1):(9-12), (11.11):(1.00), ±2%. (3-2):(2-1), (1):(1.00), ±2%.
SATURATION CURRENT:	660mADC saturating current that causes 20% rolloff from initial inductance.

OPERATING TEMPERATURE RANGE: -40℃ to +125℃ including temp rise.

Designed to comply with the following requirements as defined by IEC60950-1, EN60950-1, UL60950-1/CSA60950-1 and AS/NZS60950.1: - Reinforced insulation for a primary circuit at a working voltage of 250Vrms.

WE-Midcom, Inc. Watertown, SD USA Toll Free: 800-643-2661 Fax: 605-886-4486	Unless otherwise specified, tolerances are as follows: Angles: ±1° Fractions: ±1/64 Decimals:±.005(.127mm)	WE-Midcom, Inc.	
	Drawing Title Transformer	Drawing Number 750813021	Rev. 00
This drawing is dual dimensioned. Dimensions is brackets are in millimeters	Revisions: See Sheet 1	Scale ----	Sheet 2 of 5
	Engineer:EJK		04/08/2010

Общество с ограниченной ответственностью «МосЧип» ИНН 7719860671 / КПП 771901001
Адрес: 105318, г.Москва, ул.Щербаковская д.3, офис 1107

Данный компонент на территории Российской Федерации

Вы можете приобрести в компании MosChip.

Для оперативного оформления запроса Вам необходимо перейти по данной ссылке:

http://moschip.ru/get-element

Вы можете разместить у нас заказ для любого Вашего проекта, будь то серийное производство или разработка единичного прибора.

В нашем ассортименте представлены ведущие мировые производители активных и пассивных электронных компонентов.

Нашей специализацией является поставка электронной компонентной базы двойного назначения, продукции таких производителей как XILINX, Intel (ex.ALTERA), Vicor, Microchip, Texas Instruments, Analog Devices, Mini-Circuits, Amphenol, Glenair.

Сотрудничество с глобальными дистрибьюторами электронных компонентов, предоставляет возможность заказывать и получать с международных складов практически любой перечень компонентов в оптимальные для Вас сроки.

На всех этапах разработки и производства наши партнеры могут получить квалифицированную поддержку опытных инженеров.

Система менеджмента качества компании отвечает требованиям в соответствии с ГОСТ Р ИСО 9001, ГОСТ РВ 0015-002 и ЭС РД 009

Офис по работе с юридическими лицами:

105318, г.Москва, ул.Щербаковская д.3, офис 1107, 1118, ДЦ «Щербаковский»

Телефон: +7 495 668-12-70 (многоканальный)

Факс: +7 495 668-12-70 (доб.304)

E-mail: info@moschip.ru

Skype отдела продаж:
moschip.ru
moschip.ru_4
moschip.ru_6
moschip.ru_9