THIS DRAWING IS UNPUBLISHED. RELEASED FOR PUBLICATION 2011
© COPYRIGHT 2011 - ALL RIGHTS RESERVED.

LOC	DIST
A1	-

REVISIONS

P	LTR	DESCRIPTION	DATE	DWN	APVD
	C18	Loose Piece PN removed. ECR-13-015156	26SEP2013	Abr	Brun
	C19	Design 2 Dim. 22+-0.3 was 21.5 ECR-13-019019	09JAN2014	Abr	Brun
	C20	6-963716-2 NO SPRING AVAILABLE	17JUL2014	Mah	Brun
	C21	NOTE 7 ADDED. ECR-15-007039	06MAY2015	Abr	Brun

Normale Anwendung
USUAL APPLICATION

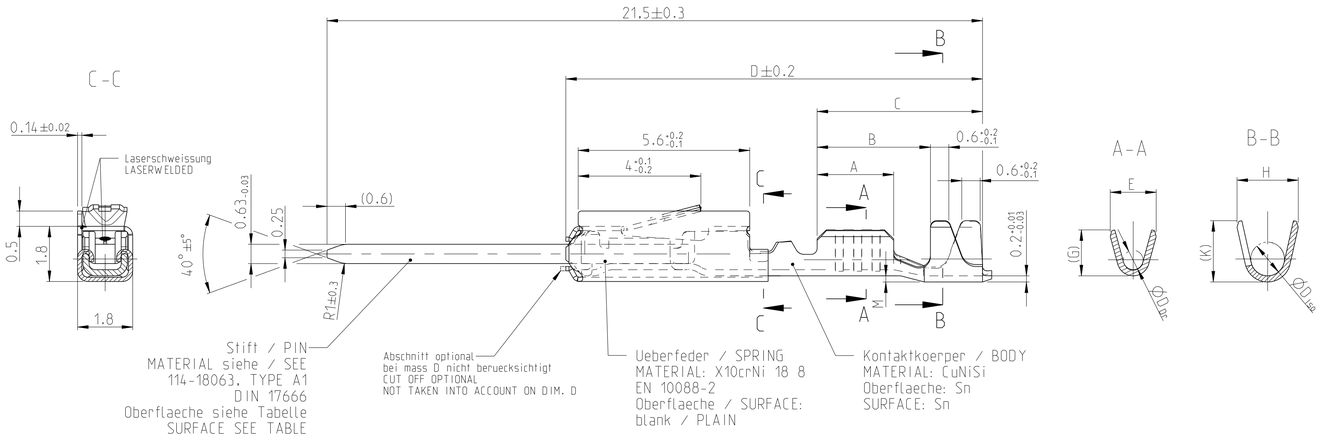

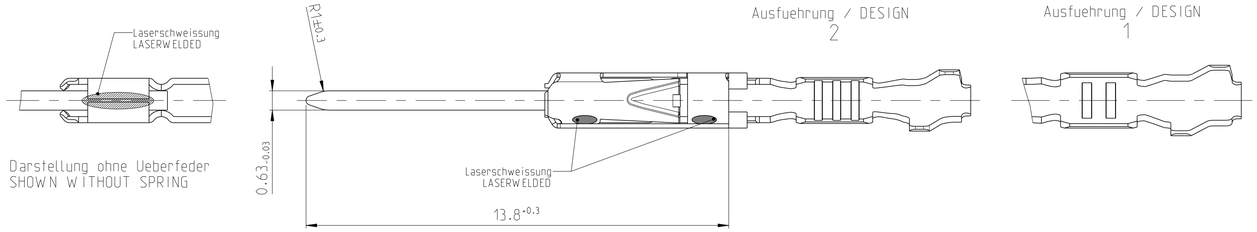

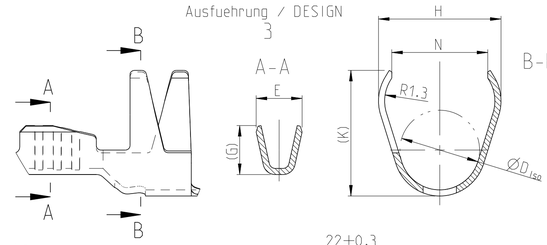

Einzeldichtungssytem
SINGLE WIRE SEAL SYSTEM

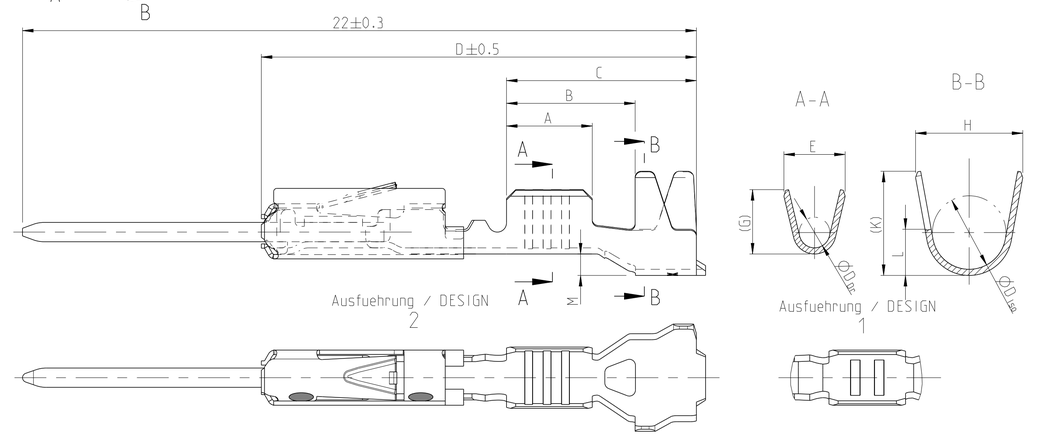

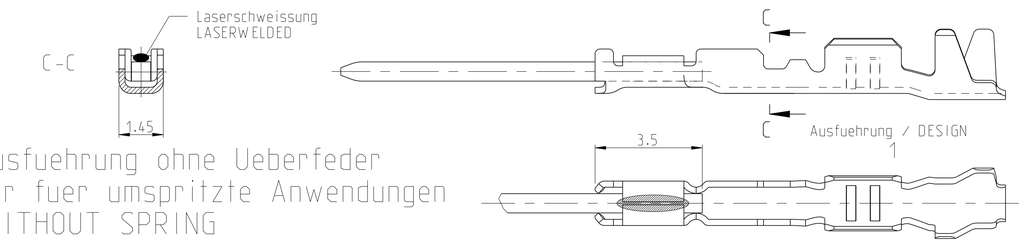

Ausfuehrung ohne Ueberfeder
nur fuer umspritzte Anwendungen
WITHOUT SPRING
ONLY FOR OVERMOLDING

Bestell-Nr. Ausfuehrung ORDER NO. DESIGN 2	Bestell-Nr. Ausfuehrung ORDER NO. DESIGN 3	Rev	Bestell-Nr. Ausfuehrung ORDER NO. DESIGN 1 (5)	Rev	Ueberfeder vorhanden SPRING AVAILABLE	VERSION	DGB Wire Size Range mm²	Oberflaeche SURFACE	Laenge LENGTH mm	Drahtcrimp WIRE CRIMP mm	Iso-crimp INSU-CRIMP mm	Gewicht WEIGHT g	Verarbeitung Spez. APPLICATION SPEC.	DGB Wire Size Range mm²	Isolations Ø INSULATION DIA. mm	fuer Kammer Ø3.45 FOR CAVITY DIA. 3.45 mm	Blindstopfen RUBBER PLUG	fuer Kammer Ø4 FOR CAVITY DIA. 4 mm	Blindstopfen RUBBER PLUG
5-965908-2		E	965908-2	D	ja / YES	Einzeldichtungssystem SINGLE WIRE SEAL SYSTEM	0.50-0.75	Au	A = 2.8 B = 4.2 C = 6.2 D = 14.3 M = 0.7	E = 2 G = 2.1 D_{Dr} = 1	H = 3.5 K = 3.4 L = 1.5 D_{Iso} = 2.4	0.18	114-18025	0.75	1.4-1.9	967067-1 grueen GREEN	967056-1 blau / BLUE	963142-1 schwarz BLACK	963143-1 weiss / WHITE
5-965908-1		D	965908-1	C	ja / YES			Sn						0.5					
-		-	1-962886-1	N	nein / NO		0.25-0.35 (6)	Sn	A = 2.5 B = 3.9 C = 5.9 D = 14 M = 0.7	E = 1.8 G = 1.8 D_{Dr} = 0.8	H = 3.5 K = 3.4 L = 1.5 D_{Iso} = 2.4	0.12		0.35	0.9-1.4	967067-2 gelb YELLOW		963142-2 grau GREY	
5-962886-2		P	962886-2	N	ja / YES			Au				0.16		0.2					
5-962886-1		N	962886-1	M	ja / YES			Sn											
	2141830-3	A			ja / YES		0.13/0.17 (6)	Ag	A = 2.5 B = 4 C = 5.9 D = 13.9 M = 0.6	E = 1.5 G = 1.4	H = 4 K = 3.9 N = 3.1 D_{Iso} = 2.6	0.15		0.13	0.85-1.25	967067-2 gelb YELLOW		963142-2 grau GREY	
	2141830-2	A			ja / YES			Au						0.17					
	2141830-1	A			ja / YES			Sn											
6-963716-2		A			nein / NO	normale Anwendung USUAL APPLICATION	0.50-0.75	Au	A = 2.8 B = 3.8 C = 5.6 D = 13.65 M = 0.2	E = 2 G = 2.1 D_{Dr} = 1	H = 2.7 K = 2.9 L = 0.7 D_{Iso} = 1.6	0.17	114-18021						
6-963716-1		A			nein / NO			Sn				0.12							
-		-	1-963716-2	B	nein / NO			Au											
5-963716-3		A			ja / YES			Ag				0.17							
5-963716-2		Z	963716-2	Y	ja / YES			Au											
5-963716-1		W	963716-1	V	ja / YES			Sn											
6-928918-3		A			ja / YES		0.25-0.35	Ag	A = 2.5 B = 3.6 C = 5.6 D = 13.65 M = 0.2	E = 1.8 G = 1.8 D_{Dr} = 0.8	H = 2.3 K = 2.3 L = 0.6 D_{Iso} = 1.4	0.16							
6-928918-2		Z	1-928918-2	Y	ja / YES			Au											
6-928918-1		W	1-928918-1	V	ja / YES			Sn											
5-928918-2		A	928918-2	Y	nein / NO			Au											
5-928918-1		W	928918-1	V	nein / NO			Sn				0.12							
	2141828-3	A			ja / YES		0.13/0.17 (6)	Ag	A = 2.5 B = 3.7 C = 5.4 D = 13.65 M = 0	E = 1.5 G = 1.4	H = 2 K = 1.9 D_{Iso} = 1.1	0.15							
	2141828-2	A			ja / YES			Au											
	2141828-1	A			ja / YES			Sn											
1355719-2		C			ja / YES		0.08-0.22	Au		E = 1.5 G = 1.5 D_{Dr} = 0.65	H = 2 K = 2 D_{Iso} = 1.1	0.15							
1355719-1		C			ja / YES			Sn											

zugehoerige Einzeldichtung / SUITABLE SINGLE WIRE SEAL

Bemerkungen

1. Datumscode (woche/Jahr z.B. KW 38/Jahr2009) und TE-Revision (z.B. Rev.A)
   DATE CODE (WEEK/YEAR E.G. WEEK NUMBER 38/YEAR2009) AND TE REVISION (E.G. REV. A)
2. Passend zu Buchsenkontakt siehe Zeichnung 929454
   SUITABLE FOR SOCKET CONTACT SEE DRAWING 929454
3. Einzelheiten der Ausfuehrung bleiben dem Hersteller ueberlassen
   DETAILS OF DESIGN ARE LEFT TO MANUFACTURER
4. Nur fuer FLR-Leitung nach DIN 72551 Teil 6
   FOR FLR-CONDUCTOR ACCORDING TO DIN 72551-6 ONLY
5. nicht fuer Neuanwendung
   NOT FOR NEW APPLICATION
6. zugverstaerkte Leitung nach LV 112-4
   REINFORCED WIRE ACCORDING LV 112-4
7. Bei doppelt fallenden Werkzeugen wird die erste Ueberfeder mit einer Kennzeichnung "-" versehen
   WITH DOUBLE OUT DIES THE FIRST SPRING WILL BE PROVIDED WITH AN INDICATION "-"

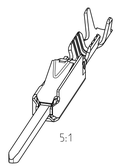

THIS DRAWING IS A CONTROLLED DOCUMENT.

DIMENSIONS: mm

TOLERANCES UNLESS OTHERWISE SPECIFIED: 0 PLC ±; 1 PLC ±; 2 PLC ±; 3 PLC ±; 4 PLC ±; ±0.2; ANGLES ±1°

MATERIAL - -

FINISH - -

DWN	S.Garcia	06JAN1999
CHK	R.Jetter	06JAN1999
APVD	M.Bleicher	13AUG2003
PRODUCT SPEC	108-18030	
APPLICATION SPEC	114-18021 / -18025	
WEIGHT	-	

TE Connectivity

NAME: MQS Tabellenzeichnung Stiftkontakt TABLE PIN CONTACT

SIZE	CAGE CODE	DRAWING NO	RESTRICTED TO
A1	00779	C-929453	-

Customer Drawing | SCALE 10:1 | SHEET 1 OF 1 | REV C21

4805 (3/11)

Общество с ограниченной ответственностью «МосЧип» ИНН 7719860671 / КПП 771901001
Адрес: 105318, г.Москва, ул.Щербаковская д.3, офис 1107

Данный компонент на территории Российской Федерации

Вы можете приобрести в компании MosChip.

Для оперативного оформления запроса Вам необходимо перейти по данной ссылке:

http://moschip.ru/get-element

Вы можете разместить у нас заказ для любого Вашего проекта, будь то серийное производство или разработка единичного прибора.

В нашем ассортименте представлены ведущие мировые производители активных и пассивных электронных компонентов.

Нашей специализацией является поставка электронной компонентной базы двойного назначения, продукции таких производителей как XILINX, Intel (ex.ALTERA), Vicor, Microchip, Texas Instruments, Analog Devices, Mini-Circuits, Amphenol, Glenair.

Сотрудничество с глобальными дистрибьюторами электронных компонентов, предоставляет возможность заказывать и получать с международных складов практически любой перечень компонентов в оптимальные для Вас сроки.

На всех этапах разработки и производства наши партнеры могут получить квалифицированную поддержку опытных инженеров.

Система менеджмента качества компании отвечает требованиям в соответствии с ГОСТ Р ИСО 9001, ГОСТ РВ 0015-002 и ЭС РД 009

Офис по работе с юридическими лицами:

105318, г.Москва, ул.Щербаковская д.3, офис 1107, 1118, ДЦ «Щербаковский»

Телефон: +7 495 668-12-70 (многоканальный)

Факс: +7 495 668-12-70 (доб.304)

E-mail: info@moschip.ru

Skype отдела продаж:
moschip.ru
moschip.ru_4
moschip.ru_6
moschip.ru_9