THIS DRAWING IS UNPUBLISHED. RELEASED FOR PUBLICATION -
© COPYRIGHT copyright_dgtc- ALL RIGHTS RESERVED.

REVISIONS					
P	LTR	DESCRIPTION	DATE	DWN	APVD
	H	REDRAWN/REVISED PER ECO 17-001755	17MAY2017	BDA	JO

1. 0.76µm GOLD IN LOCALIZED PLATE AREA, 3.81µm TIN-LEAD ON SOLDER TAILS ALL OVER 1.27µm NICKEL.
2. CIRCUIT IDENTIFICATION FEATURE OMITTED ON 10 POSITION HEADER ASSEMBLIES.
3. DIMENSION APPLIES AT BASE OF SHROUD.
4. NOTE DELETED.
5. NOTE DELETED.
6. VACUUM COVER DESIGNED FOR 4mm DIA NOZZLE. VACUUM COVER TO BE REMOVED AFTER SOLDERING.
7. PACKAGED IN TAPE AND REEL PER EIA-481 SPECIFICATIONS. SEE CHART FOR TAPE WIDTHS.
8. 6.75mm MIN TARGET AREA FOR VACUUM PICK-UP.
9. HOUSING: LCP
   CONTACT: COPPER ALLOY
   VACUUM COVER: ALUMINUM.
10. VACUUM COVER SHOWN IN PHANTOM LINE.
11. 0.76µm GOLD IN LOCALIZED PLATE AREA, 3.81µm TIN ON SOLDER TAILS, ALL OVER 1.27µm NICKEL.
12. NOTE DELETED.
13. NO CIRCUIT IDENTIFICATION FEATURE ON 10,12,20,24 AND 30 POSITION PARTS.
14. FINISH: 0.025µm MIN GOLD ON GOLD PLATED AREA, 3.81-6.35µm MATTE TIN-LEAD ON TIN PLATED AREA. UNDER PLATING TO BE 1.27-2.54µm NICKEL ON ENTIRE CONTACT.
15. FINISH: 0.025µm MIN GOLD ON GOLD PLATED AREA, 3.81-6.35µm MATTE TIN ON TIN PLATED AREA. UNDER PLATING TO BE 1.27-2.54µm NICKEL ON ENTIRE CONTACT.
16. PRELIMINARY - NOT FOR PRODUCTION.

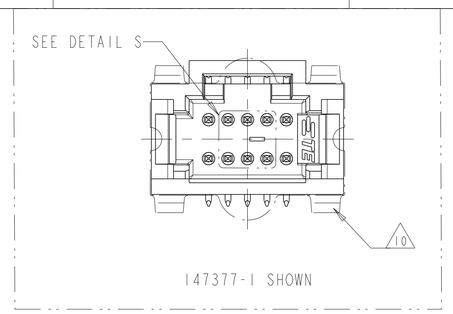

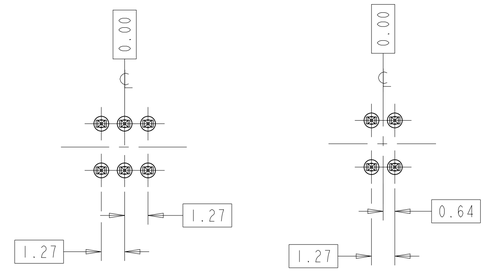

BASIC DIMENSIONS FOR EVEN NUMBER OF SPACES (SEE TABLE)

BASIC DIMENSIONS FOR ODD NUMBER OF SPACES (SEE TABLE)

DETAIL S

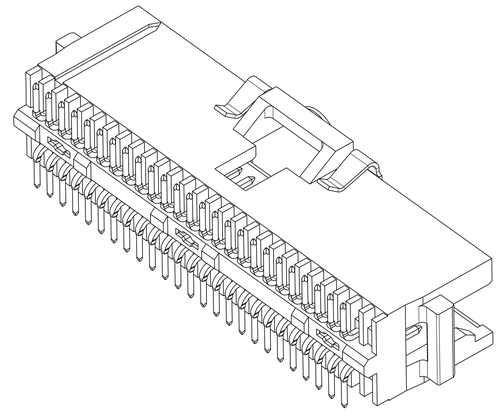

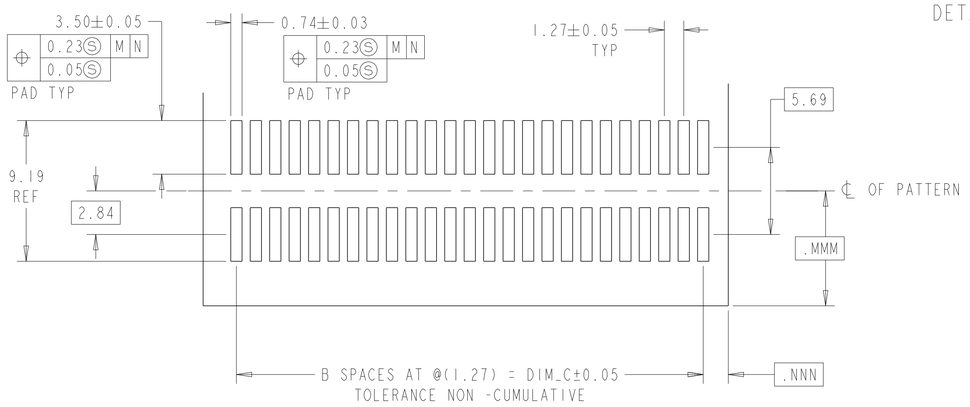

RECOMMENDED BOARD LAYOUT

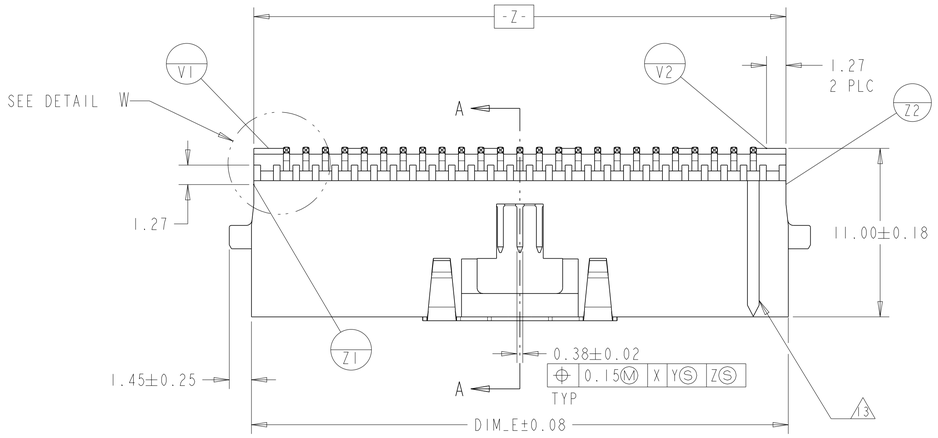

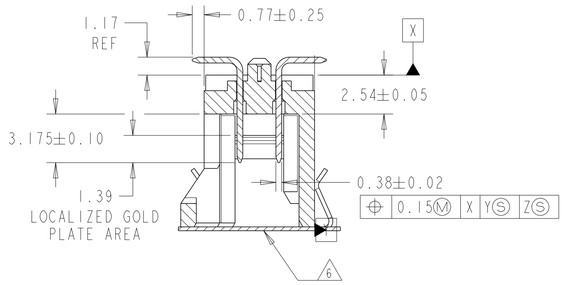

SECTION A-A

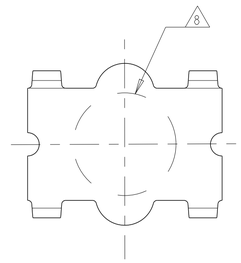

VACUUM COVER

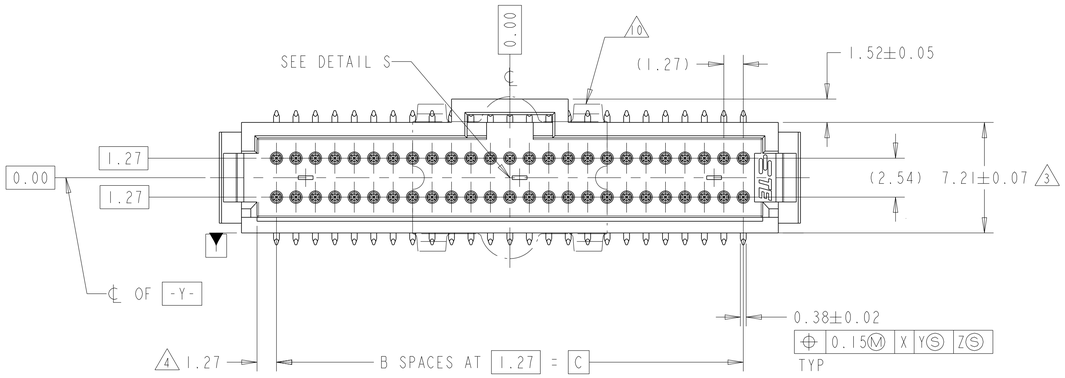

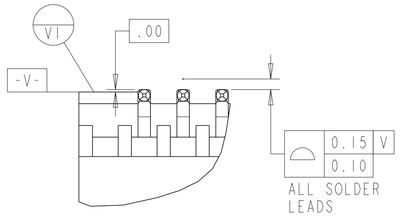

DETAIL W
SCALE 10:1

15	56mm	26.67	21	31.24	44	16 8-147377-0
	44mm	13.97	11	18.54	24	16 7-147377-9
	88mm	62.23	49	66.80	100	7-147377-8
	88mm	49.53	39	54.10	80	16 7-147377-7
	72mm	36.83	29	41.40	60	16 7-147377-6
	56mm	30.48	24	35.05	50	16 7-147377-5
	56mm	24.13	19	28.70	40	16 7-147377-4
	56mm	17.78	14	22.35	30	16 7-147377-3
	44mm	11.43	9	16.00	20	16 7-147377-2
	32mm	5.08	4	-	10	7-147377-1
11	56mm	26.67	21	31.24	44	6-147377-0
	44mm	13.97	11	18.54	24	5-147377-9
	88mm	62.23	49	66.80	100	5-147377-8
	88mm	49.53	39	54.10	80	5-147377-7
	72mm	36.83	29	41.40	60	5-147377-6
	56mm	30.48	24	35.05	50	5-147377-5
	56mm	24.13	19	28.70	40	5-147377-4
	56mm	17.78	14	22.35	30	5-147377-3
	44mm	11.43	9	16.00	20	5-147377-2
	32mm	5.08	4	-	10	5-147377-1
14	56mm	26.67	21	31.24	44	16 3-147377-0
	44mm	13.97	11	18.54	24	16 2-147377-9
	88mm	62.23	49	66.80	100	16 2-147377-8
	88mm	49.53	39	54.10	80	16 2-147377-7
	72mm	36.83	29	41.40	60	2-147377-6
	56mm	30.48	24	35.05	50	16 2-147377-5
	56mm	24.13	19	28.70	40	16 2-147377-4
	56mm	17.78	14	22.35	30	16 2-147377-3
	44mm	11.43	9	16.00	20	2-147377-2
	32mm	5.08	4	-	10	16 2-147377-1
1	56mm	26.67	21	31.24	44	1-147377-0
	44mm	13.97	11	18.54	24	147377-9
	88mm	62.23	49	66.80	100	147377-8
	88mm	49.53	39	54.10	80	147377-7
	72mm	36.83	29	41.40	60	147377-6
	56mm	30.48	24	35.05	50	147377-5
	56mm	24.13	19	28.70	40	147377-4
	56mm	17.78	14	22.35	30	147377-3
	44mm	11.43	9	16.00	20	147377-2
	32mm	5.08	4	-	10	147377-1
FINISH	TAPE WIDTH	DIM_C	B SPACES	E	NO OF POSN	PART NUMBER

THIS DRAWING IS A CONTROLLED DOCUMENT.

DIMENSIONS: mm

TOLERANCES UNLESS OTHERWISE SPECIFIED:
0 PLC ±-
1 PLC ±0.5
2 PLC ±0.13
3 PLC ±-
4 PLC ±-
ANGLES ±1°

MATERIAL 9

FINISH SEE NOTES

DWN RAVI S 17MAY2017
CHK J.OLSON 17MAY2017
APVD J.OLSON 17MAY2017
PRODUCT SPEC 108-1093
APPLICATION SPEC 114-25035
WEIGHT -

TE Connectivity

NAME HEADER ASSEMBLY, VERTICAL, SHROUDED, DUAL ROW W/SIDE AND END LATCHES W/O HOLD DOWNS

SIZE A1 CAGE CODE 00779 DRAWING NO C-147377 RESTRICTED TO -

CUSTOMER DRAWING SCALE 5:1 SHEET 1 OF 1 REV H

4805 (3/13)

Общество с ограниченной ответственностью «МосЧип» ИНН 7719860671 / КПП 771901001
Адрес: 105318, г.Москва, ул.Щербаковская д.3, офис 1107

Данный компонент на территории Российской Федерации

Вы можете приобрести в компании MosChip.

Для оперативного оформления запроса Вам необходимо перейти по данной ссылке:

http://moschip.ru/get-element

Вы можете разместить у нас заказ для любого Вашего проекта, будь то серийное производство или разработка единичного прибора.

В нашем ассортименте представлены ведущие мировые производители активных и пассивных электронных компонентов.

Нашей специализацией является поставка электронной компонентной базы двойного назначения, продукции таких производителей как XILINX, Intel (ex.ALTERA), Vicor, Microchip, Texas Instruments, Analog Devices, Mini-Circuits, Amphenol, Glenair.

Сотрудничество с глобальными дистрибьюторами электронных компонентов, предоставляет возможность заказывать и получать с международных складов практически любой перечень компонентов в оптимальные для Вас сроки.

На всех этапах разработки и производства наши партнеры могут получить квалифицированную поддержку опытных инженеров.

Система менеджмента качества компании отвечает требованиям в соответствии с ГОСТ Р ИСО 9001, ГОСТ РВ 0015-002 и ЭС РД 009

Офис по работе с юридическими лицами:

105318, г.Москва, ул.Щербаковская д.3, офис 1107, 1118, ДЦ «Щербаковский»

Телефон: +7 495 668-12-70 (многоканальный)

Факс: +7 495 668-12-70 (доб.304)

E-mail: info@moschip.ru

Skype отдела продаж:
moschip.ru
moschip.ru_4
moschip.ru_6
moschip.ru_9