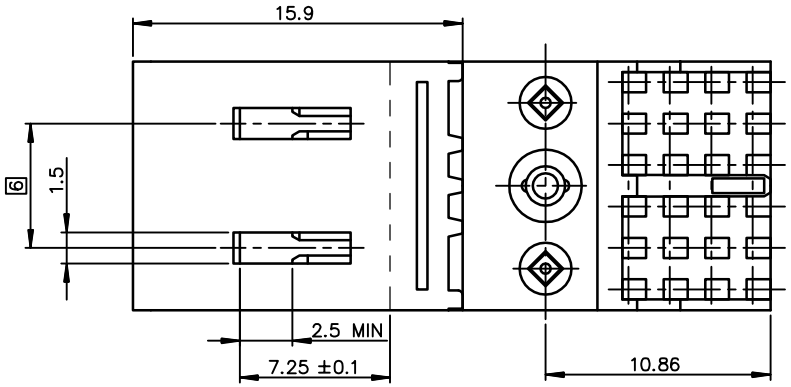

DETAIL-3: MATING SLOTS

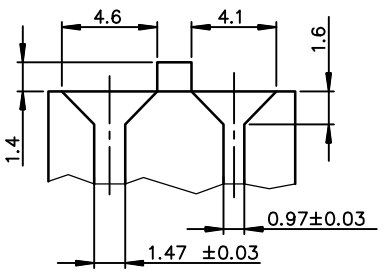

NOTE-1: GENERAL CHARACTERISTICS ACCORDING TO GS-12-445
NOTE-2: FLAT ROCK TOOL FOR PCB INSERTION
NOTE-3: EYE OF THE NEEDLE PRESS-FIT TYPE
NOTE-4: PRODUCT MARKING = PRODUCT PART NUMBER + FCI+ DATE CODE
NOTE-5: PLATING ON MATING PART : SEE PROD. SPEC GS-12-445
NOTE-6: CENTRAL WALL WITH END REAR SUPPORT
NOTE-7: STANDARD PACKAGING IS TUBE ,BUT IF SUFFIX "P" IS ADDED IN P/N,PACKAGING IS IN TRAYS,MARKING IS WITHOUT "P"
Example: 58363-1xxPLF ,marking 58363-1xxLF

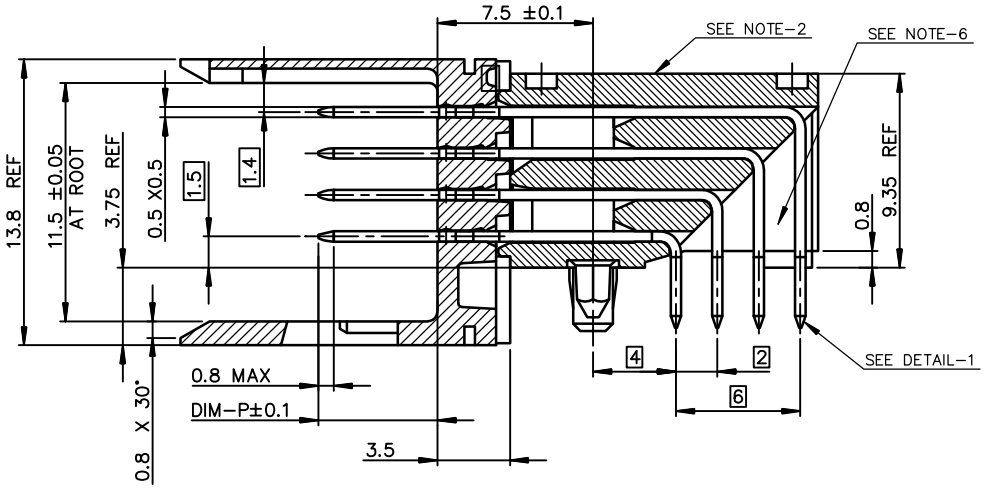

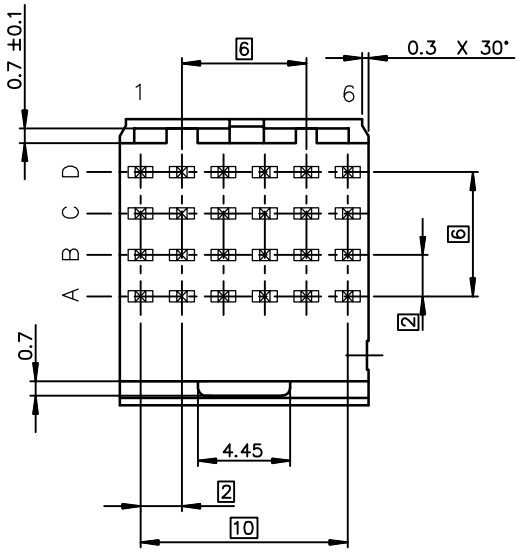

DETAIL-1: PRESS-FIT TAIL

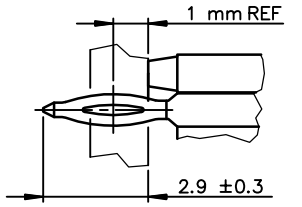

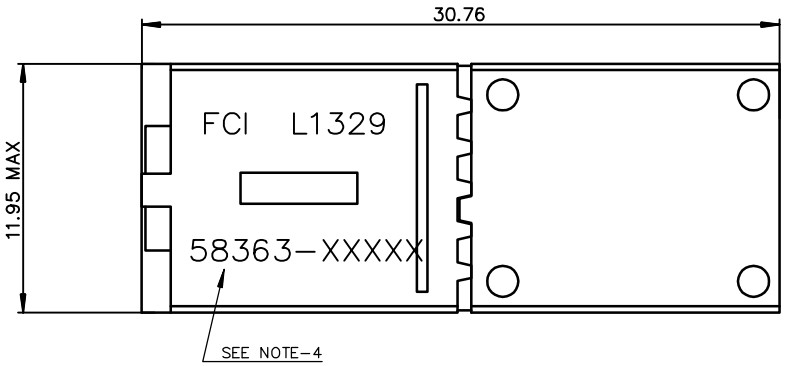

GENERAL CHARACTERISTICS AND ROHS INFORMATIONS:

SEE PRODUCT SPECIFICATION : GS-12-445

OTHERS INFORMATIONS,SEE DRW PAGE 2 AND 3

European Views

rev	ecn no	dr	date
A	-	CHA	2003/07/15
B	LS05-0056	MLE	2005/06/13
C	LS06-0114	LGO	2006/08/10
D	LS07-0134	MLE	2007/05/11
E	DG-012008-1	QinDF	2012/06/25
-	-	-	-
-	-	-	-

www.fciconnect.com			surface ISO 1302	tolerance std ISO 406 ISO 1101		projection	mm
			TOLERANCES UNLESS OTHERWISE SPECIFIED				
Dr	CHAMPION	2003/07/15	ANGULAR	LINEAR	0.X ±0.1	size A3	Scale 4
Eng	LENOIR	2003/07/15			0.XX ±0.1		
Chr	LEGARE	2003/07/15	0.XX° ±2°		0.XXX ±0.1	ECN	
Appr	LEGARE	2003/07/15	Product family		METRAL	Spec ref -	
title	METRAL RA HDR PFIT CONV. NB 4X6 - PUSH PEG				dwg no	58363	Rev. E
	catalog no		-			CUSTOMER	sheet 1 of 3

Copyright FCI.

PART NUMBER / CONTACT LOADING							
DIM-P ±0.10					TIN LEAD PART NUMBER	LEAD-FREE PART NUMBER	LOADING CONFIGURATION
ROW-A	ROW-B	ROW-C	ROW-D				
5.00	5.00	5.00	5.00		58363-X01	58363-X01LF	FULLY LOADED
5.00	5.75	5.00	5.00		58363-X02	58363-X02LF	
5.00	5.75	6.50	5.00		58363-X03	58363-X03LF	
5.00	5.00	6.50	5.00		58363-X04	58363-X04LF	
5.75	5.75	5.75	5.75		58363-X05	58363-X05LF	
6.50	5.75	5.00	5.75		58363-X06	58363-X06LF	
6.50	6.50	6.50	5.75		58363-X07	58363-X07LF	
6.50	5.75	6.50	5.75		58363-X08	58363-X08LF	
6.50	5.00	5.00	5.00		58363-X09	58363-X09LF	
5.00	5.00	5.00	5.00		58363-X11	58363-X11LF	SEE PAGE 3 TABLE
5.00	5.00	5.00	5.00		58363-X21	58363-X21LF	SEE PAGE 3 TABLE

DETAIL OF LOCATING PEGS (2x) SCALE 8/1

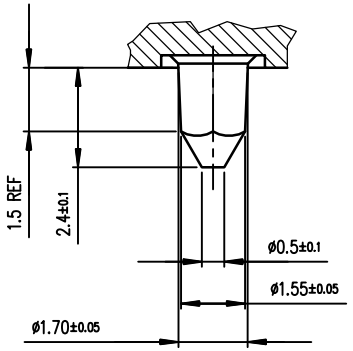

DETAIL OF CENTRAL PEG SCALE 8/1

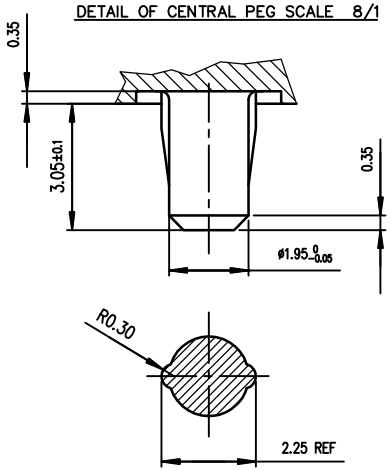

PART NUMBER	PERFORMANCE LEVEL
58363-1yy(LF)	STANDARD P/N, See Prod. Spec GS-12-445
58363-3yy(LF)/Xyy(LF)	Customer Special, Specific Plating

RECOMMENDED PCB LAYOUT

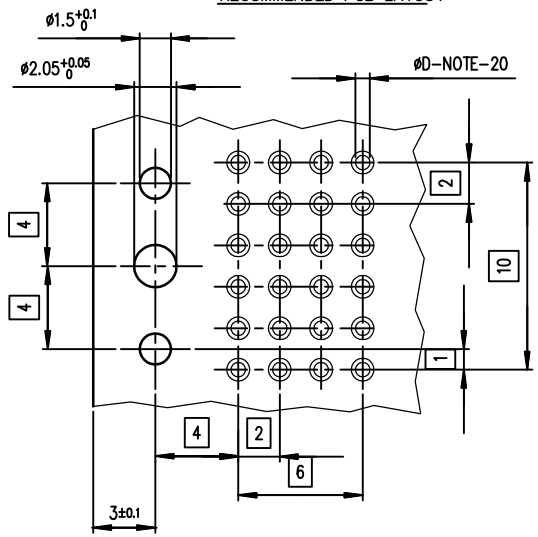

NOTE-20: PTH DIMENSIONS - øD
- DRILL DIAMETER = (0.85 REF) and Plating
See Product Spec : GS-12-445

OTHERS INFORMATIONS,SEE DRW PAGE 1 AND 3

European Views

rev	ecn no	dr	date
E			

www.fciconnect.com			surface ISO 1302		tolerance std ISO 406 ISO 1101	projection	mm
			TOLERANCES UNLESS OTHERWISE SPECIFIED				
Dr	CHAMPION	2003/07/15	ANGULAR	LINEAR	0.X ±0.1	size A3	Scale 4
Eng	LENOIR	2003/07/15			0.XX ±0.1		
Chr	LEGARE	2003/07/15	0.XX° ±2°		0.XXX ±0.1	ECN	
Appr	LEGARE	2003/07/15	Product family		METRAL	Spec ref -	
title	METRAL RA HDR PFIT CONV NB 4X6 - PUSH PEG				dwg no	58363	Rev. E
catalog no			-			CUSTOMER	sheet 2 of 3

Copyright FCI.

PRODUCT NO	ROW	6	5	4	3	2	1
58363–X11 58363–X11LF	D	X	–	X	X	X	X
	C	X	–	X	X	X	X
	B	–	–	X	X	–	–
	A	X	–	X	X	–	X
58363–X21 58363–X21LF	D	X	–	X	–	X	–
	C	–	X	–	X	–	X
	B	X	–	X	–	X	–
	A	–	X	–	X	–	X

LOAD PATTERN	
X	LOADED
–	NOT LOADED

OTHERS INFORMATIONS,SEE DRW PAGE 1 AND 2

European Views

rev	ecn no	dr	date
E			

www.fciconnect.com			surface ISO 1302		tolerance std ISO 406 ISO 1101	projection	mm
			TOLERANCES UNLESS OTHERWISE SPECIFIED				
Dr	CHAMPION	2003/07/15	ANGULAR	LINEAR	0.X ±0.1	size A3	Scale 4
Eng	LENOIR	2003/07/15			0.XX ±0.1		
Chr	LEGARE	2003/07/15	0.XX° ±2°		0.XXX ±0.1	ECN	
Appr	LEGARE	2003/07/15	Product family		METRAL	Spec ref –	
title	METRAL RA HDR PFIT CONV NB 4X6 – PUSH PEG				dwg no	58363	Rev. E
catalog no			–			CUSTOMER	sheet 3 of 3

Copyright FCI.

Общество с ограниченной ответственностью «МосЧип» ИНН 7719860671 / КПП 771901001
Адрес: 105318, г.Москва, ул.Щербаковская д.3, офис 1107

Данный компонент на территории Российской Федерации

Вы можете приобрести в компании MosChip.

Для оперативного оформления запроса Вам необходимо перейти по данной ссылке:

http://moschip.ru/get-element

Вы можете разместить у нас заказ для любого Вашего проекта, будь то серийное производство или разработка единичного прибора.

В нашем ассортименте представлены ведущие мировые производители активных и пассивных электронных компонентов.

Нашей специализацией является поставка электронной компонентной базы двойного назначения, продукции таких производителей как XILINX, Intel (ex.ALTERA), Vicor, Microchip, Texas Instruments, Analog Devices, Mini-Circuits, Amphenol, Glenair.

Сотрудничество с глобальными дистрибьюторами электронных компонентов, предоставляет возможность заказывать и получать с международных складов практически любой перечень компонентов в оптимальные для Вас сроки.

На всех этапах разработки и производства наши партнеры могут получить квалифицированную поддержку опытных инженеров.

Система менеджмента качества компании отвечает требованиям в соответствии с ГОСТ Р ИСО 9001, ГОСТ РВ 0015-002 и ЭС РД 009

Офис по работе с юридическими лицами:

105318, г.Москва, ул.Щербаковская д.3, офис 1107, 1118, ДЦ «Щербаковский»

Телефон: +7 495 668-12-70 (многоканальный)

Факс: +7 495 668-12-70 (доб.304)

E-mail: info@moschip.ru

Skype отдела продаж:
moschip.ru
moschip.ru_4
moschip.ru_6
moschip.ru_9