REVISIONS					
REV	ECO	DESCRIPTION	DATE	BY	APPR
01	–	CUSTOMER DRAWING	–	–	–

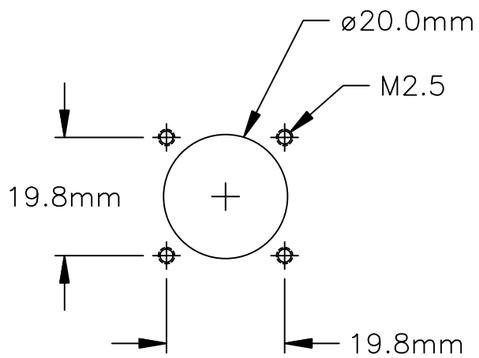

PANEL CUTOUT

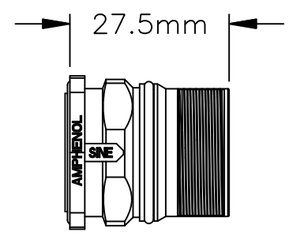

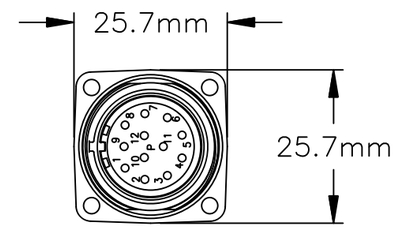

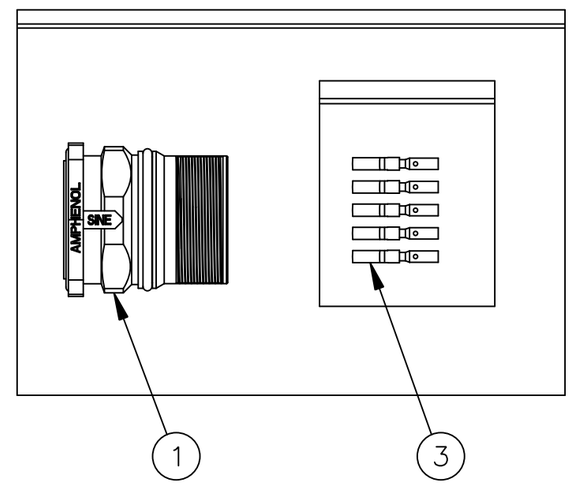

NOTES:

1) CONTACT BARREL RANGE: 18AWG TO 22AWG
2) RECOMMENDED CRIMP TOOLS:
   HAND CRIMPER: AFM8 AND SK2/2
   PNEUMATIC CRIMPER: WA22 AND SK2/2
3) EXTRACTION TOOL: 50–54931–1
4) MATERIALS:
   HOUSING BODY: ZINC DIE CAST, NICKEL PLATED
   INSULATION INSERT: PA66, UL94/V–0
   CONTACT: BRASS, GOLD PLATED
   SEALS: DUPONT VITON
5) ELECTRICAL DATA:
   a) CURRENT (MAX): 9A
   b) VOLTAGE (MAX): 125V AC/DC
   c) CONTACT RESISTANCE: <5 mOHMS
   d) TEST VOLTAGE (BETWEEN CONTACTS): 2500V
   e) DEGREE OF PROTECTION: 3 PER UL840
   f) OVERVOLTAGE CATEGORY: III PER UL840
6) TEMPERATURE RANGE: –20°C TO 130°C
7) PROTECTION: IP67 (MATED CONDITION)
8) MATING CYCLES: >50

QUANTITY	PART NUMBER	DESCRIPTION	ITEM
12	SC000044	CONTACT, SOCKET, ø1.0mm	2
1	MA1LAP1200	CONNECTOR	1

MATERIALS LIST

UNLESS OTHERWISE SPECIFIED
1) All dimensions are in metric(mm).
2) Tolerances are as follows:
1 PL DEC ±0.30
2 PL DEC ±0.15
3 PL DEC ±0.08
Fractions ±1/64
Angles ±1°
3) Note reference = X

MATERIAL SPECIFICATIONS:

PROCESS SPECIFICATIONS:

NEXT ASS'Y:

SIGNATURES		DATE
DRAWN:	MRF	10SEP13
CHECKED:		
ENGINEER:		
APPROVAL:		
CUSTOMER:		

THIS DRAWING IS SUPPLIED FOR INFORMATION ONLY. DESIGN FEATURES, SPECIFICATIONS AND PERFORMANCE DATA SHOWN HEREON ARE THE PROPERTY OF THE AMPHENOL CORPORATION. NO RIGHTS OF REPRODUCTION ARE IMPLIED. ALL DIMENSIONS ARE SUBJECT TO NORMAL MANUFACTURING VARIATIONS.

Amphenol
Sine Systems - www.amphenol-sine.com
44724 Morley Drive
Clinton Township, MI 48036

KIT, M23

SIZE	TYPE	DWG NO:	REVISION
B	C-	MA1LAP1200S-KIT	01

SCALE: NONE SHEET 1 OF 1

TITLE: KIT, M23
DWG NO:
REV: 01
SH: 1
OF: 1

Общество с ограниченной ответственностью «МосЧип» ИНН 7719860671 / КПП 771901001
Адрес: 105318, г.Москва, ул.Щербаковская д.3, офис 1107

Данный компонент на территории Российской Федерации

Вы можете приобрести в компании MosChip.

Для оперативного оформления запроса Вам необходимо перейти по данной ссылке:

http://moschip.ru/get-element

Вы можете разместить у нас заказ для любого Вашего проекта, будь то серийное производство или разработка единичного прибора.

В нашем ассортименте представлены ведущие мировые производители активных и пассивных электронных компонентов.

Нашей специализацией является поставка электронной компонентной базы двойного назначения, продукции таких производителей как XILINX, Intel (ex.ALTERA), Vicor, Microchip, Texas Instruments, Analog Devices, Mini-Circuits, Amphenol, Glenair.

Сотрудничество с глобальными дистрибьюторами электронных компонентов, предоставляет возможность заказывать и получать с международных складов практически любой перечень компонентов в оптимальные для Вас сроки.

На всех этапах разработки и производства наши партнеры могут получить квалифицированную поддержку опытных инженеров.

Система менеджмента качества компании отвечает требованиям в соответствии с ГОСТ Р ИСО 9001, ГОСТ РВ 0015-002 и ЭС РД 009

Офис по работе с юридическими лицами:

105318, г.Москва, ул.Щербаковская д.3, офис 1107, 1118, ДЦ «Щербаковский»

Телефон: +7 495 668-12-70 (многоканальный)

Факс: +7 495 668-12-70 (доб.304)

E-mail: info@moschip.ru

Skype отдела продаж:
moschip.ru
moschip.ru_4
moschip.ru_6
moschip.ru_9