Alle Rechte vorbehalten/ *All rights reserved*

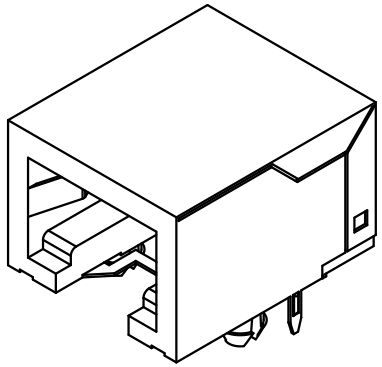

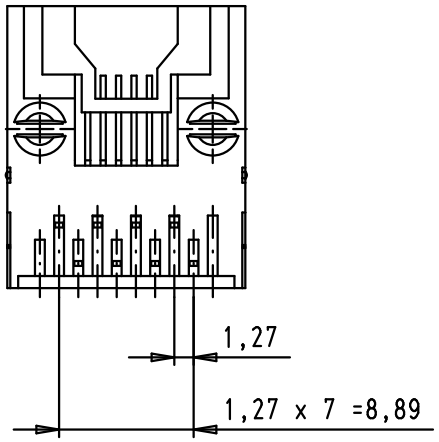

PCB layout, component side

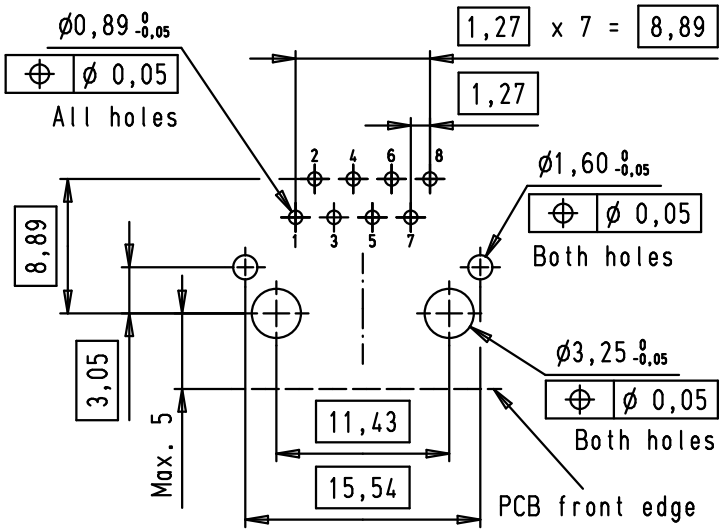

A-A

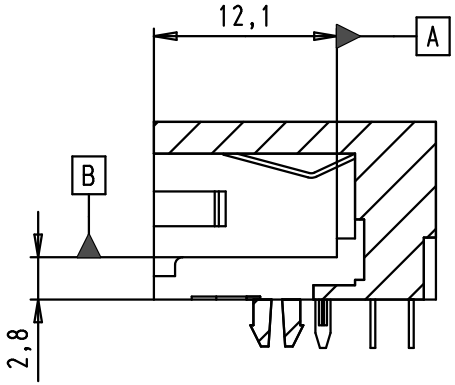

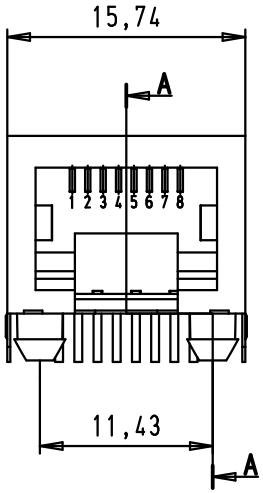

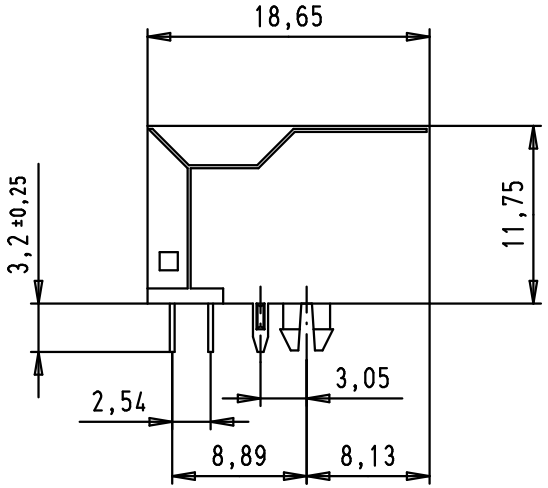

Material:
Shielding: Copper alloy with nickel plating
Insert: PBT, UL-94-V0, black
Contact: -Phosphor Bronze, selective gold plating 15µ", over nickel in contact area
-Tin plating over nickel in solder area

Electrical and mechanical datas:
RF performance Category 5 acc. ISO IEC 11 801:2002
Temperature: -20°C to 70°C
Min 500 mating cycles

Mod.	Dat.	Name
35070	06/08/08	PK
34885	21/02/08	LP
33488	02/06/06	AM
33468	10/05/06	JFB
33426	08/02/06	AM
33107	23/09/05	AM

	Dat.	Name
Detail.	23/09/05	AM
Insp.		
Stand.		

All Dim. in mm
Orig. Size DIN A 4

HARTING EURL
F-95972 Paris

Data 3a / Push Pull modular RJ 45 Jack with 8 signal solder pins and 2 rear grounding solder pins

TB 09 45 551 1102

Maßstab/ *Scale* 2:1

Blatt/ *Page* 1/1

Общество с ограниченной ответственностью «МосЧип» ИНН 7719860671 / КПП 771901001
Адрес: 105318, г.Москва, ул.Щербаковская д.3, офис 1107

Данный компонент на территории Российской Федерации

Вы можете приобрести в компании MosChip.

Для оперативного оформления запроса Вам необходимо перейти по данной ссылке:

http://moschip.ru/get-element

Вы можете разместить у нас заказ для любого Вашего проекта, будь то серийное производство или разработка единичного прибора.

В нашем ассортименте представлены ведущие мировые производители активных и пассивных электронных компонентов.

Нашей специализацией является поставка электронной компонентной базы двойного назначения, продукции таких производителей как XILINX, Intel (ex.ALTERA), Vicor, Microchip, Texas Instruments, Analog Devices, Mini-Circuits, Amphenol, Glenair.

Сотрудничество с глобальными дистрибьюторами электронных компонентов, предоставляет возможность заказывать и получать с международных складов практически любой перечень компонентов в оптимальные для Вас сроки.

На всех этапах разработки и производства наши партнеры могут получить квалифицированную поддержку опытных инженеров.

Система менеджмента качества компании отвечает требованиям в соответствии с ГОСТ Р ИСО 9001, ГОСТ РВ 0015-002 и ЭС РД 009

Офис по работе с юридическими лицами:

105318, г.Москва, ул.Щербаковская д.3, офис 1107, 1118, ДЦ «Щербаковский»

Телефон: +7 495 668-12-70 (многоканальный)

Факс: +7 495 668-12-70 (доб.304)

E-mail: info@moschip.ru

Skype отдела продаж:
moschip.ru
moschip.ru_4
moschip.ru_6
moschip.ru_9